Inhaltsverzeichnis

Wohnbebauung Birkenstraße West _ Penzberg

01 LV VE 101 BAUMEISTER

Nr.	Bezeichnung		Seite
	Deckblatt des Leistungsverzeichnisses		
00	**Titel**	**VORBEMERKUNGEN**	**3**
01	**Titel**	**BAUSTELLENEINRICHTUNG**	**19**
01.01	Untertitel	BAUSTELLENEINRICHTUNG AUFTRAGNEHMER	20
01.02	Untertitel	BAUSTELLENABSICHERUNG	31
01.03	Untertitel	CONTAINERANLAGEN	40
01.04	Untertitel	BAUWASSER UND ABWASSER	47
01.05	Untertitel	EINRÜSTUNG UND SCHUTZEINRICHTUNGEN	51
01.06	Untertitel	WINTERBAUMASSNAHMEN	57
01.07	Untertitel	ROHRVERLEGUNG IM VERDRÄNGUNGSVERFAHREN	66
02	**Titel**	**BAUGRUBE**	**68**
02.01	Untertitel	ERDARBEITEN	69
02.02	Untertitel	BODENVERWERTUNG	79
02.03	Untertitel	WASSERHALTUNG	84
02.04	Untertitel	VERBAUARBEITEN	86
02.05	Untertitel	MIKROPFÄHLE	94
02.06	Untertitel	SONSTIGE SICHERUNGSMASSNAHMEN	99
03	**Titel**	**STAHLBETONARBEITEN**	**102**
03.01	Untertitel	ALLGEMEINE LEISTUNGEN	103
03.02	Untertitel	GRÜNDUNG	107
03.03	Untertitel	WÄNDE UND STÜTZEN	119
03.04	Untertitel	DECKEN	131
03.05	Untertitel	UNTER - / ÜBERZÜGE	144
03.06	Untertitel	FERTIGTEILE	151
03.07	Untertitel	BEWEHRUNG UND EINBAUTEILE	168
03.08	Untertitel	EINBAUTEILE SONSTIGE	178
04	**Titel**	**MAUERWERKSARBEITEN**	**183**
04.01	Untertitel	MAUERWERKSARBEITEN INNEN	184
05	**Titel**	**ABDICHTUNGSARBEITEN AUSSENWÄNDE**	**191**
05.01	Untertitel	ABDICHTUNGSARBEITEN AUSSENWÄNDE	192
06	**Titel**	**AUSSENDÄMMARBEITEN**	**200**
06.01	Untertitel	AUSSENDÄMMARBEITEN	201
07	**Titel**	**INNENDÄMMARBEITEN**	**207**

Inhaltsverzeichnis

Wohnbebauung Birkenstraße West _ Penzberg

01 LV VE 101 BAUMEISTER

Nr.	Bezeichnung		Seite
07.01	Untertitel	VORBEREITENDE MASSNAHMEN UND ALLGEMEINES	208
07.02	Untertitel	TG UND UG (WÄRMESCHUTZ)	211
07.03	Untertitel	TG-EINFAHRTEN (SCHALLSCHUTZ)	220
08	**Titel**	**KG 440 - ELEKTRISCHE ANLAGEN**	**223**
08. 1	Untertitel	KG 444 - HAUSEINFÜHRUNGEN	224
08. 2	Untertitel	KG 446 - ERDUNGSANLAGEN	227
09	**Titel**	**KG 460 - FÖRDERANLAGEN**	**235**
09. 1	Untertitel	KG 461 NEBENLEISTUNGEN	236
10	**Titel**	**GRUNDLEITUNGEN**	**239**
10.01	Untertitel	GRUNDLEITUNGEN ZEILE 1	240
10.02	Untertitel	GRUNDLEITUNGEN ZEILE 2	250
10.03	Untertitel	GRUNDLEITUNGEN ZEILE 3	259
10.04	Untertitel	GRUNDLEITUNGEN ZEILE 4	268
11	**Titel**	**STUNDENLOHNARBEITEN / ERGÄNZENDE LEISTUNGEN**	**277**
11.01	Untertitel	STUNDENLOHNARBEITEN	278
11.02	Untertitel	MATERIALSÄTZE	281
11.03	Untertitel	GERÄTESÄTZE	285
11.04	Untertitel	VERWERTUNG UND ENTSORGUNG	289
11.05	Untertitel	BESUCHERBEDARF	295
11.06	Untertitel	PROJEKTDOKUMENTATION	297
	Zusammenfassung der Gliederungspunkte		**300**

Leistungsverzeichnis

Leistung (Titel)

00

VORBEMERKUNGEN

Leistungsverzeichnis

Wohnbebauung Penzberg (M030)

01	**LV**	**VE 101 BAUMEISTER**
00	Titel	VORBEMERKUNGEN

Nr.	Leistungsbeschreibung	Menge/ Einh.	Preis (EP)	Gesamt (GP)

ZUM BAUVORHABEN

1. Eckdaten:

Bauvorhaben:
Neubau Wohnbebauung Birkenstraße West Penzberg

Lage:
Ecke Birkenstraße-Wölflstraße

Gemarkung:
Penzberg

Bauherr:
Stadt Penzberg
Karlstraße 25
82377 Penzberg

2. Allgemeine Objektbeschreibung

Das Bauvorhaben befindet sich nahe dem Stadtzentrum von Penzberg. Auf dem Grundstück stand zuvor ein dichter Baumbestand.
Das neue Planungsgrundstück mit einer Flächen von 18.033 m2 verfügt über eine stark geneigte Topografie. Es fällt in Nord-Süd Richtung um ca. 10m ab und steigt West-Ost Richtung um ca. 2,3m an.

Das Bauvorhaben gliedert sich in 7 Baukörper, welche sich bis auf den einzelnen ganz im Süden gelegenen Baukörper in Zeilen mit je 2 unterschiedlich großen Riegeln aufteilen.
Die Längen des großen und des kleinen Baukörpers wiederholen sich in den Zeilen 2-4.
Unterirdisch sind die beiden Häuser in den Zeilen 2-4 jeweils durch eine Tiefgarage verbunden. Die Tiefgaragen schieben sich, über die Kante des darüber liegenden Wohnhauses, in südlicher Richtung aus dem Hang hinaus und erzeugen so auf ihren Dächern große, für die Bewohner nutzbare, Freiflächen.
Zwischen jeder Zeile verlaufen von West nach Ost Anliegerwege, von welchen die einzelnen Wohnhäuser jeweils von Norden aus erschlossen werden. Den Zugängen der Häuser zugeordnet, befinden sich auf dem gegenüberliegenden Weg Seite Nebenanlagen, welche Müllhäuser sowie Fahrrabstellplätze enthalten. Diese sind baulich in den Baukörper der nördlichen Zeile integriert.

Die Tiefgaragen werden jeweils von der neu errichteten Erschließungsstraße im Westen des Bauvorhabens über

- Fortsetzung auf nächster Seite -

eine Zufahrtsrampe erschlossen.

Als Freibereiche stehen den Bewohnern die den Wohnungen angeschlossenen Loggien bzw. Terrassen, sowie die Dachflächen der Tiefgaragen zur Verfügung. Zusätzlich können die Bereiche zwischen den Häusern der einzelnen Zeilen genutzt werden. Von hier werden die Dächer der Tiefgaragen erschlossen.
Diese Zwischenbereiche liegen auf dem öffentlichen Weg der von Norden nach Süden durch das Quartier führt.
Über Treppen und Rampenanlagen kann der Höhenunterschied zwischen den Zeilen überwunden werden.
Bei Zeile 1 wird die Freifläche auf der TG über eine im Süden gelegene Landschaftsrampe erschlossen.

Die Dächer der einzelnen Wohngebäude sind vollflächig mit Photovoltaik Modulen belegt.

Die Nummerierung der Häuser beginnt im Süden mit Zeile 1 und steigt in nördlicher Richtung. Das linke Haus der Zeile wird jeweils als Haus A, das rechte Haus B bezeichnet.

3. Zu Ausführung und Konstruktion:

3.1. Gründung:

Aufgrund der bodenmechanischen Gegebenheiten und statischer Erfordernis erfolgt die Gründung als Flachgründung auf einer elastisch gebetteten Bodenplatte.
In den verschiedenen Gründungssohlebenen kommen aktuell Böden mit unterschiedlichen Tragfähigkeitseigenschaften vor, was in den jeweiligen Bereichen einen Bodenaustausch, Bodenverbesserungsmassnahmen, oder den Einbau eines Bettungspolsters, mit sich zieht.

Das Bauwerk wird in der Tiefgarage auf einer ca. 50cm starken Stahlbetonbodenplatte in WU-Beton gegründet.
Die Bodenplatte muss in Teilbereichen mit Micropfählen gegen Auftrieb gesichert werden.
Die Bodenplatten unterhalb der Tiefgaragen sind im Gefälle vorgesehen.

3.2 Aussenwände

Die tragende Struktur besteht aus STB-Stützen sowie STB-Wänden. Diese Wände werden ab EG außenseitig gedämmt und mit einer Holzschalung analog der Holzständerwände (TH), bzw. Faserzementplatten (Loggia) verkleidet.

- Fortsetzung auf nächster Seite -

Leistungsverzeichnis

Wohnbebauung Birkenstraße West _ Penzberg

01	**LV**	**VE 101 BAUMEISTER**
00	Titel	VORBEMERKUNGEN

Nr.	Leistungsbeschreibung	Menge/ Einh.	Preis (EP)	Gesamt (GP)

Die nichttragende Wand ist aus gedämmten Holzständerwandelementen mit Holzverkleidung geplant.

Das Untergeschoss wird mit bewehrten WU-Wänden mit d ca. 25cm, in Bereichen außerhalb des unterkellerten Bereichs als Sichtbeton geschalt, ebeso die südlich angegliederten Nebenanlagen.
Erd-/ Obergeschosse im Bereich der Treppenhäuser, sowie der Loggien erhalten bewehrte Stahlbetonwände mit d ca. 22cm

Nichttragende Außenwände werden aus vorgefertigten Holzständerwänden, auf Stahlbetonaufkantung mit den Abmessungen ca. 20x40cm aufgestellt.

Außenstützen der Erd- und Obergeschosse werden als Stahlbetonstützen mit den Abmessungen 20x40cm erstellt.

3.3 Innenwände:

Tragende Innenwändewersen als aussteifende Wandscheiben in Ortbeton, d ca. 22cm, ausgeführt, die Trennwand zwischen Kellergeschoss und Tiefgarage in Ortbeton, d ca. 25cm.
Aufzugsschachtwände werden ebenfalls in Ortbeton, d bis 30cm, ausgeführt.

Nichttragende Innenwände und Installationswände werden als Trockenbaukonstruktion ausgeführt.

Trennwände im UG werden als Kalksandstein- Mauerwerk, d= 11,5cm erstellt.

Innenstützen im Treppenhaus EG sind in Ortbeton mit 50/22cm, gemäß Angabe Statik, konzipiert.

3.4 Decken und Dächer:

Geschossdecken werden in Ortbeton, d=22cm, ausgeführt, Unterzüge ebenfalls in Ortbeton, nach Angabe Statik.

Auch die abschließenden Decken sind in Ortbeton, d ca. 22cm, vorgesehen.

Die Tiefgarage erhält eine Ortbetondecke im Gefälle 2%, d ca. 45cm, die Nebenanlagen eine ebensolche, d ca. 25cm.

3.5 Fertigteile:

Für folgende Bauteile ist eine Ausführung mit

- Fortsetzung auf nächster Seite -

01	**LV**	**VE 101 BAUMEISTER**
00	Titel	VORBEMERKUNGEN

Nr.	Leistungsbeschreibung	Menge/ Einh.	Preis (EP)	Gesamt (GP)

Fertigteilen vorgesehen:

Treppenhaus Decke ü. EG-2.OG Fertigteile in Stahlbeton, d ca. 25cm

Treppen als Fertigteile in Stahlbeton, d ca. 20cm, über Tronsolen montiert, schalltechnisch entkoppelt

Loggiaplatten als Fertigteile in Stahlbeton, keilförmig ausgebildet, über Isokörbe montiert, wärme- und schalltechnisch entkoppelt

3.6 Sonstiges:

Abschließende Anmerkung: Die oben aufgeführen Holzwerkstoffbauteile der Fassaden sind nicht Gegenstand der Ausschreibung Baumeisterarbeiten.

ZU DEN LEISTUNGEN DIESER AUSSCHREIBUNG zu klärende punkte beachten

1. Leistungsinhalte

Diese Ausschreibung beinhaltet folgende Teilleistungen:

- Baustelleneinrichtung und Absicherung, für eigene Arbeiten, und Fremdleistungen
- Aushub- und Verfüllarbeiten, samt zugehörigem Verbau (Bohrpfahlwand am nördlichen Baufeldabschluss, Mikropfähle unter Bodenplatten)
- Wasserhaltung
- Beton- und Stahlbetonarbeiten (Ausführung überwiegend Ortbeton, FT für Treppenhäuser, und Loggien)
- Ergänzende Mauerwerksarbeiten
- Gerüstbauarbeiten für die eigenen Leistungen
- Abdichtungs- und Dämmarbeiten erdberührte Bauteile
- Innenliegende Dämmungen UG
- Grundleitungen
- Erdung

Leerrohre und Blitzschutz werden bauseits ausgeführt; die Erdung dagegen ist Leistungsbestandteil dieses LVs. Baumeister und AN Elektro haben sich zur Ausführung eigenständig zu koordinieren.
Das gilt auch für die Abstimmungen zu Einbauteilen und Vorleistungen bei den Aufzügen.
Dazu werden beide Leistungen zeitgleich mit den Baumeisterarbeiten ausgeschrieben, und vergeben.

- Fortsetzung auf nächster Seite -

Leistungsverzeichnis

Wohnbebauung Birkenstraße West _ Penzberg

01	**LV**	**VE 101 BAUMEISTER**
00	Titel	VORBEMERKUNGEN

Nr.	Leistungsbeschreibung	Menge/ Einh.	Preis (EP)	Gesamt (GP)

Der Baumeister stellt darüber hinaus die übergeordnete Baustelleneinrichtung, wie die Sanitärcontainer und deren Wartung und Unterhalt, bereit, die Einzäunung und deren Instandhaltung, und den Bauwasseranschluss mit der Einrichtung und Instandhaltung der Verteilerstellen.

Baustrom und Beleuchtung werden bauseits beigestellt.

Es wird davon ausgegangen, dass der Auftragnehmer alle Leistungen auf dem Gelände, und vom Gelände aus, durchführen kann, so dass keine Sperrungen angrenzender Bereiche, oder die Anmietung öffentlicher Flächen, oder Straßenräume, erforderlich werden.
Ausnahme: Der Gehweg an der NW- Ecke: wird vom Verbau tangiert; dort ist für den Gehweg für die Dauer des Verbaus ein Provisorium anzulegen, und zu unterhalten.

2. Zur Terminschiene

Die Arbeiten beginnen im Süden mit den Aushubarbeiten für die erste Zeile, und schließen im Norden mit der Zeile 4 ab.
Diese Staffelung wurde vorgenommen, damit die Auftragnehmer die geforderten Leistungen nacheinander, und nicht an allen Zeilen gleichzeitig, ausführen können, mit gleichmäßigerer Auslastung, und damit verbunden gleichmäßigerem Personaleinsatz.

Sollte der Auftragnehmer für Teilleistungen von den vorgegebenen Ausführungsterminen abweichen wollen, zB bei einer vorgezogenen Durchführung der Aushubarbeiten, dann ist das zusammen mit der Angebotsabgabe anzugeben. Mehrkosten für den auftraggeber durch verlängerte Vorhaltezeiten an anderer Stelle dürfen sich daraus aber nicht ergeben.

Es wird auf die beigefügten Bauphasenpläne, und denTerminplan, verwiesen.

Leistungsverzeichnis

Wohnbebauung Birkenstraße West _ Penzberg

01	**LV**	**VE 101 BAUMEISTER**
00	Titel	VORBEMERKUNGEN

Nr.	Leistungsbeschreibung	Menge/ Einh.	Preis (EP)	Gesamt (GP)

ERGÄNZENDE ANMERKUNGEN

Die Beton- und Stahlbetonarbeiten für Wände, Decken, Stützen, Fundamentierung, sind in Ortbeton gerechnet, bemessen, und ausgeschrieben.
Ausgenommen davon sind die Stahlbetonfertigteile, wie weiter unten in einem gesonderten Abschnitt beschrieben.

ATV ALLGEMEINE TECHNISCHE VORBEMERKUNGEN

1. Allgemein / Zur Baustelle

Ergänzende Angaben und Ausführungshinweise auf der Basis der DIN 18299. Die Angaben sind bei der Kalkulation zu berücksichtigen und, sofern sie nicht durch eigene Positionen abgedeckt sind, in die Einheitspreise einzukalkulieren.

Die Baustellenandienung erfolgt hauptsächlich über die westlich des Baufelds von Norden her führende Stichstraße.
Von dort aus werden die Baugruben für die Zeilen erstellt, die ain der Rohbauphase auch als Lagerflächen dienen.
Der Ausbau erfolgt dann über die Stichstraßen zwischen den Gebäuden, die dort nach den Verfüllungen zwischen den Zeilen nach Fertigstellung der Untergeschosse angelegt werden können.

Nördlich der Wolfstraße, nordwestlich des Baufelds, liegt die Baustelleneinrichtungsfläche für die Gewerke des Ausbaus.

An der Südwestecke des Baufelds liegt eine Baustelleneinrichtungsfläche, die vor Beginn der Arbeiten an den Freianlagen der Zeile 1 beräumt werden muss.

Eine Parkmöglichkeit auf dem Baufeld selbst besteht nicht.

Übergabepunkte für Wasser, Strom und Abwasser auf dem Baustellengelände werden vom AG bereitgestellt, und durch die Baumeisterarbeiten, sowie das Gewerk Baustromversorgung, eingerichtet.
Die entsprechenden Anschlüsse sind im beiliegenden Baustellenleitplan gekennzeichnet.

- Fortsetzung auf nächster Seite -

Leistungsverzeichnis

01	**LV**	**VE 101 BAUMEISTER**
00	Titel	VORBEMERKUNGEN

Nr.	Leistungsbeschreibung	Menge/ Einh.	Preis (EP)	Gesamt (GP)

2. Angaben zur Planung

Die der Leistungsbeschreibung zugrunde liegenden und aus den beiliegenden Zeichnungen ersichtlichen Konstruktionen isind die abgestimmten und freigegebenen Lösungsvorschläge der Planung des AG, der die gestalterischen, formalen und technischen Forderungen an die Leistungen beinhaltet. Diese Grundkonzeption mit ihren ablesbaren technischen und formalen Forderungen und gestalterisch festgelegten Abmessungen, ist verbindliche Angebotsgrundlage und definiert das qualitative Mindestmaß.

Über diese Mindestforderung hinaus erforderliche Mehraufwendungen aus statischen, fertigungstechnischen oder sonstigen Gründen sind in der Preisgestaltung zu berücksichtigen.
Der AN trägt die Verantwortung dafür, dass die Anforderungen des Leistungsverzeichnisses mit den von ihm angebotenen Produkten umgesetzt werden können.
Mehraufwendungen, die aus Anpassungen von Systembestandteilen entstehen, werden nicht gesondert vergütet. Über die qualitative und formale Gleichwertigkeit entscheidet der Auftraggeber.
Ebenso müssen die Kosten für anders geartete Lösungen, die aufgrund firmen- oder produktspezifischer Eigenheiten entstehen, mit den Angebotspreisen abgegolten sein.
Alle angegebenen Maße sind theoretische Maße.

In den Positionstexten aufgeführte Verweise auf Plananlagen erheben grundsätzlich keinen Anspruch auf Vollständigkeit.

3 Angaben zur Ausführung

3.1 Zum Bauablauf

Beim Bauablauf ist zu berücksichtigen, dass sich das Bauvorhaben in vier Zeilen unterteilt, die nacheinander zur Ausführung kommen. Dabei soll im Süden mit der Zeile 1 begonnen werden, an die sich mit einem Abstand von jeweils ca. 3 Monaten die anderen drei Zeilen anschließen.

Der Rahmenterminplan ist enstprechend angelegt worden.

Aus Sicherheitsgründen ist der Bauzaun immer geschlossen zu halten. Das Betreten und Befahren darf

- Fortsetzung auf nächster Seite -

Leistungsverzeichnis

Wohnbebauung Birkenstraße West _ Penzberg

01	**LV**	**VE 101 BAUMEISTER**
00	Titel	VORBEMERKUNGEN

Nr.	Leistungsbeschreibung	Menge/ Einh.	Preis (EP)	Gesamt (GP)

nur über die Bautore und die dort eingerichteten Zufahrten erfolgen.

3.2 Hinweise zu Bauleistungen

Umfang, Zeitpunkt und Reihenfolge der Bauarbeiten sind mit der örtlichen Bauleitung vor Beginn der Arbeiten festzulegen.

Die Baustellenver- und Entsorgung erfolgt gemäß beiliegendem Baustellenplan. Andienung und sonstige Bauabläufe sind hinsichtlich der Situation auszurichten.

Transport- und Hebehilfen für seine Leistungen hat der AN selbst einzurichten und zu betreiben und dem Bauablauf folgend zu verändern. Dabei hat er die jeweiligen Genehmigungen dafür einzuholen und die Kosten dafür zu übernehmen.

3.3 Abrechung und Aufmaß

Alle Rechnungen sind kumuliert aufzustellen.
Sämtliche Aufmaße sind grundsätzlich, soweit möglich, anhand der Pläne zu fertigen.
Aufmaßpläne und Aufmaßblätter sollten rechtzeitig vor Rechnungsstellung der Bauleitung zur Prüfung übergeben werden.

Leistungen die aus den Plänen nicht ersichtlich sind, sind gemeinsam mit der OÜ vor Ort aufzumessen.
Bei Bauteilen und Leistungen, die durch den weiteren Baufortschritt nicht mehr prüfbar sind, hat der AN rechtzeitig darauf hinzuweisen, und ein gemeinsames Aufmaß mit der OÜ durchzuführen.
Aufmaße sind in Abrechnungsplänen (M=1:100) zusammen zu fassen.

3.4 Stundenlohnarbeiten

Grundsätzlich kommen Regieleistungen
entweder auf Anordnung des Auftraggebers, bzw. der von ihm dazu bevollmächtigten Objektüberwachung,
oder nach Ankündigung bei, und Freigabe durch, den Auftraggeber bzw. die von ihm dazu bevollmächtigte Objektüberwachung,
zur Ausführung, ansonsten ist eine Vergütung ausgeschlossen.

Der Stundensatz versteht sich einschließlich Handwerkszeug

- Fortsetzung auf nächster Seite -

Leistungsverzeichnis

Wohnbebauung Birkenstraße West _ Penzberg

01	**LV**	**VE 101 BAUMEISTER**
00	Titel	VORBEMERKUNGEN

Nr.	Leistungsbeschreibung	Menge/ Einh.	Preis (EP)	Gesamt (GP)

und Kleingerät bis zu einem Neuwert von 3000,- €

Aufsichtsstunden sowie An- und Abfahrt werden nicht gesondert vergütet, es sei denn, diese sind vom Auftraggeber angeordnet oder objektiv notwendig, z.B. aufgrund gesetzlicher Unfallverhütungsvorschriften.

Die Bescheinigung durch den AG, bzw. die OÜ auf dem Stundenlohnzettel begründet keinen Vergütungsanspruch. Die Anerkennungswirkung betrifft nur Art und Umfang der erbrachten Leistung (Aufmaß).
Ergibt die spätere Rechnungsprüfung die Zugehörigkeit der Stundenlohnarbeiten zu anderen Vertragsleistungen, ist die Vergütung ausgeschlossen.

Die Stundenlohnzettel müssen als solche erkennbar getrennt von Bautagesberichten eingereicht werden. Stundenlohnarbeiten in Bautagesberichten werden nicht anerkannt und dienen auch nicht der Nachweisführung.

3.5 Baustoffe und Materialverträglichkeit

Alle eingesetzten Stoffe müssen miteinander verträglich sein, d.h. schädliche Wechselwirkungen zwischen den Stoffen sind auszuschließen.
Bei der Kombination mehrerer Werk-/Baustoffe zu einem System ist die Eignung aller miteinander in Verbindung gebrachten Komponenten hinsichtlich der Funktionsfähigkeit und Gebrauchstauglichkeit mit einer Systemprüfung nachzuweisen. Diese Systemprüfungen sind vom AN dem AG zur Kenntnisnahme zu übergeben.

In den Fällen, bei denen kein genormtes Prüfverfahren zum Nachweis der Verträglichkeit vorliegt, muss für jede Werkstoffkombination und jede Konstruktion ein adäquates Prüfverfahren entwickelt werden. Es wird dem AN empfohlen (sofern möglich), die Komponenten eines Systems von einem Hersteller zu beziehen, der eine verbindliche Aussage zur Verträglichkeit der Komponenten macht oder bei Änderung der Zusammensetzung der Komponenten das Verträglichkeitsverhalten erneut prüfen und bestätigen kann.

Die Systemprüfungen sind an den zur Ausführung kommenden Produktchargen durchzuführen. Das Prüfresultat anderer Produktchargen kann nicht notwendigerweise auf die zur Ausführung kommende Produktcharge übertragen werden, da eine eventuelle Änderung der Zusammensetzung nicht zwangsläufig rechtzeitig bekannt ist und berücksichtigt wird.

- Fortsetzung auf nächster Seite -

Leistungsverzeichnis

Wohnbebauung Birkenstraße West _ Penzberg

01	**LV**	**VE 101 BAUMEISTER**
00	Titel	VORBEMERKUNGEN

Nr.	Leistungsbeschreibung	Menge/ Einh.	Preis (EP)	Gesamt (GP)

Die Verantwortlichkeit für die Materialverträglichkeit liegt grundsätzlich beim AN. Der AN hat vor Vertragsabschluss die Unterlagen auf schädliche Wechselwirkungen der ausgeschriebenen Stoffe, bzw. Konstruktionen zu prüfen und Bedenken vor Vertragsabschluss aufzuzeigen.

3.6 Rauch-, Alkohol-, und Drogenverbot

Innerhalb der Gebäude herrscht generelles Rauchverbot. Auf der Baustelle ist der Konsum von Alkohol und Drogen verboten. Zuwiderhandlungen können mit dem Verweis von der Baustelle geahndet werden.

3.7 Meldepflichtige Arbeiten

Meldepflichtige Arbeiten sind fristgerecht den entsprechenden Behörden / Ämtern zu melden. Bei Bedarf sind diese Stellen zur Beratung in Fragen Sicherheit und Gesundheitsschutz hinzuzuziehen. Eine Kopie der Anmeldung ist unaufgefordert der Bauleitung und dem Sicherheitskoordinator auszuhändigen.

Ende der ATV ALLGEMEINEN TECHNISCHEN VERTRAGSBEDINGUNGEN FÜR BAULEISTUNGEN

ZTV ZUSÄTZLICHE TECHNISCHE VORBEMERKUNGEN BAUMEISTERARBEITEN

Für die Ausführung nachstehender Leistungen gelten die Bestimmungen der VOB, Teil C, ferner die einschlägigen DIN-Vorschriften und Gütebestimmungen grundlegend; Insbesondere

ATV DIN 18299 Allgemeine Regelungen für Bauarbeiten jeder Art

Für die Toleranzen und Ebenheitsabweichungen bei Ausführung der Leistungen gilt DIN 18 202 Maßtoleranzen im Hochbau.
Bei Ausführung mit erhöhten Anforderungen an Maßhaltigkeit, oder Ebenheit nach Tabelle 3, wird in den jeweiligen Positionen darauf gesondert verwiesen.

Für die Durchführung der Leistungen sind ausserdem die beigefügten Gutachten, insbesondere das Baugrundgutachten, zu beachten (weiter unten bei

- Fortsetzung auf nächster Seite -

Leistungsverzeichnis

Wohnbebauung Birkenstraße West _ Penzberg

01	**LV**	**VE 101 BAUMEISTER**
00	Titel	VORBEMERKUNGEN

Nr.	Leistungsbeschreibung	Menge/ Einh.	Preis (EP)	Gesamt (GP)

"Anlagenverzeichnis" aufgeführt).

Eine Untersuchung auf Kampfmittel ist nicht erforderlich; die Voruntersuchung hat keinen Verdacht auf solche ergeben; das Gelände kann als kampfmittelfrei eingestuft werden, wie im Rahmen eines vorbereitenden Ortstermins im März 2021 besprochen..

Trotzdem ist der AN dazu angehalten, bei den Aushubarbeiten, und den Verbauarbeiten im Norden desGrundstücks, mit Umsicht vorzugehen, und für den unwahrscheinlichen Fall eines Verdachts die Baugrundüberwachung sofort zu verständigen.

Ferner zu beachten sind

alle einschlägigen DIN-Normen, die bei der Auftragserfüllung berührt werden, auch wenn sie nicht besonders genannt sind. Darunter fallen auch alle Beiblätter und Ergänzungen.

die anerkannten Regeln der Technik nach neuestem Stand.

alle weiteren und hier nicht im Einzelnen aufgeführten Normen und Vorschriften sowie Herstelleranweisungen und -empfehlungen, die sich auf zur Verwendung kommende Materialien und deren Verarbeitung beziehen und dem neuesten Stand der Technik entsprechen bzw. Gültigkeit haben.

die öffentlich rechtlichen Vorschriften für Sicherheit am Bau,
Unfallverhütungsvorschriften für Konstruktion und Montageablauf.

Sofern nicht ausdrücklich anders vermerkt, sind in den Einheitspreisen alle Leistungen und Lieferungen inbegriffen, die zur Erfüllung des Auftragszweckes erforderlich sind, wie z.B. auch das sachgemäße Lagern des Materials bis zur Verwendung.

Die angebotenen Konstruktionen müssen den jeweils gestellten Anforderungen genügen. Alle verwendeten Baustoffe und Konstruktionen müssen eine gültige bauaufsichtliche Zulassung (Prüfzeichen) besitzen bzw. muss die Eignung für den vorgesehenen Verwendungszweck durch Prüfzeugnis eines amtlich anerkannten Prüfinstituts nachgewiesen werden können. Vor Beginn der jeweiligen Arbeiten müssen die Prüfzeugnisse zu allen Materialien und Konstruktionen vorgelegt werden.

- Fortsetzung auf nächster Seite -

Leistungsverzeichnis

Wohnbebauung Birkenstraße West _ Penzberg

01	**LV**	**VE 101 BAUMEISTER**
00	Titel	VORBEMERKUNGEN

Nr.	Leistungsbeschreibung	Menge/ Einh.	Preis (EP)	Gesamt (GP)

Die tatsächliche Ausführung der Konstruktion muss den Zulassungsbescheiden bzw. Prüfzeugnissen und den entsprechenden Vorschriften der Herstellerwerke entsprechen; der AN haftet uneingeschränkt für die Einhaltung der geforderten Eigenschaften.

Mit Beginn der Montagearbeiten gelten alle bauseitigen Vorleistungen als uneingeschränkt geeignet und abgenommen. Nachforderungen für einen etwaigen Mehraufwand werden nicht mehr anerkannt.

Für die ausreichende statische Bemessung der eigenen Unterkonstruktion, die richtige Wahl von Verbindungsmitteln und deren Anwendung und Verarbeitung trägt der Bieter die volle Verantwortung.

Einigen der nachfolgend aufgeführten Teilleistungsbereiche sind gewerkespezifische ZTV beigestellt, die ergänzend zu diesen ZTV gelten, und entsprechend zu beachten sind.

Ende der ZTV ZUSÄTZLICHE TECHNISCHE VORBEMERKUNGEN BAUMEISTERARBEITEN

ABFALLENTSORGUNG

Der Auftragnehmer ist für die Abfuhr, sowie die ordnungsgemäße Entsorgung von Abbruch- und Aushubmaterial, Bauschutt, und sonstigen Abfällen, selbst verantwortlich. Eine gesonderte Vergütung erfolgt dafür nicht.

Wegen der beengten Flächen im Ausbau müssen alle Gewerke ihre Abfälle arbeitstäglich beräumen, und entsorgen.
Das gilt für Aushub, Bauschutt und Staub genauso wie für Materialreste, Verpackungen, und sonstiges.

In Ausnahmefällen können Gewerke mit hohem Abfallanteil (zB Trockenbau) in Abstimmung mit der OÜ temporär in Zeiten hohen Abfallaufkommens einen absperrbaren Container im Baufeld aufstellen. Ein verbindlicher Anspruch darauf besteht aber nicht.

Widerrechtliche Verunreinigungen, Schutt- und Abfallansammlungen im Bauwerk oder auf dem Baufeld werden dokumentiert (Beweissicherung z. B. durch Fotodokumentation),
dem Verursacher mit der Aufforderung zur Beseitigung

- Fortsetzung auf nächster Seite -

Leistungsverzeichnis

01	**LV**	**VE 101 BAUMEISTER**
00	Titel	VORBEMERKUNGEN

Nr.	Leistungsbeschreibung	Menge/ Einh.	Preis (EP)	Gesamt (GP)

angezeigt,
und nach fruchtlosem Ablauf einer Frist von einem Werktag ohne weitere Ankündigung auf Kosten des Verursachers beseitigt, sofern dieser die Verunreinigungen, Schutt- und Abfallansammlungen und die Nichtbeseitigung zu vertreten hat.

ANLAGENVERZEICHNIS

Pläne:

Zu Baustelleneinrichtung und Bauphasen:
- E_000_BE_BG Baugrube
- E_001_BE_PH1 Phase 1 (Okt. 21)
- E_002_BE_PH2 Phase 2 (Juli 22)
- E_003_BE_PH3 Phase 3 (Nov. 22)
- E_004_BE_PH4 Phase 4 (April 23)

Zum Verbau:
- E-VO1 (Baugrube Verbau Nord)
- E-VO2 Vorabzug (Baugrube Süd - Stand Entwufsplanung)

Werkplanung Hochbau:
- GE_000_UE_LA_Z1-4_XX Amtlicher Lageplan
- GE_001_UE_LA_Z1-4_XX Lageplan
- WP_040_GR_BG_Z1-2 Baugrubenplan Zeile 1-2
- WP_040_GR_BG_Z3-4 Baugrubenplan Zeile 3-4
- WP_050_GR_FU_Z1-2 Fundamentplan Zeile 1-2
- WP_050_GR_FU_Z3-4 Fundamentplan Zeile 3-4
- WP_090_GR_UG_Z1-2 Grundriss Tiefgarage Zeile 1-2
- WP_090_GR_UG_Z3-4 Grundriss Tiefgarage Zeile 3-4
- WP_100_GR_EG_Z1-2 Grundriss Erdgeschoss Zeile 1-2
- WP_100_GR_EG_Z3-4 Grundriss Erdgeschoss Zeile 3-4
- WP_110_GR_OG1_Z1-2 Grundriss Obergeschoss 1 Zeile 1-2
- WP_110_GR_OG1_Z3-4 Grundriss Obergeschoss1 Zeile 3-4
- WP_120_GR_OG2_Z1-2 Grundriss Obergeschoss2 Zeile 1-2
- WP_120_GR_OG2_Z3-4 Grundriss Obergeschoss2 Zeile 3-4
- WP_130_GR_OG3_Z1-2 Grundriss Obergeschoss3 Zeile 1-2
- WP_130_GR_OG3_Z3-4 Grundriss Obergeschoss3 Zeile 3-4
- WP_140_GR_DA_Z1-2 Dachaufsicht Übersicht Zeile 1-2
- WP_140_GR_DA_Z3-4 Dachaufsicht Übersicht Zeile 3-4

- Fortsetzung auf nächster Seite -

Leistungsverzeichnis

Wohnbebauung Birkenstraße West _ Penzberg

01	**LV**	**VE 101 BAUMEISTER**
00	Titel	VORBEMERKUNGEN

Nr.	Leistungsbeschreibung	Menge/ Einh.	Preis (EP)	Gesamt (GP)

- WP_200_SC_AA-BB_Z1-4 Querschnitt AA-BB Zeile 1-4
- WP_201_SC_HH_Z1-4 Längsschnitte HH Zeile 1-4
- WP_301_AN_W-O_Z1-4 Ansicht West+Ost Zeile 1-4
- WP_303_AN_S-N_Z1 Ansicht Süd+Nord+Längsschnitt Zeile1
- WP_304_AN_S_Z2 Ansicht Süd+Längsschnitt Zeile 2
- WP_305_AN_N_Z2 Ansicht Nord+Quersschnitt Zeile 2
- WP_306_AN_S_Z3 Ansicht Süd+Längsschnitt Zeile 3
- WP_307_AN_N_Z3 Ansicht Nord+Querschnitt Zeile 3
- WP_308_AN_S_Z4 Ansicht Süd+Längsschnitt Zeile 4
- WP_309_AN_N_Z4 Ansicht Nord+Querschnitt Zeile 4

Detailplanung Hochbau:
- WP_500_DT_RO Bodenplatte Rinnen Z1
- WP_504_DT_RO Lichtschacht West
- WP_505_DT_RO Lichtschacht Nord
- WP_506_DT_RO Pumpensumpf TG
- WP_507_DT_RO Pumpensumpf HAR
- WP_551_DT_TR Treppenhaus Typ 1

Statik:
- Z1 - G-P01c
- Z1 - G-P02e
- Z1 - G-P03c
- Z2 - G-P01b
- Z2 - G-P02d
- Z2 - G-P03b
- Z3 - G-P01b
- Z3 - G-P02c
- Z3 - G-P03c
- Z4 - G-P01b
- Z4 - G-P02c
- Z4 - G-P03b

HLS:
- 5244-HLS-5-100-0 Grundriss Kanalarbeiten Haus 1
- 5244-HLS-5-200-0 Grundriss Kanalarbeiten Haus 2A+2B
- 5244-HLS-5-300-0 Grundriss Kanalarbeiten Haus 3A+3B
- 5244-HLS-5-400-0 Grundriss Kanalarbeiten Haus 4A+4B

Landschaftsarchitektur:
- Freiflächengestaltungsplan

Gutachten:

- Baugrundgutachten 2. Bericht Baugrunduntersuchung Penzberg Birkenstraße-040320
- 181122_Kampfmittelvorerkundung, zugeh. Luftbild_Penzberg_Birkenstr

Sonstige Begleitunterlagen:

- Fortsetzung auf nächster Seite -

Leistungsverzeichnis

Wohnbebauung Birkenstraße West _ Penzberg

01	**LV**	**VE 101 BAUMEISTER**
00	Titel	VORBEMERKUNGEN

Nr.	Leistungsbeschreibung	Menge/ Einh.	Preis (EP)	Gesamt (GP)

Brandschutz:
- PEN002-19-MRPG-Brandschutznachweis_LV
- PEN002-19-MRPG-Plananlage_LV
- PEN002-19-MRPG-Hydrantenlage

Bauphysik:
- 19172_Bauteilkatalog
- 19172_GU02_GEG
- 19172_GU03_BAK

Nur Textinformation - Titel 00

VORBEMERKUNGEN

Leistungsverzeichnis

Leistung (Titel)

01

BAUSTELLENEINRICHTUNG

Leistungsverzeichnis

Leistung (Untertitel)

01.01

BAUSTELLENEINRICHTUNG AUFTRAGNEHMER

Leistungsverzeichnis

Wohnbebauung Penzberg (M030)

01	**LV**	**VE 101 BAUMEISTER**
01	Titel	BAUSTELLENEINRICHTUNG
01.01	Untertitel	BAUSTELLENEINRICHTUNG AUFTRAGNEHMER

Nr.	Leistungsbeschreibung	Menge/ Einh.	Preis (EP)	Gesamt (GP)

ZUR BAUSTELLENEINRICHTUNGSFLÄCHE

Als Baustelleneinrichtungsfläche für Container und , Parkplätze wird schräg gegenüber in der Wölflstraße ein vorbereitetes Areal von ca. 5.500 m2 zur Verfügung gestellt, das auch über eine Bauwasser- und Abwasserzuleitung verfügt, an welche der AN über zu erstellende Anschlüsse die sanitären Einrichtungen anschließen kann.

Die Flächen in der Wölflstraße sind geschottert, und planiert.
Die Positionen zur Erstellung der Baustraßen und BE-Lager beziehen sich auf das eigentliche Baufeld.

Darüber hinaus beinhaltet die nachfolgend beschriebene Baustelleneinrichtung auch alle Einrichtungen, Maschinen, und Gerätschaften, auf dem eigentlichen Baufeld.

01.01.1 Einrichten der Baustelle für Leistungen AN

Einrichten der Baustelle
für sämtliche in diesem Leistungsverzeichnis beschriebenen Leistungen des AN;
für das gesamte Baufeld Zeilen 1 bis 4,
für alle Leistungen des AN,
mit Aufenthalts-, Lager- und Bürocontainer,
mit den erforderlichen Hebezeugen / Kränen,
wie allen zur Ausführung erforderlichen Transportmitteln,
Maschinen und Werkzeugen,
sowie allen sonstigen zur Ausführung der nachfolgend beschriebenen Leistungen erforderlichen Einrichtungen und Gerätschaften, sowie der vollständigen Beräumung nach Abschluß der Maßnahme.

Der AN hat alle für den Selbstgebrauch erforderlichen Sozialräume (Umkleiden und Aufenthaltsräume) in ausreichender Anzahl vorzusehen; diese Leistungen sind mit eingeschlossen, und werden nicht gesondert vergütet.
Der Auftragnehmer ist verpflichtet, dem Auftraggeber bis spätestens 10 Tage nach Auftragserteilung einen eigenen Baustelleneinrichtungsplan auf Basis der vorliegenden Baustelleneinrichtungskonzepte vorzulegen.

Für die Geländeflächen auf dem Baufeld gilt:
- Geländeflächen, auf denen sich Baustelleneinrichtungsflächen befunden haben, sind dem

- Fortsetzung auf nächster Seite -

Übertrag: .....

Leistungsverzeichnis

Wohnbebauung Birkenstraße West _ Penzberg

01	**LV**	**VE 101 BAUMEISTER**
01	Titel	BAUSTELLENEINRICHTUNG
01.01	Untertitel	BAUSTELLENEINRICHTUNG AUFTRAGNEHMER

Nr.	Leistungsbeschreibung	Menge/ Einh.	Preis (EP)	Gesamt (GP)
			Übertrag:	.....

übernommenen Zustand entsprechend wiederherzustellen, die Ausführung ist mit der Bauleitung abzustimmen; Befestigungen und Einbauten der Lager-und Arbeitsplätze sind zu beseitigen.

- Der Rückbau der bauseitig vorgerichteten BE- Fläche nördlich der Wölflstraße, wie im einleitenden Hinweis beschrieben, ist weiter unten gesondert beschrieben.

Vorhaltung und Rückbau werden in den nachfolgenden Position gesondert beschrieben.

Es wird ausdrücklich darauf hingewiesen,
dass die Einzäunung weiter unten gesondert beschrieben ist
dass die Bauwasserhaltung weiter unten gesondert beschrieben ist
dass der Baustrom gesondert eingerichtet wird
dass dem AN nördlich der Wölflstraße eine vorbereitete BE- Fläche zur Verfügung gestellt wird

Das ist bei der Preisgestaltung mit zu berücksichtigen.

Die Leistung beinhaltet neben der Einrichtung die Grundvorhaltung über 4 Wochen.

1 psch GP .....

01.01.2 **Baustelleneinrichtung vorhalten und betreiben**

Baustelleneinrichtung gem. Vor-Pos
vorhalten und betreiben,
für die Ausführungszeit der Baumeisterarbeiten,
über die Grundvorhaltung von 4 Wochen hinaus,

Abrechnung Stück * Kalenderwoche.

78 StWo EP ..... GP .....

01.01.3 **Baustelleneinrichtung nach Abschluss Baumeisterarbeiten vorhalten und betreiben**

Baustelleneinrichtung gem. Vor-Pos
vorhalten und betreiben,
für die Ausführungszeit nach Abschluss der Baumeisterarbeiten,

Abrechnung Stück * Kalenderwoche.

72 StWo EP ..... GP .....

Übertrag: .....

Leistungsverzeichnis

Wohnbebauung Birkenstraße West _ Penzberg

01	**LV**	**VE 101 BAUMEISTER**
01	Titel	BAUSTELLENEINRICHTUNG
01.01	Untertitel	BAUSTELLENEINRICHTUNG AUFTRAGNEHMER

Nr.	Leistungsbeschreibung	Menge/ Einh.	Preis (EP)	Gesamt (GP)

Übertrag: .....

FLÄCHENVORBEREITUNG

Wie bereits weiter oben beschrieben, wird die Baustelleneinrichtung auf einer gesonderten Fläche aufgestellt.
Die nachfolgend beschriebenen Leistungen beziehen sich auf die in den Phasenplänen jeweils westlich an die Gebäudezeilen anschließenden Lagerflächen für den Ausbau, sowie die Baustraßen zwischen denselben.

01.01.4 **Flächen für BE-Lager und Baustraßen (Ausbau) vorbereiten**

Flächen für Baustrassen, Lager- und Wendeplätze vorbereiten.

Die Leistung beinhaltet die Herstellung eines Feinplanums mit Entwässerungsneigung auf verfülltem Untergrund, sowie die Verdichtung für den nachfolgend beschriebenen Aufbau,
Verdichten auf 103% der einfachen Proctordichte.
Korrekturbereich bis +/- 20 cm zu vorliegendem Niveau.
Anschliessend ist die Oberfläche so geeignet zu binden, dass dauerhaft für den Baustellenbetrieb über die komplette Ausbauzeit (70 Wochen) eine Befahrung für LKWs möglich ist bzw. mit einer Schotter- oder Asphalttragschicht belegt werden kann.

Zur Leistung gehört auch die Überprüfung des vorhandenen Unterbaus für die Flächenbefestigung; sollte daraus resultierend ein partieller Bodenaustausch erforderlich werden, ist das vorher der Objektüberwachung anzuzeigen, die zugehörigen Leistungen sind in der Folgeposition beschrieben.

1.200 m² EP ..... GP .....

01.01.5 **Korrekturarbeiten am Unterbau Bodenaustausch**

Korrekturarbeiten am Unterbau Bodenaustausch, auf Grundlage der Überprüfung des vorhandenen Unterbaus, wie vorbeschrieben,
dazu auszutauschendes Material profilgerecht lösen, im Baubereich profilgerecht verteilen und Oberflächen verdichten und mit Liefermaterial profilgerecht ausgleichen.

- Fortsetzung auf nächster Seite -

Übertrag: .....

Leistungsverzeichnis

Wohnbebauung Birkenstraße West _ Penzberg

01	**LV**	**VE 101 BAUMEISTER**
01	Titel	BAUSTELLENEINRICHTUNG
01.01	Untertitel	BAUSTELLENEINRICHTUNG AUFTRAGNEHMER

Nr.	Leistungsbeschreibung	Menge/ Einh.	Preis (EP)	Gesamt (GP)

Übertrag: .....

Abrechnung nach Kubatur des Liefermaterials.

Sollte die Abfuhr größerer Mengen erforderlich werden, ist das der Objektüberwachung anzuzeigen; die Abrechnung erfolgt dann über die zugehörigen Positionen des Erdaushubs.

60 m3 EP ..... GP .....

01.01.6 **Geotextil liefern und einbauen**

Geotextil-Schicht nach GRK 3, Flächengewicht mind. 180g/m2 liefern und zur Trennung von aufgeweichten oder bindigen Bereichen ganzflächig unter Baustraßen verlegen.

1.950 m² EP ..... GP .....

01.01.7 **Schotter-Baustraßen (Baugrube), 30- 50cm**

Schottertrag- und Schotterfrostschutzschicht, Körnung 0/56, für Baustraßen ohne weitere Deck- und Verschleißschichten geeignet, liefern und in mit der Bauleitung des AG festzulegender Stärke von 10- 50cm profilgerecht und zur Entwässerung geneigt, als Fahrbahndecke einbauen, sowie
für die Belastungen durch den Baustellenverkehr ausreichend, mit EV² min. 100MN/m2, verdichten.

Diese Position gilt nur für Leistungen die auf ausdrückliche Anweisung der Objektüberwachung als übergeordnete Baustelleneinrichtung angewiesen wurde und für den Auftraggeber und Drittgewerke zur Verfügung gestellt wird.

375 m³ EP ..... GP .....

Verweis auf Position: 01.01.7

01.01.8 **Schotter für BE-Lager und Baustraßen Ausbau, 20cm**

Wie Pos. 01.01.7, Einbaudicke 20cm

240 m³ EP ..... GP .....

01.01.9 **Schnurgerüste AN erstellen**

Schnurgerüste, wie für die gesamte Bauabwicklung erforderlich, einrichten, und nach Erfordernis versetzen.

Der AN hat nach dem Erstellen die Schnurgerüste vom Vermessungsbüro des Auftraggebers abnehmen zu lassen.

- Fortsetzung auf nächster Seite -

Übertrag: .....

Leistungsverzeichnis

Wohnbebauung Birkenstraße West _ Penzberg

01	**LV**	**VE 101 BAUMEISTER**
01	Titel	BAUSTELLENEINRICHTUNG
01.01	Untertitel	BAUSTELLENEINRICHTUNG AUFTRAGNEHMER

Nr.	Leistungsbeschreibung	Menge/ Einh.	Preis (EP)	Gesamt (GP)
			Übertrag:	
	Über diese Abnahme ist ein Protokoll anzufertigen, das von dem Vermessungsbüro und dem AN zu unterzeichnen ist. In den Einheitspreis ist das Vorhalten und Sichern bis zur Beendigung der Rohbauarbeiten, sowie das Beseitigen einzurechnen, einschließlich der Kosten für den Vermesser. Die Leistung gilt für das gesamte Baufeld, mit allen Zeilen. Das kann eine Ausführung in Teilschritten, den einzelnen Zeilen entsprechend, erforderlich machen; daher wird die Leistung in 4 Stückbeträgen abgefragt.	**4 St**	EP	GP .....
01.01.10	**Meterrisse erstellen** Meterrisse innerhalb des Baufeldes, in Räumen, Fluren, und Treppenhäusern herstellen, für eigene Leistungen und Leistungen nachfolgender Unternehmer, Ausführung als geklebte Metall- oder Kunststoffmarkierung, ca. 40 x 80 mm, mit Höhenmarke einschl. der erforderlichen Nivellierarbeiten und rückstandfreier Beseitigung nach Aufforderung hierzu. Alle Höhenmarken sind im Plan einzutragen. Standortfestlegung gemeinsam mit Bauleitung des AG, Ausführung dem Baufortschritt entsprechend in mehreren Schritten. Die Meterrisse sind nach Aufforderung durch die Bauleitung wieder zu entfernen. Nach momentanem Stand ist von jeweils ca. 50 Meterrissen je Zeile auszugehen, mit je einem Riss pro Etage in jedem Treppenhaus, je einem Riss in jedem Technikraum, und zusätzlichen Rissen im Bereich der Teifgaragen, an den Einfahren, und den Höhenversprüngen; weitere nach Erfordernis, in Rücksprache mit der Objektübewachung des AG.	**200 St**	EP	GP .....
01.01.11	**Feuerlöscher** Feuerlöscher mit ABC- Löschpulver, DIN - EN 3 Löschvermögen 43A 183B mit Wandhalterung einschliesslich aller erforderlichen Befestigungsmittel, montieren, vorhalten, warten und räumen.			

- Fortsetzung auf nächster Seite -

Übertrag: .....

Leistungsverzeichnis

Wohnbebauung Birkenstraße West _ Penzberg

01	**LV**	**VE 101 BAUMEISTER**
01	Titel	BAUSTELLENEINRICHTUNG
01.01	Untertitel	BAUSTELLENEINRICHTUNG AUFTRAGNEHMER

Nr.	Leistungsbeschreibung	Menge/ Einh.	Preis (EP)	Gesamt (GP)
			Übertrag:	
	Dem Baufortschritt folgend sind in jedem Geschoss ein Feuerlöscher im Bereich der Treppenhäuser anzubringen. Genaue Festlegung in Abstimmung mit Objektüberwachung und SiGeKo. voraussichtliche Vorhaltedauer ca. 65 Wochen. (Ende Baumeisterarbeiten bis Ende Ausbauarbeiten)	**42 St**	EP	GP .....
	RÜCKBAU			
01.01.12	**Teilberäumung Baufeld Zeile 1** Teilberäumung Baufeld Zeile 1, rechtzeitig vor Beginn der Landschaftsbauarbeiten, Baufeld samt dort befindlichen Bestandteilen der Baustelleneinrichtung im Umgriff um Zeile 1 von allen Bestandteilen der AN- seitigen Baustelleneinrichtungsgegenständen, Materialien, Gerätschaften, und Sonstigem, auf Anordnung der OÜ des AG komplett räumen. Leistung Bauzaun umsetzen erfolgt nach Abschluss der Landschaftsbauarbeiten, zur Zeile 2 hin. Das Umsetzen des Bauzauns ist bei demselben weiter unten beschrieben, und wird dot gesondert vergütet.	**1 psch**		GP .....
01.01.13	**Teilberäumung Baufeld Zeile 2** Teilberäumung Baufeld Zeile 2, rechtzeitig vor Beginn der Landschaftsbauarbeiten, Leistung wie vorbeschrieben, nach Abschluss der Landschaftsbauarbeiten, zur Zeile 3 hin.	**1 psch**		GP .....
			Übertrag:	

Leistungsverzeichnis

Wohnbebauung Birkenstraße West _ Penzberg

01	**LV**	**VE 101 BAUMEISTER**
01	Titel	BAUSTELLENEINRICHTUNG
01.01	Untertitel	BAUSTELLENEINRICHTUNG AUFTRAGNEHMER

Nr.	Leistungsbeschreibung	Menge/ Einh.	Preis (EP)	Gesamt (GP)
			Übertrag:	.....
01.01.14	**Teilberäumung BE Zeile 3** Teilberäumung Baufeld Zeile 3, rechtzeitig vor Beginn der Landschaftsbauarbeiten, Leistung wie vorbeschrieben, nach Abschluss der Landschaftsbauarbeiten, zur Zeile 4 hin.	**1 psch**		GP .....
01.01.15	**Abschließende Beräumung Zeile 4** Abschließende Beräumung Baufeld im Bereich der Zeile 4, rechtzeitig vor Beginn der Landschaftsbauarbeiten, Leistung ansonsten wie vorbeschrieben.	**1 psch**		GP .....
01.01.16	**Beräumung und Rückbau AN- seitige Bestandteile BE- Fläche Wölflstraße** Beräumung und Rückbau der ausserhalb des Baufeld liegenden zentralen Baustelleneinrichtungsfläche an der Wölflstraße, von allen Bestandteilen der AN- seitigen Baustelleneinrichtungsgegenstände, Materialien, Gerätschaften, und Sonstigem, das beinhaltet zum Ende der Bauzeit neben den bis zu diesem Zeitpunkt noch bestehenden Einrichtungen des AN Sanitäreinrichtungen, und Bauleitung Auftraggeber, samt Fundamentierungen, Zu- und Ableitungen, sowie den Rückbau des Bauzauns, nach Fertigstellung aller Leistungen, auf Anordnung der OÜ des AG komplett räumen, einschliesslich aller etwaigen Einbauten. Es wird ausdrücklich auf den Baustelleneinrichtungsplan verwiesen, der die betroffene Fläche darstellt.	**1 psch**		GP .....
01.01.17	**Beseitigung der BE Fläche Wölflstraße** Beseitigen der BE-Fläche Wölflstarße, durch schichtweisen Abtrag der unterschiedlichen Materialien: - Kiesschicht ca. 30 cm - erste Lage Trennvlies			

- Fortsetzung auf nächster Seite -

Übertrag: .....

Leistungsverzeichnis

Wohnbebauung Birkenstraße West _ Penzberg

01	**LV**	**VE 101 BAUMEISTER**
01	Titel	BAUSTELLENEINRICHTUNG
01.01	Untertitel	BAUSTELLENEINRICHTUNG AUFTRAGNEHMER

Nr.	Leistungsbeschreibung	Menge/ Einh.	Preis (EP)	Gesamt (GP)

Übertrag: .....

- Schroppenlage ca. 50 cm
- zweite Lage Trennvlies

auff der BE- Fläche in Halden zusammenschieben, zur Beprobung,
Leistung daher in Teilschritten.

Abrechnung nach Aufmaß an der Aushubstelle.
Die Entsorgung wird gesondert vergütet.

Ausführung nach Fertigstellung aller Leistungen,
auf Anordnung der OÜ des AG.

Es wird ausdrücklich auf den Baustelleneinrichtungsplan verwiesen, der die betroffene Fläche darstellt.

1.600 m² EP ..... GP .....

ZUR BODENVERWERTUNG

Obwohl die nachfolgend aufgeführten Materialien für die Baustelleneinrichtung gesondert angefahren und aufgebracht wurden,gilt für alle nachfolgenden Positionen, dass ein Glühwert bis einschliesslich 5% bzw. ein TOC- Wert bis einschliesslich 2 % zu berücksichtigen ist, ohne dass dafür eine gesonderte Vergütung erfolgt.

Alle Positionen beinhalten Laden ab Haufwerk, Abfuhr, und ordnungsgemäße Entsorgung / Weiterverwertung.

01.01.18 **Verwertung Schroppenschicht**

Schroppenschicht, Annahme
unbelasteter Bodenaushub, Z 0, ohne Fremdbestandteile, gemäß Eckpunktepapier,
verwerten und der stofflichen Verwertung zuführen.
Leistung einschl. Behälterbereitstellung, Verladung vom Haufwerk,
Transport, Abdeckung staubiger Stoffe, sowie Verwertungs- und eventueller Deponiegebühren.

Zuordnungsklasse: Z 0, gemäß Eckpunktepapier Freistaat Bayern

Der Entsorgungsnachweis ist direkt zu erbringen

1.440 t EP ..... GP .....

Übertrag: .....

Leistungsverzeichnis

Wohnbebauung Birkenstraße West _ Penzberg

01	**LV**	**VE 101 BAUMEISTER**
01	Titel	BAUSTELLENEINRICHTUNG
01.01	Untertitel	BAUSTELLENEINRICHTUNG AUFTRAGNEHMER

Nr.	Leistungsbeschreibung	Menge/ Einh.	Preis (EP)	Gesamt (GP)
			Übertrag:	
01.01.19	**Verwertung Kiesschicht Z 0** Verwertung Kiesschicht, Z 0, Leistung wie vorbeschrieben, jedoch für den nach der Beprobung entsprechend eingestuften Anteil der ca. 30 cm starken Kiesschicht der BE- Fläche, Zuordnungsklasse: Z 0, gemäß Eckpunktepapier Freistaat Bayern Der Entsorgungsnachweis ist direkt zu erbringen	**259,2 t**	EP	GP .....
01.01.20	**Verwertung Kiesschicht Z 1.1** Verwertung Kiesschicht, Z 1.1, Leistung wie vorbeschrieben, jedoch für den nach der Beprobung entsprechend eingestuften Anteil der ca. 30 cm starken Kiesschicht der BE- Fläche, Zuordnungsklasse: Z 1.1, gemäß Eckpunktepapier Freistaat Bayern Der Entsorgungsnachweis ist direkt zu erbringen	**259,2 t**	EP	GP .....
01.01.21	**Verwertung Boden Z1.2** Verwertung Kiesschicht, Z 1.2, Leistung wie vorbeschrieben, jedoch für den nach der Beprobung entsprechend eingestuften Anteil der ca. 30 cm starken Kiesschicht der BE- Fläche, Zuordnungsklasse: Z 1.2, gemäß Eckpunktepapier Freistaat Bayern	**172,8 t**	EP	GP .....
			Übertrag:	

Leistungsverzeichnis

Wohnbebauung Birkenstraße West _ Penzberg

01	**LV**	**VE 101 BAUMEISTER**
01	Titel	BAUSTELLENEINRICHTUNG
01.01	Untertitel	BAUSTELLENEINRICHTUNG AUFTRAGNEHMER

Nr.	Leistungsbeschreibung	Menge/ Einh.	Preis (EP)	Gesamt (GP)
			Übertrag:	.....
01.01.22	**Verwertung Boden Z 2** Verwertung Kiesschicht, Z 2, Leistung wie vorbeschrieben, jedoch für den nach der Beprobung entsprechend eingestuften Anteil der ca. 30 cm starken Kiesschicht der BE- Fläche, Zuordnungsklasse: Z 2, gemäß Eckpunktepapier Freistaat Bayern	**172,8 t**	EP	GP .....
01.01.23	**Zulage Bodenverwertung bei Glühwert > 3%** Zulage für die Bodenverwertung der weiter oben beschriebenen Böden Z0, Z 1.1, und Z 1.2, bei einem im Rahmen der Haufwerksbeprobung festgestellten Glühwerts > 5% ./ TOC- Werts >2, Ans Nachweis ist das Protokoll der Haufwerksbeprobung vorzulegen.	**200 t**	EP	GP .....
01.01.24	**Zulage Bodenverwertung Glühwert > 5% / TOC > 2%** Zulage für die Bodenverwertung der weiter oben beschriebenen Böden bei einem im Rahmen der Haufwerksbeprobung festgestellten Glühwert > 5% bzw. einem TOC- Wert > 2 % Als Nachweis ist das Protokoll der haufwerksbeprobung vorzulegen.	**500 t**	EP	GP .....
01.01.25	**Rückbau und Entsorgung Geotextil / Trennvlies** Rückbau und Entsorgung von Geotextielien und Trennvliesen, wie unter Baustraßen, und Baustelleneinrichtungsflächen verlegt, eingebaut.	**5.150 m²**	EP	GP .....

Summe Untertitel 01.01

BAUSTELLENEINRICHTUNG AUFTRAGNEHMER, Netto: .....

Leistungsverzeichnis

Leistung (Untertitel)

01.02

BAUSTELLENABSICHERUNG

Leistungsverzeichnis

Wohnbebauung Penzberg (M030)

01	**LV**	**VE 101 BAUMEISTER**
01	Titel	BAUSTELLENEINRICHTUNG
01.02	Untertitel	BAUSTELLENABSICHERUNG

Nr.	Leistungsbeschreibung	Menge/ Einh.	Preis (EP)	Gesamt (GP)

ZUR BAUSTELLENABSICHERUNG

Wie den Baustelleneinrichtungsplänen entnommen kann, werden die vier Zeilen zu unterschiedlichen Zeiten begonnen, und fertiggestellt, mit baubeginn im Süden, und Abschluss im Norden.
Das macht Anpassungen und Umbauten, sowie Reduzierungen im Bereich der fertiggestellten Zeilen, erforderlich.
Für Umbauten sind nachfolgend gesonderte Positionen aufgeführt.

Zäune, die im Zug solcher Arbeiten abschließend abgebaut werden, fallen unter den Rückbau, wie in der Grundposition beschrieben. Dafür können keine Umbaukosten erhoben werden.

Das gilt so auch für die anderen Bestandteile der Baustellenabsicherung.

01.02.1 **Bauzaun, als Mobilzaun aufstellen, abbauen**

Bauzaun aus mobilen Stahlrahmenelementen als Baustellenabsperrung,

Aufstellung auf befestigtem und unbefestigtem Untergrund,
mit Bodenverankerung im unbefestigten Untergrund,
mit Stahlrahmenelementen und Rundstahlfüllstäben,
aufgestellt in Stützenfüßen aus Beton,
mit sämtlichen Verbindungen, verschraubter Kupplungen,
mit Beschilderungen auf jedem 3. Zaunelement - Betreten der Baustelle verboten, Eltern haften für ihre Kinder -,
Bauzaun dauerhaft gegen Ausheben gesichert,
mit Höhenversätzen und Eckausbildungen,
Zaunoberkante über Oberfläche Gelände 2,00 m
imit Integration der weiter unten beschriebenen Tore und Türen,
Einzelelemente sind untereinander fest zu verschrauben.

Bauzaun aufstellen, und wieder abbauen,
einschliesslich der Grundvorhaltung über 4 Wochen.

870 m EP ..... GP .....

Übertrag: .....

Leistungsverzeichnis

Wohnbebauung Birkenstraße West _ Penzberg

01	**LV**	**VE 101 BAUMEISTER**
01	Titel	BAUSTELLENEINRICHTUNG
01.02	Untertitel	BAUSTELLENABSICHERUNG

Nr.	Leistungsbeschreibung	Menge/ Einh.	Preis (EP)	Gesamt (GP)

Übertrag: .....

01.02.2 **Bauzaun vorhalten**

Bauzaun wie vorbeschrieben vorhalten,
dazu gehören neben der regelmäßigen Überprüfung des Zustands auch kleinere Reparatur- und Ausbesserungsarbeiten, wie das Erneuern oder die Wiedermontage von Verbindungsschellen, oder das Verrücken von Bauzaunfüssen an ihre ursprünglichen Positionen.
Abrechnung nach lfm und Einsatzwoche.

111.000 mWo EP ..... GP .....

01.02.3 **Bauzaun umsetzen**

Vorbeschriebenen Bauzaun umsetzen,
im Zuge von Umbauten, Teilfertigstellungen, o. vgl.,
Ausführung auf dem Baufeld,

Ausführung nach vorheriger Rückdsprache mit der OÜ.
Abrechnung nach lfm Zaun im Grundriss.

Eigenmächtige oder nicht durch die OÜ autorisierte Umbauten können nicht vergütet werden.

Die Leistung beinhaltet auch den Umbau im Zug der Teilberäumungen nach Frtigstellung der einzelnen Hauszeilen.

400 m EP ..... GP .....

01.02.4 **Tor, Metallgitter, b= 6,00m einbauen**

Im vorbeschriebenen Bauzaun zweiflügliges Drehtor auf Rollen, als stabile selbstragende Konstruktion, mit verwindungssteifem Rahmen aus Stahl-Hohlprofilen mind. 50/50mm, Füllung aus Metallgitter und ggfs. Auskreuzung,

Breite: 6,00 m
Höhe: 2,00m

Drehtor abschließbar, mit starkem Vorhangschloss und Überschlagriegel gesichert, mit Feststeller.
Es sind für die Tore gleichschliessende Schlösser zu

- Fortsetzung auf nächster Seite -

Übertrag: .....

Leistungsverzeichnis

Wohnbebauung Birkenstraße West _ Penzberg

01	**LV**	**VE 101 BAUMEISTER**
01	Titel	BAUSTELLENEINRICHTUNG
01.02	Untertitel	BAUSTELLENABSICHERUNG

Nr.	Leistungsbeschreibung	Menge/ Einh.	Preis (EP)	Gesamt (GP)
			Übertrag:	
	verwenden. Einschließlich der Übergabe von 15 Schlüsseln an die OÜ des AG. Metallgittertor aufstellen, und wieder abbauen, einschliesslich der Grundvorhaltung über 4 Wochen.	**7 St**	EP	GP .....
	Verweis auf Position: 01.02.4 (Seite 33)			
01.02.5	**Tor, Metallgitter, b= 6,00m vorhalten** Tor einschließlich Schloss und Sicherungseinrichtungen, gem. Pos. 01.02.4 ff. vorhalten. Vorhaltedauer: 140 Wochen (Vorhaltung auch über die Ausführungszeit der beauftragten Baumeisterarbeiten hinaus)	**1.050 StWo**	EP	GP .....
01.02.6	**Metallgittertor umsetzen umsetzen** Metallgittertor wie vorbeschrieben umsetzen, im Zuge von Umbauten, Teilfertigstellungen, o. vgl., Ausführung auf dem Baufeld, Ausführung nach vorheriger Rückdsprache mit der OÜ. Abrechnung nach Stück Tor. Eigenmächtige oder nicht durch die OÜ autorisierte Umbauten können nicht vergütet werden.	**4 Stck**	EP	GP .....
01.02.7	**Baustellentüre einbauen, räumen** Feuerverzinktes Bautürelement, einbaufertig für mehrfache Verwendung, Montage in Wandöffnungen oder in Holzwandkonstruktion, wie in Vor-Position beschrieben, dauerhaft befestigen und auf Anordnung der OÜ des AG ausbauen einschliesslich vollständiger Beseitigung aller verwendeten Materialien Öffnungsgrösse von/bis (b x h): 860 - 1180mm x 1980 - 2192mm Ausstattung: - doppelwandiges Türblatt mit Wabeneinlage, dreiseitig			

- Fortsetzung auf nächster Seite -

Übertrag: .....

Leistungsverzeichnis

Wohnbebauung Birkenstraße West _ Penzberg

01	**LV**	**VE 101 BAUMEISTER**
01	Titel	BAUSTELLENEINRICHTUNG
01.02	Untertitel	BAUSTELLENABSICHERUNG

Nr.	Leistungsbeschreibung	Menge/ Einh.	Preis (EP)	Gesamt (GP)
			Übertrag:	
	gefalzt - aushebelsicheren Bänder - massiven Sicherungsbolzen, - Kunststoff-Rundgriffgarnitur mit Stahlkern - Sicherheitsschloß mit gleichschliessendem PZ und mind. 10 Schlüsseln für die OÜ des AG einschliesslich arbeitstäglichem Auf- / Absperrdienst (für die Dauer der beauftragten Baumeisterarbeiten)	**160 St**	EP	GP .....
	Verweis auf Position: 01.02.7 (Seite 34)			
01.02.8	**Baustellentüren vorhalten** Bautüren gem. Vor-Position 01.02.7 vorhalten Vorhaltedauer: 90 Wochen (Vorhaltung auch über die Ausführungszeit der beauftragten Baumeisterarbeiten hinaus)	**12.800 StWo**	EP	GP .....
01.02.9	**Baustellentür umsetzen** Baustellentür wie vorbeschrieben umsetzen, im Zuge von Umbauten, Teilfertigstellungen, o. vgl., Ausführung auf dem Baufeld, Ausführung nach vorheriger Rückdsprache mit der OÜ. Abrechnung nach Stück Tür. Eigenmächtige oder nicht durch die OÜ autorisierte Umbauten können nicht vergütet werden.	**40 Stck**	EP	GP .....
01.02.10	**Prov. Zugänge Rohbauöffnung UG einrichten, räumen** Provisorische Gebäudezugänge in Tiefgaragenzufahrt im UG bestehend aus behelfsmässiger Holzwand mit Tor, einbauen, dauerhaft an Rohbau- Bauteilen befestigen und auf Anordnung der OÜ des AG ausbauen einschliesslich vollständiger Beseitigung aller verwendeten Materialien. Rohbauöffnung Tiefgaragenzufahrt (B/H) ca. 7,8 / 3,4m einschließlich einer 2- flügeligen Tür, nach innen öffnend,			

- Fortsetzung auf nächster Seite -

Übertrag: .....

Leistungsverzeichnis

Wohnbebauung Birkenstraße West _ Penzberg

01	**LV**	**VE 101 BAUMEISTER**
01	Titel	BAUSTELLENEINRICHTUNG
01.02	Untertitel	BAUSTELLENABSICHERUNG

Nr.	Leistungsbeschreibung	Menge/ Einh.	Preis (EP)	Gesamt (GP)
			Übertrag:	
	einschließlich Bändern, schwere Ausführung, provisorischem Türschließer und Türriegel für beidseitige Bedienung, abschliessbar. Türbreite ca. 2,5 bis 3,5 m, Türhöhe jeweils ca. 2,5 bis 3,5 m, Umbauten in geringem Umfang gemäß Baufortschritt oder anderer Erfordernisse sind Bestandteil der Leistung und werden nicht gesondert vergütet.	**4 St**	EP	GP .....
	Verweis auf Position: 01.02.10 (Seite 35)			
01.02.11	**Prov. Zugange UG vorhalten** Prov. Zugang wie in Pos. 01.02.10 beschrieben, instand- und vorhalten. (Vorhaltung auch über die Ausführungszeit der beauftragten Baumeisterarbeiten hinaus, bis zum Einbau der TG- Tore).	**400 StWo**	EP	GP .....
	VERKEHRSSICHERUNG Die Leistungen der Verkehrssicherung sind bis zum Ende der Baumeisterarbeiten vorzuhalten. Sollte eine verlängerte Vorhaltung erforderlich werden, wird das rechtzeitg von der OÜ bekanntgegeben. Erforderliche verkehrsrechtliche Genehmigungen im Zusammenhang mit den nachfolgend beschriebenen Leistungen sind vom AN einzuholen, dafür anfallende Gebühren werden vom AG getragen.			
01.02.12	**Verkehrssicherung Baustellenzu- und ausfahrten einrichten und räumen** Verkehrssicherungen der Baustellenzu- und ausfahrt von der Birkenstraße, bzw. von der Stichstraße, in den Baustellenbereich einrichten und auf Abruf der OÜ des AG räumen und entfernen, einschließlich der Einholung aller erforderlicher Genehmigungen und der Abstimmung mit den Behörden, bzw. den internen zuständigen Stellen. Öffentliche Gebühren trägt der AG (ohne Aufschläge). Leistung beinhaltet notwendige Verkehrszeichenpläne, Beschilderungen, Schrammborde, Schutzplanken und Straßenmarkierungen.			

- Fortsetzung auf nächster Seite -

Übertrag: .....

Leistungsverzeichnis

Wohnbebauung Birkenstraße West _ Penzberg

01	**LV**	**VE 101 BAUMEISTER**
01	Titel	BAUSTELLENEINRICHTUNG
01.02	Untertitel	BAUSTELLENABSICHERUNG

Nr.	Leistungsbeschreibung	Menge/ Einh.	Preis (EP)	Gesamt (GP)

Übertrag: .....

Hinweis Fußgänger:
jeweils am Beginn und Ende
der BE ist an der Birkenstraße, und der Stichstraße, am Gehweg eine Warntafel mit Hinweis auf den Baustellenverkehr einzurichten.

Die Zu-und Ausfahrten werden als ständige Anfahrtsmöglichkeit der Baustelle genutzt.

Für den aus der Baustelle ausfahrenden Verkehr sind u.a. zwingend ein Stoppschild und ein Hinweisschild -Achtung Fußgänger- aufzustellen.
Für den in die Baustelle einfahrenden Verkehr ist u.a. zwingend ein Schild -Geschwindigkeitsbegrenzung 10 km/h- aufzustellen.

1 St EP ..... GP .....

Verweis auf Position: 01.02.12 (Seite 36)

01.02.13 **Verkehrssicherung Baustellenzu- und -Ausfahrten, vorhalten**

Verkehrssicherungen der Baustellenzu- und -Ausfahrten mit sämtlichen notwendigen Elementen, gem. Pos. 01.02.12 vorhalten.

(Vorhaltung auch über die Ausführungszeit der beauftragten Baumeisterarbeiten hinaus)

150 StWo EP ..... GP .....

01.02.14 **Gehwegüberfahrt herstellen, vorhalten, räumen**

Gehwegüberfahrt bestehender Parkbucht-, Grünstreifen- und Gehwegbereiche in der Erschließungsstrasse als Schutz beim Überfahren, Belastbarkeit ausreichend dimensioniert für zweispurigen LKW- Verkehr (wie z.B. Betonlieferfahrzeuge, Betonstahlzug, etc.), als Überfahrt mit Trennschicht herstellen.
(die Art der Ausführung ist dem Auftragnehmer frei gestellt, z.B.
Asphalt- oder Betondecke auf Schutzschicht), vorhalten
(Vorhaltung auch über die Ausführungszeit der beauftragten Erdarbeiten hinaus) und beseitigen einschliesslich ggf. erforderlichem Auffahrtkeil und der fachgerechten Entsorgung sowie aller hierfür anfallenden Gebühren,
Leistung einschliesslich der Grundvorhaltung von 4 Wochen.

Übertrag: .....

Leistungsverzeichnis

Wohnbebauung Birkenstraße West _ Penzberg

01	**LV**	**VE 101 BAUMEISTER**
01	Titel	BAUSTELLENEINRICHTUNG
01.02	Untertitel	BAUSTELLENABSICHERUNG

Nr.	Leistungsbeschreibung	Menge/ Einh.	Preis (EP)	Gesamt (GP)
				Übertrag: .....
		336 m²	EP	GP .....
01.02.15	**Gehwegüberfahrt vorhalten** Gehwegüberfahrten, wie in vorhergehender Position beschrieben, über die Grundeinsatzzeit hinaus vorhalten, Abrechnung nach m2 und Wochen.			
		33.600 m2Wo	EP	GP .....
01.02.16	**Provisorischen Gehweg erstellen** Provisorischen Gehweg erstellen, im nordwestlichen Bereich der Baustelle anschließend an den Kreuzugsbereich Wölflestraße - Birkenstraße, Ausführung als asphaltiertes Provisorium auf Trennlage, mit einer Breite von ca. 1,5 m, mit beidseitigem Brüstungszaun h 1,2 m, im Bereich des Verbaus herstellen, und nach Abschluss der Verfüllarbeiten im betroffenen Bereich wieder zurückbauen.			
		50 m	EP	GP .....
01.02.17	**Provisorischen Gehweg vorhalten** Provisorischen Gehweg, wie vorbeschrieben, vorhalten, Abrechnung nach Länge und Wochen.			
		2.400 mWo	EP	GP .....
01.02.18	**Zusätzliche Verkehrsschilder aufstellen, räumen** Zusätzliche Verkehrsschilder verschiedener Art ("Parkverbot", "Halteverbot", "Achtung Fußgänger", o.ä.) innerhalb und außerhalb der Baustelle aufstellen, vorhalten sowie abbauen und räumen. Schild, aus verzinktem Stahlblech, mit Pulverbeschichtung, sowie Pfosten aus Stahl-Rundrohr, h = 2,00m, mit verschubsicher fixierbarem Aufstellfuß. Die Einzelbeschilderungen sind auf besondere Anweisung des AG aufzustellen. Dies sind keine Beschilderungen aus den Verkehrssicherungspositionen. liefern, aufstellen, abbauen, einschliesslich einer Grundvorhaltung (Grundeinsatzzeit) von 4 Kalenderwochen.			
		4 St	EP	GP .....
				Übertrag: .....

Leistungsverzeichnis

Wohnbebauung Birkenstraße West _ Penzberg

01	**LV**	**VE 101 BAUMEISTER**
01	Titel	BAUSTELLENEINRICHTUNG
01.02	Untertitel	BAUSTELLENABSICHERUNG

Nr.	Leistungsbeschreibung	Menge/ Einh.	Preis (EP)	Gesamt (GP)
			Übertrag:	.....
01.02.19	**Verkehrsschilder vorhalten** Verkehrsschilder wie vor beschrieben vorhalten über die Grundeinsatzzeit von 4 Wochen hinaus, Abrechnung nach Stück und Wochen.	**400 StWo**	EP	GP .....
	STRASSENREINIGUNG			
01.02.20	**Straßenreinigung** Straßenreinigung der an die Baustelle angrenzenden öffentlichen Straßenbereiche, mit einer leistungsfähigen Kehr- und Saugmaschine, Ausführung während der Abbruch- und Erdbauarbeiten, der dabei anfallende Schmutz geht in das Eigentum des AN über und ist von ihm vorschriftsgerecht zu entsorgen. Ausführung im Bereich der angrenzenden Verkehrsflächen (Wölflstraße, Birkenstraße, westliche Stichstraße), Ausführung jeweils während der Erdbau- und Aushubarbeiten, jeweils mit Abschluss der Leistungen zum Ende des Arbeitstags,. Abrechnung als Wochenpauschale.	**25 StWo**	EP	GP .....

Summe Untertitel 01.02

BAUSTELLENABSICHERUNG, Netto: .....

Leistungsverzeichnis

Leistung (Untertitel)

01.03

CONTAINERANLAGEN

Leistungsverzeichnis

Wohnbebauung Penzberg (M030)

01	**LV**	**VE 101 BAUMEISTER**
01	Titel	BAUSTELLENEINRICHTUNG
01.03	Untertitel	CONTAINERANLAGEN

Nr.	Leistungsbeschreibung	Menge/ Einh.	Preis (EP)	Gesamt (GP)
01.03.1	**Sanitärcontainer, Einzelanlage, 1er, einrichten und räumen** Sanitärcontainer für die gesamte Baustellenbelegschaft einschl. Ausbaugewerke antransportieren, aufstellen und nach Beendigung der Bauarbeiten abbauen und abfahren. Grundfläche 15-20 m2 winterfeste und wärmegedämmte Ausführung gemäß Arbeitstättenrichtlinien für Personalstärke von jeweils bis zu 50 Mitarbeiter Ausstattung wie folgt: - Elektro-/Propangasheizung - Beleuchtung - 4 WC-Anlagen, 4 Urinale, 4 Waschbecken - 1 WC Damen mit Waschbecken - Bodenablauf - festmontierte Spiegel - Kanal-, Wasser- und Elektroanschluss Im Preis enthalten sind die Kosten für Installationen, Zugänge, Betrieb (Seife, Papierhandtücher etc.) und Unterhalt, Betrieb und Bedienung der Heizung, Ver- und Entsorgungsanlagen sowie 2x wöchentliche Reinigung. Sanitärcontainer einrichten und räumen, Vorhaltezeit (Grundeinsatzzeit) 4 Kalenderwochen.	**3 St**	EP	GP .....
01.03.2	**Sanitärcontainer, Einzelanlage, 1er, vorhalten** Wie Position 01.03.1 jedoch: Sanitärcontainer, als 1er-Anlage, gem. Vor-Pos. vorhalten, warten und betreiben. Vorhaltung auch über die Ausführungszeit der beauftragten Baumeisterarbeiten hinaus, einschliesslich aller Verbrauchsmaterialien (Toilettenpapier, Papierhandtücher, Seifenspender) Reinigung zweimal wöchentlich.	**435 StWo**	EP	GP .....

Übertrag: .....

Leistungsverzeichnis

Wohnbebauung Birkenstraße West _ Penzberg

01	**LV**	**VE 101 BAUMEISTER**
01	Titel	BAUSTELLENEINRICHTUNG
01.03	Untertitel	CONTAINERANLAGEN

Nr.	Leistungsbeschreibung	Menge/ Einh.	Preis (EP)	Gesamt (GP)

Übertrag: .....

01.03.3 **Sanitärcontainer zusätzliche Reinigung**

Sanitärcontainer über den vorbeschriebenen
wöchentlichen Bedarf hinaus reinigen.
mit einem zusätzlichen Reinigungsdurchgang je Woche,
und Stück Container,
Ausführung nur nach Rücksprache und auf besondere
Anordnung durch die OÜ.

435 StWo EP ..... GP .....

01.03.4 **Baustellen-WC, kranbar, liefern, aufstellen und räumen**

Baustellen-WC (Chemo-Toilette),
kranbare Ausführung, auf Anordnung der OÜ des AG
liefern, aufstellen, räumen.
einschl. Service, bestehend aus
Entsorgung, Reinigung und Desinfektion sowie
Papierlieferung zweimal pro Woche,

Diese Position gilt nur für Leistungen; die auf
ausdrückliche Anweisung der Objektüberwachung als
übergeordnete Baustelleneinrichtung angewiesen wurde
und für den Auftraggeber und Drittgewerke zur Verfügung
gestellt wird.

Vorhaltezeit (Grundeinsatzzeit) 4 Kalenderwochen.

4 St EP ..... GP .....

01.03.5 **Baustellen-WC, vor-, unterhalten**

Baustellen-WC (Chemo-Toilette), vor- und unterhalten,
einschl. Service, bestehend aus
Entsorgung, Reinigung und Desinfektion sowie
Papierlieferung zweimal pro Woche,
sowie wöchentlicher Leerung.

160 StWo EP ..... GP .....

01.03.6 **Erste-Hilfe-Container,1er, einrichten und räumen**

Erste- Hilfe-Container, wie in "Ausführungsbeschreibung
Containeranlage" beschrieben.

Weitere Ausstattung für "Erste-Hilfe"-Container:

Einrichtung:
- 1 Rettungszeichen E003 „Erste Hilfe“

- Fortsetzung auf nächster Seite -

Übertrag: .....

Leistungsverzeichnis

Wohnbebauung Birkenstraße West _ Penzberg

01	**LV**	**VE 101 BAUMEISTER**
01	Titel	BAUSTELLENEINRICHTUNG
01.03	Untertitel	CONTAINERANLAGEN

Nr.	Leistungsbeschreibung	Menge/ Einh.	Preis (EP)	Gesamt (GP)

Übertrag: .....

- Meldeeinrichtung (Mobiltelefon festinstalliert)
- Waschbecken mit fliessendem Kalt- und Warmwasser
- Sichtschutz gegen Einblicke von Aussen
- 1 großer Verbandkasten (Rucksackausführung), gem. ASR 4.3
- 1 Krankentrage
- 1 Untersuchungsliege mit verstellbarem Kopf- und Fußteil
- 1 absperrbarer Aktenschrank
- 1 Schreibtisch
- 1 Schreibtischcontainer
- 1 Büro- Rollenstuhl
- 10 lfm selbstklebende Wandleisten mit Magneten

Erste - Hilfe - Container einrichten und räumen.
Vorhaltezeit (Grundeinsatzzeit) 4 Kalenderwochen.

1 St EP ..... GP .....

Verweis auf Position: 01.03.6 (Seite 42)

01.03.7 **Erste-Hilfe-Container, 1er, vorhalten**

Erste-Hilfe-Container, gem. Vor-Pos 01.03.6 vorhalten, warten und betreiben,
Vorhaltung auch über die Ausführungszeit der beauftragten Baumeisterarbeiten hinaus,
Reinigung einmal wöchentlich.

145 StWo EP ..... GP .....

01.03.8 **Baustellenbüro der Objeküberwachung, 6er, einrichten und räumen**

Baustellenbüro der Objeküberwachung (OÜ) bestehend aus Sechseranlage, wie in "Ausführungsbeschreibung Containeranlage" beschrieben.

<u>Raumaufteilung:</u>
2 Einheiten als Büro
1 Einheit (mittig) mit Windfang, Teeküche, WC
3 Einheiten als Besprechungsraum

<u>Ausstattung (grundsätzlich neuwertig):</u>
- Windfang mit Garderobe
- Teeküche mit Spüle, Unterschrank, Oberschrank Kühlschrank, Spülmaschiene, Kaffeemaschine für 10 Tassen, inkl. Filter und Geschirr für 10 Personen.
- Büro mit 3 x absperrbarem Aktenschrank, 12 m² Regalen, 3 Schreibtischen, 3 Büro- Rollenstühlen, 2,5 x 1 m Arbeitsplatte für Planauflage

- Fortsetzung auf nächster Seite -

Übertrag: .....

Leistungsverzeichnis

Wohnbebauung Birkenstraße West _ Penzberg

01	**LV**	**VE 101 BAUMEISTER**
01	Titel	BAUSTELLENEINRICHTUNG
01.03	Untertitel	CONTAINERANLAGEN

Nr.	Leistungsbeschreibung	Menge/ Einh.	Preis (EP)	Gesamt (GP)

Übertrag: .....

- Besprechungsraum mit Besprechungstisch (25 Personen) Wandleisten ausreichend für das Aufhängen von mindestens 8 DIN A0 Plänen,

- Allgemein: mindestens 10 zusätzliche Schlüssel für die OÜ

Baustellenbüro einrichten und räumen,
Vorhaltezeit (Grundeinsatzzeit) 4 Kalenderwochen.

1 St EP ..... GP .....

Verweis auf Position: 01.03.8 (Seite 43)

01.03.9 **Baustellenbüro der OÜ, 6er, vorhalten, warten, ud betreiben**

Baustellenbüro der OÜ, als 6er-Anlage, gem. Vor-Pos 01.03.8 vorhalten, warten und betreiben,
Vorhaltung auch über die Ausführungszeit der beauftragten Baumeisterarbeiten hinaus,
einschliesslich aller Verbrauchsmaterialien,
Reinigung und Abfallbeseitigung zweimal wöchentlich.

145 StWo EP ..... GP .....

01.03.10 **Technische Ausstattung Baubüro, einrichten und räumen**

Geräte und Anschlüsse:

- Internet über LTE:
  - Internet mit bis zu 300 Mbit/s mit 250 GB Datenvolumen / Monat
  - mit WLAN-Router
  - mit Anschlussmöglichkeit für Aussenantenne

- ein Farbkopiergerät bis DIN A3 in Kombination mit Drucker und Fax beide neueste Technik, einschl. Verbrauchskosten für Zubehör wie Toner und Papier (Durchschnittsverbrauch: 50 Blatt DIN A4 u. 10 Blatt DIN A3 / Woche)

- Klimagerät, wandhängend, als Splitgerät mit außenliegendem Wärmetauscher, innenliegendem Umluftkühlgerät, Temperaturregelung mit Zeitschaltmöglichkeit, je Raum separat.
Kühlleistung ca. 2,4 kW, Leistungsaufnahme ca. 1,4 kW, mit Steckdose und separater Sicherung.

- Fortsetzung auf nächster Seite -

Übertrag: .....

Leistungsverzeichnis

Wohnbebauung Birkenstraße West _ Penzberg

01	**LV**	**VE 101 BAUMEISTER**
01	Titel	BAUSTELLENEINRICHTUNG
01.03	Untertitel	CONTAINERANLAGEN

Nr.	Leistungsbeschreibung	Menge/ Einh.	Preis (EP)	Gesamt (GP)
			Übertrag:	
	Einschliesslich Herstellung und Inbetriebnahme aller Ver- und Entsorgungsanschlüsse, Einschließlich aller Anschluß- und Grundgebühren für Telekommunikation. Technische Ausstattung Baubüro einrichten und räumen, Vorhaltezeit (Grundeinsatzzeit) 4 Kalenderwochen.	**1 St**	EP	GP .....
	Verweis auf Position: 01.03.10 (Seite 44)			
01.03.11	**Technische Ausstattung Baubüro vorhalten** Technische Ausstattung Baubüro gem. Vor-Pos 01.03.10 vorhalten, Vorhaltung auch über die Ausführungszeit der beauftragten Baumeisterarbeiten hinaus. Einschliesslich Wartung und ggf. Instandsetzen der technischen Ausstattung (Telefon, Telefax, Farbkopiergerät, EDV, etc.).	**145 StWo**	EP	GP .....
01.03.12	**Container-Treppenanlage, 1. Geschoss** Außentreppe für vorbeschriebene Containeranlage, als Metallkonstruktion, einschl. Geländer und Eingangspodest für angrenzenden Gangbereich. Treppe modular erweiterbar, aufstellen, abbauen, Vorhaltezeit (Grundeinsatzzeit) 4 Kalenderwochen.	**1 St**	EP	GP .....
	Verweis auf Position: 01.03.12			
01.03.13	**Treppenanlage, vorhalten** Treppenanlage, gem. Vor-Pos. 01.03.12 ff, vorhalten und warten. Vorhaltung auch über die Ausführungszeit der beauftragten Baumeisterarbeiten hinaus. Abrechnung als wöchentliche Stückpauschale.	**145 StWo**	EP	GP .....
			Übertrag:	

Leistungsverzeichnis

Wohnbebauung Birkenstraße West _ Penzberg

01	**LV**	**VE 101 BAUMEISTER**
01	Titel	BAUSTELLENEINRICHTUNG
01.03	Untertitel	CONTAINERANLAGEN

Nr.	Leistungsbeschreibung	Menge/ Einh.	Preis (EP)	Gesamt (GP)
			Übertrag:	.....
01.03.14	**Gangbereich** Gangbereich vor Containern in den Obergeschossen aus Metallkonstruktion auf Auslegern, einschl. Seitengeländer und Durchlaufschutz an Stirnkante Abrechnung pro Container, Länge 2,5m, Vorhaltezeit (Grundeinsatzzeit) 4 Kalenderwochen.	**6 St**	EP	GP .....
01.03.15	**Verweis auf Position: 01.03.14** **Gangbereich, vorhalten** Gangbereich, gem. Vor-Pos. 01.03.14, vorhalten und warten. Vorhaltung auch über die Ausführungszeit der beauftragten Baumeisterarbeiten hinaus. Abrechnung pro Container, Länge 2,5m.	**870 StWo**	EP	GP .....

Summe Untertitel 01.03

CONTAINERANLAGEN, Netto: .....

Leistungsverzeichnis

Leistung (Untertitel)

01.04

BAUWASSER UND ABWASSER

Leistungsverzeichnis

Wohnbebauung Penzberg (M030)

01	**LV**	**VE 101 BAUMEISTER**
01	Titel	BAUSTELLENEINRICHTUNG
01.04	Untertitel	BAUWASSER UND ABWASSER

Nr.	Leistungsbeschreibung	Menge/ Einh.	Preis (EP)	Gesamt (GP)
	ZU DEN BAUWASSERANSCHLÜSSEN Für die Bauwasseranschlüsse sollen die bereits in das Gelände hinein verlegten Leitungsstiche DN 50 für die einzelnen Hauszeilen verwendet werden. Zu allen Leitungen befinden sich Absperrschieber in der Straße westlich des Baufelds. Dazu sind in Abstimmung mit der Stadt Penzberg mit Wasserzählern zu versehende Anschlüsse zu erstellen, jeweils am westlichen Ende der Baufelder der einzelnen Zeilen. Die Bauwasseranschlüsse sind jeweils bis zur Fertigstellung der einzelnen Zeilen vorzuhalten. Die Vorhaltung beinhaltet auch den Winterbetrieb bzw. den Frostschutz der Anschlüsse. Ein fünfter Anschluss ist an der Baustelleneinrichtungsfläche zu erstellen, wo ebenfalls eine Zuleitung, sowie eine Schmutzwasserableitung, eingerichtet werden. Die Lage ist den Baustelleneinrichtungsplänen bzw. der Bauphasenplanung zu entnehmen.			
01.04.1	**Bauwasseranschluss / -entnahmestelle auf - und abbauen** Bauwasseranschluss erstellen und abbauen, Ausführung mit direkt angeschlossenen Entnahmestellen, einschließlich aller erforderlichen Leitungsführungen in frostsicherer Ausführung mit Isoliermantel und Begleitheizung, einschl. aller Schutzmassnahmen gegen Beschädigung (in gefährdeten Bereichen eingegraben), Anschluss mit Rammschutz ca. 1*1 m gegen Anfahren geschützt, Einrichtung als dauerhafte Konstruktion, mit Zählereinrichtung, mit Absperrvorrichtung, mit 5 Wasserhähnen zum Anschluss von Schläuchen, Maschinen, oder Sanitärcontainern, vier der beschriebenen Anschlüsse dienen der Versorgung der Baustelle, der fünfte Anschluss dient der Versorgung des Baufelds.	**5 St**	EP	GP .....

Übertrag: .....

Leistungsverzeichnis

Wohnbebauung Birkenstraße West _ Penzberg

01	**LV**	**VE 101 BAUMEISTER**
01	Titel	BAUSTELLENEINRICHTUNG
01.04	Untertitel	BAUWASSER UND ABWASSER

Nr.	Leistungsbeschreibung	Menge/ Einh.	Preis (EP)	Gesamt (GP)

Übertrag: .....

Verweis auf Position: 01.04.1 (Seite 48)

01.04.2 **Bauwasseranschluss / - entnahmestelle vorhalten**

Bauwasseranschluss / -entnahmestelle wie in Pos. 01.04.1 beschrieben,
vorhalten für eigene, und bauseitige, Leistungen,
auch über die Ausführungszeit der beauftragten Baumeisterarbeiten hinaus.

Der Unterhalt beinhaltet auch den Betrieb der Begleitheizung bei winterlichen Witterungsverhältnisen.

625 StWo EP ..... GP .....

01.04.3 **Wintereinhausung Bauwasseranschluss erstellen und vorhalten**

Wintereinhausung für Bauwasseranschluss erstellen und vorhalten,
Ausführung als Holzkonstruktion, innen isoliert,
mit aufklappbarem Deckel,
mit Bohrungen zur Einführung von Schläuchen,
Größe ca. 0,8*0,8*0,8 m,
auf den Anschluß ausgelegt.
Die Einhausung ist im Herbst aufzubauen, und im Frühjahr abzubauen,
und dient als zusätzlicher Schutz über die Begleit 1*1*1 m, so ausgelegtA

5 St EP ..... GP .....

01.04.4 **Wintereinhausung vorhalten**

Wintereinhausung,
wie in vorhergehender Psoition beschrieben,
vorhalten und instandhalten.

45 StWo EP ..... GP .....

01.04.5 **Abwasseranschluss Baustelleneinrichtungsfläche einrichten und zurückbauen**

Abwasseranschluss Baustelleneinrichtungsfläche einrichten und zurückbauen
einschliesslich aller erforderlichen Leitungsführungen in frostsicherer Ausführung,
einschl. aller Schutzmassnahmen gegen Beschädigung (in gefährdeten Bereichen eingegraben).

Der Anschluss auf der Baustelleneinrichtungsfläche kann an der dort eingerichteteten Ableitung angeschlossen werden.

Übertrag: .....

Leistungsverzeichnis

Wohnbebauung Birkenstraße West _ Penzberg

01	**LV**	**VE 101 BAUMEISTER**
01	Titel	BAUSTELLENEINRICHTUNG
01.04	Untertitel	BAUWASSER UND ABWASSER

Nr.	Leistungsbeschreibung	Menge/ Einh.	Preis (EP)	Gesamt (GP)
			Übertrag:	.....
		4 St	EP	GP .....
	Verweis auf Position: 01.04.5			
01.04.6	**Abwasseranschluss vorhalten** Abwasseranschluss wie in Pos. 01.04.5 beschrieben, vorhalten, einschliesslich der Instandhaltung, sowie des Betriebs bei winterlichen Bedingungen / Frost, auch über die Ausführungszeit der beauftragten Baumeisterarbeiten hinaus.			
		145 StWo	EP	GP .....

Summe Untertitel 01.04

BAUWASSER UND ABWASSER, Netto: .....

Leistungsverzeichnis

Leistung (Untertitel)

01.05

EINRÜSTUNG UND SCHUTZEINRICHTUNGEN

01	**LV**	**VE 101 BAUMEISTER**
01	Titel	BAUSTELLENEINRICHTUNG
01.05	Untertitel	EINRÜSTUNG UND SCHUTZEINRICHTUNGEN

Nr.	Leistungsbeschreibung	Menge/ Einh.	Preis (EP)	Gesamt (GP)

ZU EINRÜSTUNGEN UND SCHUTZEINRICHTUNGEN

Zu den für die Einrüstungen und Sicherungseinrichtungen des Rohbaus wird folgendes angemerkt:

Alle für die Baumeisterarbeiten erforderlichen Einrüstungen und Sicherungseinrichtungen sind in die Einheitspreise mit einzurechnen, und werden nicht gesondert vergütet. Das ist insbesondere für die Einrüstung an den Außenkanten zu beachten. Dort wird für alle folgenden Leistungen das Gerüst verwendet, welches das Gewerk Fassadenbau mitbringt.
Nach Abschluss der Baumeisterarbeiten, mit Beginn der Fassadenarbeiten, ist die Einrüstung Hand in Hand zur Erstellung des Fassadengerüsts zurückzubauen. abzubauen.

Die Art der Ausführung der Einrüstung wird dem AN freigestellt, unter der zwingenden Voraussetzung, dass damit alle einschlägigen Vorschriften und Auflagen zur Sicherheit am arbeitsplatz, und den Arbeitsstättenrichtlinien, eingehalten werden.
Dazu ist die Einrüstung mit dem SiGeKo zu besprechen, und sein Einverständnisdazu einzuholen.

Gesondert vergütet werden nur Einrichtungen, die auch anderen Gewerken dienen, und über die Rohbauarbeiten hinaus vorgehalten werden müssen.

Dabei darf es zu keinem Zeitpunkt zu Sicherheitslücken kommen, die Gewährleistung der Arbeitssicherheit muss zu jedem Zeitpunkt gegeben sein..

ZU ABSTURZSICHERUNGEN UND UMWEHRUNGEN

Die hier beschriebenen Schutzmassnahmen beziehen sich auf Schutzmaßnahmen, die auch der Absicherung anderer Gewerke dienen, unter der Berücksichtigung der DIN 4420 Arbeits- und Schutzgerüste, sowie der UVV Bauarbeiten:

- Treppenhäuser
- Durchbrüche und Deckenaussparungen
- Schächte für Aufzüge, und haustechnische Installationen

,
Alle Konstruktionen sind so auszuführen, daß die Leistungen andere Gewerke dadurch nicht behindert werden.

Die Abrechnung der Absturzsicherungen und Umwehrungen erfolgt zu 70% nach der Herstellung, und zu 30% nach

- Fortsetzung auf nächster Seite -

Übertrag: .....

Leistungsverzeichnis

Wohnbebauung Birkenstraße West _ Penzberg

01	**LV**	**VE 101 BAUMEISTER**
01	Titel	BAUSTELLENEINRICHTUNG
01.05	Untertitel	EINRÜSTUNG UND SCHUTZEINRICHTUNGEN

Nr.	Leistungsbeschreibung	Menge/ Einh.	Preis (EP)	Gesamt (GP)

Übertrag: .....

dem Abbau. Davon ausgenommen sind die Vorhaltepositionen, die nach angefallener Einsatzzeit abgerechnet werden.

Für alle Leistungen ist eine vierwöchige Grundeinsatzzeit in die Positionen einzurechnen, sofern nichts anderes angegeben ist.

Der Verbau verfügt über eine eigene Absturzsicherung, die zusammen mit den Verbauarbeiten beschrieben wird.

Abgedichtete Öffnungsverschlüsse zur Zwischenabdichtung von Geschossen im Bauverlauf sind an anderer Stelle gesondert beschrieben. .

01.05.1 **Brüstungsgeländer Aufzugsportale**

Brüstungsgeländer an den Aufzugsportalen,
als robuste und massive Bohl- und Kantholzkonstruktion,
Höhe ca. 1,1 m,
Breite der Portalbreite von ca. 1,0 m entsprechend ausgeführt,
die Ausführung muß das Herausnehmen der waagrechten Bohlen zu Arbetszwecken auf der Schachtbühne zulassen,
Anordnung an der Schachtaußenwand,
herstellen, unterhalten, und beseitigen,
Abrechnung nach Stück,
Ausführung in jedem Schacht in jeder Etage,
auch im UG.

Ausführung nach vorheriger Rücksprache mit dem AN Aufzugsbau.

Der Rückbau erfolgt Zug um Zug mit dem Einbau der nachfolgend beschriebenen Arbeitsbühnen.

54 St EP ..... GP .....

01.05.2 **Brüstungsgeländer Vorhaltung**

Absturzsicherung Vorhaltung über die 4-wöchige Grundeinsatzzeit hinaus.

4.212 StWo EP ..... GP .....

Übertrag: .....

Leistungsverzeichnis

Wohnbebauung Birkenstraße West _ Penzberg

01	**LV**	**VE 101 BAUMEISTER**
01	Titel	BAUSTELLENEINRICHTUNG
01.05	Untertitel	EINRÜSTUNG UND SCHUTZEINRICHTUNGEN

Nr.	Leistungsbeschreibung	Menge/ Einh.	Preis (EP)	Gesamt (GP)
			Übertrag:	
01.05.3	**Arbeitsbühnen Aufzugsschächte Größe bis ca. 3*3 m** Arbeitsbühnen Aufzugsschächte als robuste Konstruktion aus Kanthölzern und durchtrittsicheren Bohlen, bis zu einer Größe von ca. 3*3 m, Montage im Schacht unter Berücksichtigung und Einbezug der weiter oben beschriebenen Schachteinbauteile, Ausführung nach vorheriger Rücksprache mit dem AN Aufzugsbau. der Rückbau erfolgt Zug um Zug mit den bauseitigen Aufzugsarbeiten. Ausführung in allen Stockwerken, außer im UG.	**42 St**	EP	GP .....
01.05.4	**Arbeitsbühnen Vorhaltung** Arbeitsbühnen Vorhaltung über die 4-wöchige Grundeinsatzzeit hinaus.	**3.276 StWo**	EP	GP .....
01.05.5	**Umwehrungen RWA- Schächte und Dachausstiege** Umwehrung in der Dachfläche, für RWA- Schächte und Dachausstiege, als robuste und massive Bohl- und Kantholzkonstruktion, Höhe ca. 1,1 m, lagegesichert gegen Verrutschen, Abmessung bis zu ca. 1,5*2,5m, aufbauen, vorhalten, und wieder abbauen. Aufgrund der kurzen Aufstelldauer mit wenigen Wochen ist die Vorhaltung mit einzurechnen.	**11 St**	EP	GP .....
			Übertrag:	

Leistungsverzeichnis

Wohnbebauung Birkenstraße West _ Penzberg

01	**LV**	**VE 101 BAUMEISTER**
01	Titel	BAUSTELLENEINRICHTUNG
01.05	Untertitel	EINRÜSTUNG UND SCHUTZEINRICHTUNGEN

Nr.	Leistungsbeschreibung	Menge/ Einh.	Preis (EP)	Gesamt (GP)
			Übertrag:	
01.05.6	**Öffnungsverschluss bis 0,25 m2 herstellen, vorhalten und abbauen** Öffnungsverschluss von Aussparungen und Öffnungen bis 0,25 m2 Größe, durch Gerüstbohlen oder andere geeignete Mittel, gegen Abnehmen / Verrutschen gesichert, herstellen, einbauen, samt Vorhaltung / Überprüfung sowie Abbau wenn nicht mehr erforderlich.	**40 St**	EP	GP .....
01.05.7	**Öffnungsverschluss ca. 0,25 bis 0,5 m2, herstellen, vorhalten und abbauen** Öffnungsverschluss Deckenöffnung, wie vor beschrieben, jedoch ca. 0,25 bis 0,5 m2	**40 Stck**	EP	GP .....
01.05.8	**Öffnungsverschluss ca. 0,5 bis 1,0 m2, herstellen, vorhalten und abbauen** Öffnungsverschluss Deckenöffnung, wie vor beschrieben, jedoch ca. 0,5 bis 1,0 m2	**20 Stck**	EP	GP .....
01.05.9	**Öffnungsverschluss ca.1,0 bis 2,5 m2, herstellen, vorhalten und abbauen** Öffnungsverschluss Deckenöffnung, wie vor beschrieben, jedoch ca. 1,0 bis 2,5 m2.	**20 Stck**	EP	GP .....
01.05.10	**Provisorisches Geländer Treppenhaus** Provisorische Geländerkonstruktionen als Seitenschutz, nach DIN 4420 Arbeits- und Schutzgerüste, als robuste und massive Bohl- und Kantholzkonstruktion, Ausführung im Treppenauge des Treppenhauses,			

- Fortsetzung auf nächster Seite -

Übertrag: .....

Leistungsverzeichnis

Wohnbebauung Birkenstraße West _ Penzberg

01	**LV**	**VE 101 BAUMEISTER**
01	Titel	BAUSTELLENEINRICHTUNG
01.05	Untertitel	EINRÜSTUNG UND SCHUTZEINRICHTUNGEN

Nr.	Leistungsbeschreibung	Menge/ Einh.	Preis (EP)	Gesamt (GP)
			Übertrag:	.....
	sowie an der abschließenden Geschoßdecke, mit Baufortschritt herstellen, unterhalten, und beseitigen, Abrechnung als Stückpauschale für die gesamte Treppe, über alle Stockwerke. Der Rückbau erfolgt Zug um Zug mit dem Einbau der schlosserseitig zu erbringenden Geländer. Leistung als Stückpauschale, für Treppenhäuser über 4, und 5, Geschosse.	**12 Stck**	EP	GP .....
01.05.11	**Vorhaltung Provisorisches Geländer Treppenhaus** Vorhaltung provisorische Geländer, wie vorbeschrieben, Abrechnung nach Stück und Einsatzwochen über die Grundvorhaltung von vier Wochen hinaus.	**936 StWo**	EP	GP .....
01.05.12	**Bautenschutzmatte für prov. Schutz** Bautenschutzmatte zum mechanischem Schutz von Abdichtung/ Dampfsperre liefern und nach Herstellervorschrift lose verlegen, Ausführung auf waagrechten Flächen, zur Aufnahme einer zusätzlichen Abdeckung durch Schaltafeln geeignet, für Gerüstaufstellung, die Bautenschutzplatte ist durch geeignete Massnahmen gegen Verrutschen und Verwehen zu sichern. Diese temporäre Fixierung ist in den Einheitspreis einzurechnen. Bautenschutzmatte nach Aufforderung der Bauleitung wieder entfernen und fachgerecht entsorgen.	**200 m2**	EP	GP .....

Summe Untertitel 01.05

EINRÜSTUNG UND SCHUTZEINRICHTUNGEN, Netto: .....

Leistungsverzeichnis

Leistung (Untertitel)

01.06

WINTERBAUMASSNAHMEN

Leistungsverzeichnis

Wohnbebauung Penzberg (M030)

01	**LV**	**VE 101 BAUMEISTER**
01	Titel	BAUSTELLENEINRICHTUNG
01.06	Untertitel	WINTERBAUMASSNAHMEN

Nr.	Leistungsbeschreibung	Menge/ Einh.	Preis (EP)	Gesamt (GP)
	ZUR BEHEIZUNG Für den Ausbau soll die Beheizung über die Fernwärmeanschlüsse, die ab der Trockenheizung der Estriche zur Verfügung stehen, erfolgen. Es können aber witterungsbedingt vereinzelt vorgezogenen Beheizungen von Teilbereichen erforderlich werden. Dazu werden an dieser Stelle Warmlufterzeuger mit einer Grundmenge angefragt, deren Ausführung sich aber ändern kann, ohne dass das einen Vergütungsanspruch oder einen geänderten Einheitspreis nach sich ziehen darf. . Auch hier sind die Leistungen vor der Ausführung mit der Bauleitung abzuklären, bzw. werden von dieser angeordnet; bei unbestätigter, eigenmächtiger, Ausführung erfolgt keine Vergütung! Der Verbrauch von Betriebsmitteln (Gas, Heizöl) ist mit Rechnung des Lieferanten nachzuweisen, zzgl. Gemeinkostenaufschlag des AN.			
01.06.1	**Warmlufterzeuger ölbeheizt Aufbau / Abbau** Warmlufterzeuger, ölbeheizt Aufbau / Abbau 1 Stck Mieteinheit Warmlufterzeuger ölbefeuert, Typ Thermobile IMA 111 o. vgl., bestehend aus 1 ölbeheizter Warmlufterzeuger, Nennleistung ca. 110 kW, Luftleistung ca. 11.000 m3/h, Pressung ca. 500 PA, Verbrauch max. 11 l/h 1 IBC- Sicherheitstank 1.000 l, doppelwandig, kranbar, mit zulassung für aktive Lagerung und Füllung von Heizöl im Freien 5 Warmluftschläuche 520 mm l jeweils ca. 7,5 m 1 Feuchtraumthermostat 3 m Abgasrohr mit Bogen Abrechnung je 1 Stck für Lieferung, Aufbau und Inbetriebnahme, sowie für Demontage, Abbau und Abtransport nach Leistungsabschluss. Abrechnung der Leistung 70 % mit Inbetriebnahme, 30 % nach Rückbau und Abtransport.			
		5 Stck	EP	GP .....

Übertrag: .....

Leistungsverzeichnis

Wohnbebauung Birkenstraße West _ Penzberg

01	**LV**	**VE 101 BAUMEISTER**
01	Titel	BAUSTELLENEINRICHTUNG
01.06	Untertitel	WINTERBAUMASSNAHMEN

Nr.	Leistungsbeschreibung	Menge/ Einh.	Preis (EP)	Gesamt (GP)

Übertrag: .....

01.06.2 **Warmlufterzeuger ölbeheizt vorhalten und betreiben**

Warmlufterzeuger ölbeheizt vorhalten und betreiben, ohne Brennstoffkosten

zum Betreiben gehören auch regelmäßige Wartung und Überprüfung, sowie Betankung, des Warmlufterzeugers.

Zu Verbrauch und Betankung
Verbrauch eines 110kW- Geräts ca. 10 l/h Heizöl bzw. Diesel je nach Aussentemperatur.
Die Abrechnung erfolgt zum jeweiligen Tagespreis des Brennstoffs zzgl der Geschäftskosten.
Energiekosten (Heizöl/Gas) können nicht angeboten werden, da es sich um Tagespreise handelt.

100 d EP ..... GP .....

WINTERDIENST

Der Winterdienst beinhaltet das Räumen und Freimachen der Wege und Verkehrsflächen innerhalb der vom Bauzaun eingefassten Flächen, sowie des Lagerplatzs nördlich der Wölflstraße mit den dortigen Wege und Verkehrsflächen.
Diese sind bei Frost und Schneefall werktags vor Arbeitsbeginn, bei Erfordernis auch im Tagesverlauf nach neuerlichem Niederschlag, von Schnee und Eis freizuräumen, und mit Feinsand/Splittgemisch abzustreuen. Schneemengen, die den Bauablauf stören, sind in Seitenbereiche des Baufeldes zu transportieren.Bei plötzlichen winterlichen Ereignissen gilt eine Reaktionszeit von einer Stunde als vereinbart.

Die zu räumenden und freizumachenden Flächen und Wege können dem beigefügten Baustelleneinrichtungsplan, entnommen werden.

Die Lagerflächen der ausführenden Firmen sind davon nicht betroffen, für diese sind die Firmen selbst zuständig.

Angrenzenden öffentliche Bereiche sind nicht zu räumen, oder zu streuen, diese liegen im Zuständigkeitsbereich der Gemeinde:

Übertrag: .....

Leistungsverzeichnis

Wohnbebauung Birkenstraße West _ Penzberg

01	**LV**	**VE 101 BAUMEISTER**
01	Titel	BAUSTELLENEINRICHTUNG
01.06	Untertitel	WINTERBAUMASSNAHMEN

Nr.	Leistungsbeschreibung	Menge/ Einh.	Preis (EP)	Gesamt (GP)

Übertrag: .....

01.06.3 **Winterdienst 2021/2022 vorhalten und durchführen**

Winterdienst für die Flächen des Baustellenbereichs,
wie im vorstehenden Hinweis beschrieben,
im Zeitraum vom
01.11.2021 bis 01.04.2022 (21 Wochen),
vorhalten und betreiben.

Die Abrechnung innerhalb des angegebenen
Vorhaltungszeitraums erfolgt auch, wenn klimatisch
bedingt kein Winterdienst durchgeführt werden muss.

Sollte aufgrund besonderer klimatischer Bedingungen ein
früherer Start, oder ein späteres Ende, erforderlich
werden, ergeht dazu eine ausdrückliche Aufforderung
durch die Objektüberwachung AG; die Ausführung hat dann
zu dem hier angebotenen Einheitspreis zu erfolgen.

21 StWo EP ..... GP .....

01.06.4 **Winterdienst 2022/2023 vorhalten und durchführen**

Winterdienst für die Flächen des Baustellenbereichs,
wie in vorstehender Position beschrieben,
jedoch im Zeitraum vom
01.11.2022 bis 01.04.2023 (21 Wochen),
vorhalten und betreiben.

21 StWo EP ..... GP .....

KALKULATIONSHINWEISE ZUM WINTERBAU

Die nachfolgende Positionen sind nur abrechenbar,
soweit die Leistung ausserhalb der "winterbaufreien
Zeit" liegt.

Diese ist wie folgt definiert:

KW 50 / 2021 bis einschl. KW07/2022

In dieser Zeit hat der AN bei der Kalkulation davon
auszugehen dass witterungsbedingt nur eingeschränkte
bzw. unter erschwerten Bedingungen ausführbare
Bauleistungen möglich sind.

Des Weiteren werden keine "Mehrleistungen" aufgrund von
Schneefall anerkannt, soweit dieser Schneefall
voraussehbar in die Arbeitsabläufe hätte eingeplant
werden können.

- Fortsetzung auf nächster Seite -

Übertrag: .....

Leistungsverzeichnis

Wohnbebauung Birkenstraße West _ Penzberg

01	**LV**	**VE 101 BAUMEISTER**
01	Titel	BAUSTELLENEINRICHTUNG
01.06	Untertitel	WINTERBAUMASSNAHMEN

Nr.	Leistungsbeschreibung	Menge/ Einh.	Preis (EP)	Gesamt (GP)

Übertrag: .....

Darüber hinaus wird darauf hingewiesen dass sich Schlechtwettertage, mit denen in dem beauftragtem Zeitraum üblicherweise gerechnet werden muß, nicht bauzeitverlängernd auswirken dürfen.

Die nachfolgenden Leistungen sind vor der Ausführung bei der Bauleitung anzukündigen, und müssen von dieser ausdrücklich bestätigt werden.
Bei unbestätigter, eigenmächtiger, Ausführung erfolgt keine Vergütung!

Für Nachweise von Betonmengen sind neben den Aufmaßen auch die zugehörigen Lieferscheine als Nachweis vorzulegen.

01.06.5 **Vorsorgemaßnahmen Betonieren von +5° bis -3°**

Vorsorgemaßnahmen für das Betonieren bei kühler Witterung, insbesondere durch Warmhalten des Betons, Abdeckung, Beheizung der Schalung u.dgl.

Lufttemperatur beim Betonieren: + 5 bis - 3°

Abrechnung als Zulage auf das Volumen des eingebauten Betons.

500 m³ EP ..... GP .....

01.06.6 **Vorsorgemaßnahmen Betonieren unter -3°**

Vorsorgemaßnahmen für das Betonieren bei kalter Witterung, insbesondere durch Warmhalten des Betons, Abdeckung, Beheizung der Schalung u.dgl..

Lufttemperatur beim Betonieren: unter - 3° bis -5 °C

Abrechnung als Zulage auf das Volumen des eingebauten Betons.

500 m³ EP ..... GP .....

01.06.7 **Einsatz Beton mit höherer Wärmebildung und schnellerer Festigkeitsentwicklung**

Einsatz von Beton mit höherer Wärmebildung und schnellerer Festigkeitsentwicklung
bei Temperaturen unter +5°C im Zeitraum nach der Betonage bis zum Ende des Abbindevorgangs,
gemäß Preisliste Frischbetonwerk, für Betonsorten mit

- Fortsetzung auf nächster Seite -

Übertrag: .....

Leistungsverzeichnis

Wohnbebauung Birkenstraße West _ Penzberg

01	**LV**	**VE 101 BAUMEISTER**
01	Titel	BAUSTELLENEINRICHTUNG
01.06	Untertitel	WINTERBAUMASSNAHMEN

Nr.	Leistungsbeschreibung	Menge/ Einh.	Preis (EP)	Gesamt (GP)
			Übertrag:	.....
	hoher Wärmeentwicklung, als Zulage zu den Positionen Beton liefern und einbauen (im betroffenen Zeitraum). Abrechnung als Zulage auf das Volumen des eingebauten Betons.	**500 m³**	EP	GP .....
01.06.8	**Einsatz Beton mit höherer Festigkeit** Einsatz von Beton mit höherer Festigkeit, als Zulage zu den LV- Positionen C30/37 für die Erhöhung der Festigkeitsklasse auf C37/45 zur Erhöhung des Zementgehalts für Betonagen bei Temperaturen unter 0°C bis -5°C, als Zulage zu den Positionen Beton liefern und einbauen (im betroffenen Zeitraum). Die Preisdifferenz hat sich an den Angaben zum Frischbeton, wie weiter oben beim Material angegeben, zu orientieren. Die Leistung ist im Vorfeld mit der Statik abzuklären, und bedarf deren Zustimmung. Abrechnung als Zulage auf das Volumen des eingebauten Betons.	**500 m³**	EP	GP .....
01.06.9	**Winterzuschlag Beton** Winterzuschlag Beton als Zulage für beheizte Zuschläge, gemäß Preisliste Frischbetonwerk, Betonsorten mit hoher Wärmeentwicklung. als Zulage zu den Positionen Beton liefern und einbauen (im betroffenen Zeitraum). Abrechnung als Zulage auf das Volumen des eingebauten Betons.	**500 m³**	EP	GP .....
01.06.10	**Frischbetonabdeckung mit Wärmeschutzmatten** Frischbetonabdeckung mit Wärmeschutzmatten, als Abdeckung von Decken, als Umhüllung von Wänden und Stützen einschließlich des Entfernens der Wärmeschutzmatte nach			

- Fortsetzung auf nächster Seite -

Übertrag: .....

Leistungsverzeichnis

Wohnbebauung Birkenstraße West _ Penzberg

01	**LV**	**VE 101 BAUMEISTER**
01	Titel	BAUSTELLENEINRICHTUNG
01.06	Untertitel	WINTERBAUMASSNAHMEN

Nr.	Leistungsbeschreibung	Menge/ Einh.	Preis (EP)	Gesamt (GP)
			Übertrag:	.....
	erfolgter Aushärtung, Ausführung bei Temperaturen unter +5°C. Abrechnung nach bedeckter Bauteilfläche, Wände werden beidseitig gerechnet. Die Matten müssen bei Deckenflächen auf den frisch verlegten Beton gelegt werden; Eindrücke in der Deckenoberfläche sind dabei unvermeidbar. Nacharbeiten zur Beseitigung von Abdrücken, Fusspuren, etc., sind in den EP einzurechnen.			
		500 m³	EP	GP .....
01.06.11	**Abdecken Deckenbewehrung** Abdecken von Deckenbewehrungen zum Schutz vor Schnee und Eis in der Bewehrung, sowie Rückbau bei Arbeitswiederaufnahme bzw. vor Betonage, Abrechnung nach abgedeckter Bauteilfläche.			
		500 m³	EP	GP .....
01.06.12	**Einhausung und Beheizen Wandschalung** Einhausung und Beheizen von Wandschalungen, durch Herstellen einer Folieneinhausung für die Wandschalung zum Beheizen der Schalung mit Elektroheizgerät, Aufheizen der Schalung vor der Betonage, Beheizen der frisch betonierten Wände für 24 h, und anschließender Demontage und Entsorgung, Ausführung bei Temperaturen unter 0°C, Abrechnung nach m2 Wandfläche.			
		1.000 m³	EP	GP .....
01.06.13	**Einhausung der Geschosse zum Beheizen Decke** Einhausung von Geschossen zum Beheizen der Decke, durch Herstellen einer leichten Folienwand in Tür- und Fensteröffnungen zum Beheizen der Decken während der Betonage und danach, und anschließender Demontage und Entsorgung, Ausführung bei Temperaturen unter 0°C, Abrechnung nach m2 ausgeführter Folienwand			
		1.000 m³	EP	GP .....
	GEBÄUDEVERSCHLÜSSE Bei den Gebäudeverschlüssen kann aufgrund der nicht vorhersehbaren Witterungsbedingungen keine Aussage zum tatsächlichen Bedarf gemacht werden.			

- Fortsetzung auf nächster Seite -

Übertrag: .....

Leistungsverzeichnis

Wohnbebauung Birkenstraße West _ Penzberg

01	**LV**	**VE 101 BAUMEISTER**
01	Titel	BAUSTELLENEINRICHTUNG
01.06	Untertitel	WINTERBAUMASSNAHMEN

Nr.	Leistungsbeschreibung	Menge/ Einh.	Preis (EP)	Gesamt (GP)

Übertrag: .....

Daher sind in den folgenden Positionen überschlägige Mengen aufgenommen worden.

Die Ausführung erfolgt aber nur auf besondere Anweisung durch die Bauleitung.
Die Einheitspreise sind in jedem Fall aufrecht zu erhalten, unabhängig von Mehrungen oder Minderungen bei den auszuführenden Mengen. Die Ausführung hat mit einem Nachlauf von maximal einer Arbeitswoche nach Aufforderung zu erfolgen.

01.06.14 **Herstellen provisorischer Tiefgaragenverschluss ca. 2,5*7 m**

Herstellen eines provisorischen
Tiefgaragenverschlusses, ,
als robuste Kantholzrahmenkonstruktion,
mit wetterfester Baugitterfolie bespannt,
Abmessung ca. 2,5*7 m,
mit Türöffnung ca. 1,00 x 2,00 m,
an der Tiefgaragenzufahrt,
herstellen, befestigen, und wieder abbauen.

Die Türen werden nachfolgend beschrieben

4 St EP ..... GP .....

01.06.15 **Bautür**

Ausführung Tür als robuste Stahlblechkonstruktion,
mit Klinke, von außen, über Vorhängeschloß absperrbar,
Türblatt mit Überlappung zur Rahmenkonstruktion,
Größe ca. 1,0 x 2,0 m,
Ausführung abgestimmt auf die provisorischen Eingänge
wie weiter oben beschrieben,
sowie zum Einbau in Türüffungen im Gebäude nach
Anweisung der OÜ.

20 St EP ..... GP .....

01.06.16 **Provisorischer Verschluss Fenster und Fassaden bis 2,5 m2**

Schutzvorrichtungen mit PE-Folie einschl. Trag- und Unterkonstruktion sowie Aussteifungen einrichten, und nach Aufforderung durch die Objektüberwachung wieder räumen,

für Fenster- und Türöffnungen, windgesichert,
sturmsicher und schlagregendicht, an Bauwerksöffnungen

- Fortsetzung auf nächster Seite -

Übertrag: .....

Leistungsverzeichnis

Wohnbebauung Birkenstraße West _ Penzberg

01	**LV**	**VE 101 BAUMEISTER**
01	Titel	BAUSTELLENEINRICHTUNG
01.06	Untertitel	WINTERBAUMASSNAHMEN

Nr.	Leistungsbeschreibung	Menge/ Einh.	Preis (EP)	Gesamt (GP)
			Übertrag:	.....
	in Beton- oder Mauerwerkswänden, wie den Lüftungsöffnungen der Tiefgarage, als Holzrahmenkonstruktion mit wetterfester Folie, Rahmen in der Öffnung durch Verkeilen gesichert, Öffnungsgröße bis 2,5 m2.	**24 St**	EP	GP .....
01.06.17	**Provisorischer Verschluss Fenster und Fassaden bis 5 m2** Schutzvorrichtungen wie vorbeschrieben, jedoch Öffnungsgröße bis 5 m2.	**24 St**	EP	GP .....

Summe Untertitel 01.06

WINTERBAUMASSNAHMEN, Netto: .....

Leistungsverzeichnis

Leistung (Untertitel)

01.07

ROHRVERLEGUNG IM VERDRÄNGUNGSVERFAHREN

Leistungsverzeichnis

Wohnbebauung Penzberg (M030)

01	**LV**	**VE 101 BAUMEISTER**
01	Titel	BAUSTELLENEINRICHTUNG
01.07	Untertitel	ROHRVERLEGUNG IM VERDRÄNGUNGSVERFAHREN

Nr.	Leistungsbeschreibung	Menge/ Einh.	Preis (EP)	Gesamt (GP)
01.07.1	**Rohrverlegung im Verdrängungsverfahren Leerrohr DN 100** Rohrverlegung im Verdrängungsverfahren, für Leerrohr DN 100, von der Baustellenfläche unter der Wölflstarüe hindurch, auf eine Länge von ca. 15 m, zur bauseitigen Verlegung der Stromversorgung für die Baustelleneinrichtung, einschliesslich der Erstellung der erforderlichen Start- und Zielgrube mit einer Teife von max. ca. 1,5 m, sowie der Erkundung auf bestehende Leitungsführungen in der Wölflstraße, vorgeschlagen wird die Ausführung über einen Bodenverdrängungshammer mit Erdrakete im starren system, wegen reduzierter Anforderungen an die Zielgenauigkeit. Ausführung als Stückpauschale. Genaue Lagefestlegung in Rücksprache mit der Objektüberwachung.	**1 psch**		GP .....

Summe Untertitel 01.07

ROHRVERLEGUNG IM VERDRÄNGUNGSVERFAHREN, Netto: .....

Summe Titel 01

BAUSTELLENEINRICHTUNG, Netto: .....

zzgl. MwSt. (19,0 %): .....

Gesamtsumme, Brutto: **.....**

Leistungsverzeichnis

Leistung (Titel)

02

BAUGRUBE

Leistungsverzeichnis

Leistung (Untertitel)

02.01

ERDARBEITEN

Leistungsverzeichnis

Wohnbebauung Penzberg (M030)

01	**LV**	**VE 101 BAUMEISTER**
02	Titel	BAUGRUBE
02.01	Untertitel	ERDARBEITEN

Nr.	Leistungsbeschreibung	Menge/ Einh.	Preis (EP)	Gesamt (GP)
	ÜBERGEORDNETES			
	Für die zT über 5 m hohen Baugrubenböschungen sind Standsicherheitsnachweis zu führen, unter Einbezug und Berücksichtigung der dem LEV beigefügten Bodenuntersuchungen.			
	Eine Ausfertigung der Unterlagen ist auf der Baustelle zur Einsichtnahme stets vorzuhalten, eine weitere dem Auftraggeber bzw. der ihn vertretenden Objektüberwachung vor Baugeginn zu übergeben.			
	Die Leistung wird nicht gesondert vergütet, sondern ist in die Einheitspreise mit einzurechnen.			
	OBERBODENABTRAG			
	Das nachfolgend beschriebene Material ist weitgehend sortenrein. Beim Aushub in tieferen Lagen ist allerdings mit dem Einschluss von Steinen bis hin zu kleineren Felsbrocken zu rechnen.			
	In der Südostecke des Baufelds wurde die Tragschicht einer alten Baustelleneinrichtungsfläche bereits abgeräumt. Das verbliebene Material ist zu sammeln, und auf einem gesonderten Haufwerk abzulegen, welches nach der Beprobung vorgabengerecht zu entsorgen ist.			
	Außerdem sind dort einzelne Bereiche mit Asphaltresten durchsetzt, an der bestehenden Böschungskante ist die Asphaltkante eines alten Zufahrtswegs erkennbar. Dieses Material ist ebenso in einem gesonderten Haufwerk zu sammeln, und nach der Beprobung auflagenkonform zu entsorgen.			
02.01.1	**Vegetationsschicht / Grasnarbe abtragen, laden, entsorgen**			
	Vegetationsschicht / Grasnarbe profilgerecht abtragen, auf LKW des AN laden, transportieren, abfahren und entsorgen,			
	das Material geht in das Eigentum des AN über, und ist von ihm fachgerecht und vorschriftskonform abzufahren, und zu entsorgen, bzw. weiter zu verwerten.			
	Mengenermittlung nach Aufmaß an der Entnahmestelle. Die Abrechnung erfolgt nach Fläche in der Draufsicht.			
		5.600 m²	EP	GP .....
			Übertrag:	

Leistungsverzeichnis

Wohnbebauung Birkenstraße West _ Penzberg

01	**LV**	**VE 101 BAUMEISTER**
02	Titel	BAUGRUBE
02.01	Untertitel	ERDARBEITEN

Nr.	Leistungsbeschreibung	Menge/ Einh.	Preis (EP)	Gesamt (GP)

Übertrag: .....

02.01.2 **Oberboden d bis max. 60 cm abtragen, seitlich lagern**

Oberboden profilgerecht abtragen, auf LKW des AN laden,
zur seitlichen Lagerung in nördlichen Baufeldbereich transportieren,
dort in Haufwerken von max. 400 m3 zur Beprobung anschütten,
Schichtstärken Oberboden bis zu 60 cm, gem. Baugrundgutachten,
durchschnittliche Schichtstärke 50 cm,

zur Verwertung siehe weiter unten Abschnitt 02.02 Verwertung.

Die Beprobung erfolgt bauseits.

Mengenermittlung / Abrechnung erfolgt nach Volumen des ausgebauten Materials im Haufwerk.

3.360 m³ EP ..... GP .....

02.01.3 **Abtrag Schotter- und Recyclingmaterialschicht d ca. 30 cm abtragen, laden, seitlich lagern (zur Beprobung)**

Ehemalige BE-Flächen bzw. Baustrassen, im nördlichen Bereich des Baufelds,
bestehend aus Schotter und Recyclingbeton,
Schichtdicke ca. 30 cm,
vor Beginn der Aushubarbeiten für dieselben laden,
zu Zwischenlagerstelle transportieren,
dort in Haufwerken von max. 400 m3 zur Beprobung zwischenlagern.

Die Abfuhr wird gesondert vergütet, siehe Abschnitt BODENVERWERTUNG.

Mengenermittlung nach Aufmaß an der Entnahmestelle.

1.440 m³ EP ..... GP .....

02.01.4 **Abtrag Schotter- und Recyclingmaterialschicht d ca. 5 cm abtragen, laden, seitlich lagern (zur Beprobung)**

Ehemalige BE-Flächen bzw. Baustrassen, im südöstlichen Bereich des Baufelds,
bestehend aus einer dünnen Schotter- und Recyclingmaterialschicht,
Schichtdicke ca. 5 cm,
vor Beginn der Aushubarbeiten laden,
zu Zwischenlagerstelle transportieren,
dort in Haufwerken von max. 400 m3 zur Beprobung zwischenlagern.

- Fortsetzung auf nächster Seite -

Übertrag: .....

Leistungsverzeichnis

Wohnbebauung Birkenstraße West _ Penzberg

01	**LV**	**VE 101 BAUMEISTER**
02	Titel	BAUGRUBE
02.01	Untertitel	ERDARBEITEN

Nr.	Leistungsbeschreibung	Menge/ Einh.	Preis (EP)	Gesamt (GP)

Übertrag: .....

Die Abfuhr wird gesondert vergütet, siehe Abschnitt BODENVERWERTUNG.

Mengenermittlung nach Aufmaß an der Entnahmestelle.

120 m³ EP ..... GP .....

02.01.5 **Abtrag Asphaltbeläge und -reste abtragen, laden, seitlich lagern (zur Beprobung)**

Abtrag Asphaltbeläge und -reste abtragen,
im südöstlichen Bereich des Baufelds,
zT noch in eingebautem Zustand (Belag) i mbereich der Böschungskante,
zT als Brocken bzw. Beimischung,
vor Beginn der Aushubarbeiten laden,
zu Zwischenlagerstelle transportieren,
dort in Haufwerken von max. 400 m3 zur Beprobung zwischenlagern.

Ausführung in kleinen und kleinsten Teilschritten.

Die Abfuhr wird gesondert vergütet, siehe Abschnitt BODENVERWERTUNG.

Mengenermittlung nach Aufmaß an der Entnahmestelle.

10 m³ EP ..... GP .....

BODENAUSHUB

Das gesamte nachfolgend beschriebene Bodenmaterial ist abzufahren, bzw. wird anderwärtig weiterverwertet, wie im folgenden Abschnitt beschrieben.

Wie bereits weiter oben beschrieben, werden die Aushubmengen für die Zeile 1 und 2 auf der Fläche der späteren Zeilen 3 und 4, auf dem Grundstück selbst, zwischengelagert, und beprobt.

Aushubtiefen können wegen der Hangneigung und den sich verschiebenden Schichthöhen nicht gemacht werden, die Baugrubentiefe macht an den nordseitigen Kanten bis zu ca. 5,5 m aus, an den südseitigen Kanten ca. 1 bis 1,5

- Fortsetzung auf nächster Seite -

Übertrag: .....

Leistungsverzeichnis

Wohnbebauung Birkenstraße West _ Penzberg

01	**LV**	**VE 101 BAUMEISTER**
02	Titel	BAUGRUBE
02.01	Untertitel	ERDARBEITEN

Nr.	Leistungsbeschreibung	Menge/ Einh.	Preis (EP)	Gesamt (GP)

Übertrag: .....

m.

Für den in diesem Abschnitt weiter unten beschriebenen Bodeneinbau, soll das Material nicht verwendet werden.

02.01.6 **Bodenaushub Homogenbereich B1, lösen und seitlich lagern (zur Beprobung)**

Bodenaushub Homogenbereich B1,
bestehend aus

Verwitterungslehm / Schluff, schwach sandig bis sandig,
schwach kiesig bis kiesig, tonig bis stark
tonig, teils steinig,
schwach organische Beimengungen
Bodengruppen TM, TL, UM (DIN 18196)
Konsistenz: weich, teils sehr weich

im Aushubbereich ist mit Schichtwasserhorizonten ab ca.
1,5 m unter GOK, teilweise gespannt, zu rechnen.

Material lösen,
zu Zwischenlagerstelle auf dem Baufeld transportieren,
dort in Haufwerken von max. 400 m3 zur Beprobung
zwischenlagern.

Mengenermittlung nach Aufmaß an der Entnahmestelle.

27.550 m³ EP ..... GP .....

02.01.7 **Bodenaushub Homogenbereich B 2-4, lösen und seitlich lagern (zur Beprobung)**

Bodenaushub Homogenbereich B2-4,
bestehend aus

Homogenbereich B2
Geschiebelehm, Diamikton (würmeiszeitliche
Moränensedimente)
Schluff und Ton, Schluff, tonig bis stark tonig; auch
Ton, schluffig
teils feinsandig, schwach kiesig, auch bis stark
kiesig, schwach steinig, teils
mit Blöcken, auch große erratische Blöcke möglich
Bodengruppen TM, UL, ST (DIN 18196)
Konsistenz steif

Homogenbereich B 3
Material wie oben für Homogenbereich B2 beschrieben,

- Fortsetzung auf nächster Seite -

Übertrag: .....

Leistungsverzeichnis

Wohnbebauung Birkenstraße West _ Penzberg

01	**LV**	**VE 101 BAUMEISTER**
02	Titel	BAUGRUBE
02.01	Untertitel	ERDARBEITEN

Nr.	Leistungsbeschreibung	Menge/ Einh.	Preis (EP)	Gesamt (GP)
			Übertrag:	
	jedoch Konsistenz halbfest – fest Bodengruppe TM, ST, SU (DIN 18196) Homogenbereich B 4 (4a, 4b, 4c) KIESE und SANDE Kies, sandig, schluffig (B 4a) auch stark schluffig (B 4b); Sand, kiesig, schwach schluffig bis schluffig (B 4c) als lokal begrenzte Einschaltungen in quartären Moränensedimenten Homogenbereiche B 1, B2, B 3, Bodengruppen GU, GU* SU, SU* (DIN 18196) Lagerungsdichte: mitteldicht, auch dicht, auch locker wassergesättigt; Feinsande auch als Fließsand vorkommend Leistung ansonsten wie vorbeschrieben.	**27.550 m³**	EP	GP .....
02.01.8	**Bodenaushub Homogenbereich B 5, lösen und seitlich lagern (zur Beprobung)** Bodenaushub Homogenbereich B5, bestehend aus Schluff- und Sandmergelstein, Ton-Schluff-Stein, Kalksandstein Gesteinsklasse SF und KA Festigkeit (bis ca. 6 m unter GOK): angewittert, mürb bis mäßig hart Leistung ansonsten wie vorbeschrieben.	**5.510 m³**	EP	GP .....
02.01.9	**Bodenaushub Homogenbereich B 6, lösen und seitlich lagern (zur Beprobung)** Bodenaushub Homogenbereich B6, bestehend aus Gesteinsmaterial, wie in der Vorposition beschrieben, jedoch unverwittert, hart Klüftigkeit: klüftig bis kompakt (Trennflächenabstände 10 cm bis > 60 cm, Annahme aus regionaler gutachterlicher Erfahrung) Leistung ansonsten wie vorbeschrieben.	**610 m³**	EP	GP .....
			Übertrag:	

Leistungsverzeichnis

Wohnbebauung Birkenstraße West _ Penzberg

01	**LV**	**VE 101 BAUMEISTER**
02	Titel	BAUGRUBE
02.01	Untertitel	ERDARBEITEN

Nr.	Leistungsbeschreibung	Menge/ Einh.	Preis (EP)	Gesamt (GP)

Übertrag: .....

02.01.10 **Zulage Transport des Aushubs auf AN- seitige Zwischenlagerfläche**

Zulage Transport des Bodenaushub,
zu einer vom AN dazu beizustellender
Zwischenlagerstelle,

Die Kosten für die Zwischenlagerfläche sind in den Einheitspreis mit einzurechnen. Es wird ausdrücklich darauf hingewiesen, dass der AN diese Fläche beizustellen hat.

Die Leistung fällt für den Aushub der Zeilen 3, und 4, an. Die Verbringung ist als einheitlicher Preis, für alle Bodenarten, anzusetzen.
Die Verwertung erfolgt zu den unter 3.2 aufgeführten Positionen, wo die Böden nach den jeweiligen Klassifizierungen aufgeführt sind.

Mengenermittlung nach Aufmaß an der Entnahmestelle.

30.610 m3 EP ..... GP .....

BÖSCHUNGSABDECKUNG

Die ordentliche Ausführung der Böschungsabdeckung stellt eine Auflage der wasserrechtlichen Auflagen dar, sie soll Auswaschungen der Böschungen so weit wie möglich verhindern, und Niederschlagswasser direkt auf die Sohlen leiten.

02.01.11 **Böschung abdecken, Folie**

Böschung der Baugrube zur Sicherung gegen Tagwasser mit gitterbewehrter Polyethylenfolie, abdecken, einschl. sturmsicherer Befestigung und späterer Beseitigung.
Foliendicke ca. 0,5 mm

Leistung unter Berücksichtigung der Ausführung in Teilflächen.

3.220 m² EP ..... GP .....

Verweis auf Position: 02.01.11

02.01.12 **Vorhaltung Folie**

Folie, gem. Pos. 02.01.11 vorhalten, einschl. Wartung und täglichem Rundgang mit Kontrolle auf Rissbildung der Böschung selbst. Ausführung auch nach Fertigstellung der Erdarbeiten, bis zum Beginn der Baumeisterarbeiten,

- Fortsetzung auf nächster Seite -

Übertrag: .....

Leistungsverzeichnis

Wohnbebauung Birkenstraße West _ Penzberg

01	**LV**	**VE 101 BAUMEISTER**
02	Titel	BAUGRUBE
02.01	Untertitel	ERDARBEITEN

Nr.	Leistungsbeschreibung	Menge/ Einh.	Preis (EP)	Gesamt (GP)
			Übertrag:	
	unter Berücksichtigung der Ausführung in Teilflächen. Vorhaltedauer: 12 Wochen			
		38.640 m²Wo	EP	GP .....
02.01.13	**Baugrubensohle Grobplanum, im Gefälle 2 -4%**			
		12.300 m²	EP	GP .....
	BODENEINBAU - GRÜNDUNG Für den Bodeneinbau im Zug der Verfüllarbeiten soll ausschliesslich Fremdmaterial, und kein Material aus dem Aushub, verwendet werden.			
02.01.14	**Bodeneinbau Tragschicht, Liefermaterial GW, H= 50 -120cm** Kieskoffer für die Gründung der Gebäudeteile und als tragende Schicht unter der Bodenplatte liefern und sorgfältig lagenweise (ca. 30cm) einbauen und verdichten, Material Kiessand der Bodengruppe GW nach DIN 18196, frostsicher (F1 gem. ZTV-StB 17), Verdichtung auf 103% der einfachen Proctordichte (Ev2 >120 MN/m² bzw. Evdyn > 50MN/m²) Ausführung mit laufendem Baufortschritt, begleitend zum Aushub; Einbaudicke: ca. 50 bis ca. 120 cm. Aufgrund der heterogenen Bodenverhältnisse kann es hier zu Verschiebungen kommen. Der Nachweis der ordnungsgemäßen Verdichtung ist mit Lastplattenversuchen oder anderen geeigneten Verfahren zu belegen, die der Abrechnung und Dokumentation beizufügen sind, und deren Kosten in den Einheitspreis mit einzurechnen sind.			
		9.360 m³	EP	GP .....
			Übertrag:	

Leistungsverzeichnis

Wohnbebauung Birkenstraße West _ Penzberg

01	**LV**	**VE 101 BAUMEISTER**
02	Titel	BAUGRUBE
02.01	Untertitel	ERDARBEITEN

Nr.	Leistungsbeschreibung	Menge/ Einh.	Preis (EP)	Gesamt (GP)
			Übertrag:	
02.01.15	**Herstellen Planum Kieskoffer** Planum auf fertigem Kieskoffer herstellen, Zul. Abweichung von Sollhöhe: +/- 3 cm.	**12.300 m²**	EP	GP .....
02.01.16	**Planum im Gefälle, bis 3%** Planum, wie vorbeschrieben, erstellen, jedoch im Gefälle bis ca. 3 %, im Bereich der TG, Zul. Abweichung von Sollhöhe: +/- 3 cm	**12.300 m²**	EP	GP .....
02.01.17	**Geotextil als Trennschicht; 250 g/m²** Geotextil (GRK4) als Trennschicht unter Schüttungen mit Überlappung verlegen Flächengewicht: 250 g/m² Höchstzugkraft längs >/=12 kN/m Höchstzugkraft quer >/=20 kN/m Wasserdurchflussgeschwindigkeitsindex 75*10e-3 GRK 4	**14.700 m²**	EP	GP .....
	BODENEINBAU - HINTERFÜLLUNG			
02.01.18	**Hinterfüllung Bauwerke und Wege, mit Liefermaterial** Hinterfüllung von Bauwerken (Kellerwände), mit Liefermaterial, Material profilgerecht (Böschung ca. 35°) einbauen und lagenweise verdichten. Tiefe Baugrube: ca. -5,00m u.OK FFB Art des Bodens: Kiessand der Bodengruppe GW nach DIN 18196, frostsicher (F1 gem. ZTV-StB 17) Schichtdicke: ca. 30cm Verdichtungsgrad DPr: 103% Die Auffüllhöhe ist mit der Objektüberwachung abzustimmen. Arbeitsräume für weitere Arbeiten sind vorerst auszusparen. Die Abrechnung erfolgt in eingebautem, verdichtetem			

- Fortsetzung auf nächster Seite -

Übertrag: .....

Leistungsverzeichnis

Wohnbebauung Birkenstraße West _ Penzberg

01	**LV**	**VE 101 BAUMEISTER**
02	Titel	BAUGRUBE
02.01	Untertitel	ERDARBEITEN

Nr.	Leistungsbeschreibung	Menge/ Einh.	Preis (EP)	Gesamt (GP)
			Übertrag:	.....
	Material. Der Nachweis der ordnungsgemäßen Verdichtung ist mit Lastplattenversuchen oder anderen geeigneten Verfahren zu belegen, die der Abrechnung und Dokumentation beizufügen sind, und deren Kosten in den Einheitspreis mit einzurechnen sind.	**16.270 m³**	EP	GP .....
02.01.19	**Hinterfüllung Bauwerke, Rollkies** Hinterfüllung von Bauwerken mit Lieferkies, Material einbauen und lagenweise verdichten. Die Arbeiten sind nach Angaben der Bauleitung gemäß dem Baufortschritt durchzuführen. Material: Rollkies Körnung: 16/32 mm Der Nachweis der ordnungsgemäßen Verdichtung ist mit Lastplattenversuchen oder anderen geeigneten Verfahren zu belegen, die der Abrechnung und Dokumentation beizufügen sind, und deren Kosten in den Einheitspreis mit einzurechnen sind.	**500 m³**	EP	GP .....

Summe Untertitel 02.01

ERDARBEITEN, Netto: .....

Leistungsverzeichnis

Leistung (Untertitel)

02.02

BODENVERWERTUNG

Leistungsverzeichnis

Wohnbebauung Penzberg (M030)

01	**LV**	**VE 101 BAUMEISTER**
02	Titel	BAUGRUBE
02.02	Untertitel	BODENVERWERTUNG

Nr.	Leistungsbeschreibung	Menge/ Einh.	Preis (EP)	Gesamt (GP)
	ZUR BODENVERWERTUNG Wegen der besonderen Lage und Bodenbeschaffenheit gilt für alle nachfolgenden Positionen, dass ein Glühwert bis einschliesslich 5% bzw. ein TOC- Wert bis einschliesslich 2 % zu berücksichtigen ist, ohne dass dafür eine gesonderte Vergütung erfolgt. Alle Positionen beinhalten Laden ab Haufwerk, Abfuhr, und ordnungsgemäße Entsorgung / Weiterverwertung.			
02.02.1	**Verwertung Oberboden, Z 0** Unbelasteter Oberbodenaushub, Z 0, ohne Fremdbestandteile, gemäß Eckpunktepapier, verwerten und der stofflichen Verwertung zuführen. Leistung einschl. Behälterbereitstellung, Verladung innerhalb des Baufeldes vom Haufwerk oder direkt aus dem Baufeld, Transport zu Deponie bzw. Verwertungsstelle, Abdeckung staubiger Stoffe, sowie Verwertungs- und Deponiegebühren. Zuordnungsklasse: Z 0, gemäß Eckpunktepapier Freistaat Bayern Der Entsorgungsnachweis ist direkt zu erbringen	**4.040 t**	EP	GP .....
02.02.2	**Verwertung Oberboden, Z1.1** Wie Position 02.02.1 jedoch: Belasteter Oberboden, Z1.1 gemäß Eckpunktepapier, verwerten und der stofflichen Verwertung zuführen. Zuordnungsklasse: Z 1.1, gemäß Eckpunktepapier des Freistaates Bayern Der Entsorgungsnachweis ist direkt zu erbringen	**760 t**	EP	GP .....
02.02.3	**Verwertung Oberboden, Z 1.2** Wie Position 02.02.1 jedoch: Belasteter Oberboden, Z 1.2, gemäß Eckpunktepapier, verwerten und der stofflichen Verwertung zuführen.			

- Fortsetzung auf nächster Seite -

Übertrag: .....

Leistungsverzeichnis

Wohnbebauung Birkenstraße West _ Penzberg

01	**LV**	**VE 101 BAUMEISTER**
02	Titel	BAUGRUBE
02.02	Untertitel	BODENVERWERTUNG

Nr.	Leistungsbeschreibung	Menge/ Einh.	Preis (EP)	Gesamt (GP)
			Übertrag:	
	Zuordnungsklasse: Z 1.2, gemäß Eckpunktepapier des Freistaat Bayern Der Entsorgungsnachweis ist direkt zu erbringen			
		260 t	EP	GP .....
02.02.4	**Verwertung Asphaltfräsgut und Recyclingbeton, Z 1.1** Asphaltfräsgut und Recyclingbeton, Z 1.1, gemäß Eckpunktepapier, verwerten und der stofflichen Verwertung zuführen. Leistung einschl. Behälterbereitstellung, Verladung innerhalb des Baufeldes vom Haufwerk oder direkt aus dem Baufeld, Transport, Abdeckung staubiger Stoffe, sowie Verwertungs- und Deponiegebühren. Zuordnungsklasse: Z 1.1, gemäß Eckpunktepapier Freistaat Bayern Der Entsorgungsnachweis ist direkt zu erbringen			
		2.600 t	EP	GP .....
02.02.5	**Verwertung Boden Z0** Unbelasteter Bodenaushub, Z 0, ohne Fremdbestandteile, gemäß Eckpunktepapier, verwerten und der stofflichen Verwertung zuführen. Leistung einschl. Behälterbereitstellung, Verladung innerhalb des Baufeldes vom Haufwerk oder direkt aus dem Baufeld, Transport, Abdeckung staubiger Stoffe, sowie Verwertungs- und Deponiegebühren. Zuordnungsklasse: Z 0, gemäß Eckpunktepapier Freistaat Bayern Der Entsorgungsnachweis ist direkt zu erbringen			
		93.100 t	EP	GP .....
			Übertrag:	

Leistungsverzeichnis

Wohnbebauung Birkenstraße West _ Penzberg

01	**LV**	**VE 101 BAUMEISTER**
02	Titel	BAUGRUBE
02.02	Untertitel	BODENVERWERTUNG

Nr.	Leistungsbeschreibung	Menge/ Einh.	Preis (EP)	Gesamt (GP)
			Übertrag:	.....
02.02.6	**Verwertung Boden Z1.1** Belasteter Bodenaushub, Z1.1 gemäß Eckpunktepapier, verwerten und der stofflichen Verwertung zuführen. Zuordnungsklasse: Z 1.1, gemäß Eckpunktepapier des Freistaates Bayern Der Entsorgungsnachweis ist direkt zu erbringen	**17.450 t**	EP	GP .....
02.02.7	**Verwertung Boden Z1.2** Belasteter Bodenaushub, Z1.2 gemäß Eckpunktepapier, verwerten und der stofflichen Verwertung zuführen. Zuordnungsklasse: Z 1.2, gemäß Eckpunktepapier des Freistaates Bayern Der Entsorgungsnachweis ist direkt zu erbringen	**5.820 t**	EP	GP .....
02.02.8	**Entsorgung Asphaltbeläge und -reste (AVV 17 03 02)** Entsorgung von Asphaltbelägen und -resten, Einstufung als gering verunreinigter Ausbauasphalt PAK-Gehalt: 10 bis 25 mg/kg (Phenolindex = 0,1 mg/l), AVV-Abfall-Schlüssel: 17 03 02 (ohne 17 03 01) Verwertungsklasse nach RuVA-StB: A Der Entsorgungsnachweis ist direkt zu erbringen, das abzubrechende Material geht in das Eigentum des AN über, die Leistung beinhaltet Laden, Abfuhr, und u, und vorschriftskonforme Entsorgung. Abrechnung nach Wiegeschein.	**10 to**	EP	GP .....
02.02.9	**Zulage Bodenverwertung Glühwert > 5% / TOC > 2%** Zulage für die Bodenverwertung der weiter oben beschriebenen Böden bei einem im Rahmen der Haufwerksbeprobung festgestellten Glühwert > 5% bzw. einem TOC- Wert > 2 % Als Nachweis ist das Protokoll der haufwerksbeprobung vorzulegen.	**5.000 t**	EP	GP .....
			Übertrag:	.....

Leistungsverzeichnis

Wohnbebauung Birkenstraße West _ Penzberg

01	**LV**	**VE 101 BAUMEISTER**
02	Titel	BAUGRUBE
02.02	Untertitel	BODENVERWERTUNG

Nr.	Leistungsbeschreibung	Menge/ Einh.	Preis (EP)	Gesamt (GP)

Summe Untertitel 02.02

BODENVERWERTUNG, Netto: .....

Leistungsverzeichnis

Leistung (Untertitel)

02.03

WASSERHALTUNG

Leistungsverzeichnis

01	**LV**	**VE 101 BAUMEISTER**
02	Titel	BAUGRUBE
02.03	Untertitel	WASSERHALTUNG

Nr.	Leistungsbeschreibung	Menge/ Einh.	Preis (EP)	Gesamt (GP)
	Abschnitt Wasserhaltung wird nachgereicht!			

Nur Textinformation - Untertitel 02.03

WASSERHALTUNG

Leistungsverzeichnis

Leistung (Untertitel)

02.04

VERBAUARBEITEN

Leistungsverzeichnis

Wohnbebauung Penzberg (M030)

01	**LV**	**VE 101 BAUMEISTER**
02	Titel	BAUGRUBE
02.04	Untertitel	VERBAUARBEITEN

Nr.	Leistungsbeschreibung	Menge/ Einh.	Preis (EP)	Gesamt (GP)

ZTV ZUSÄTZLICHE TECHNISCHE VORBEMERKUNGEN BOHRPFAHLARBEITEN

An diesen Bauvorhaben werden
Verbauarbeiten an der Nordseite der Baugrube,
Ausführung als Bohrpfahlwand mit
Spritzbetonausfachungen;
zur Ausführung kommen.

Für die Arbeiten gilt:

Der erforderliche Geräteeinsatz einschl. Anfahrt,
aufstellen, umsetzen sowie abbauen und abfahren wird
als einmalige Einsatzpauschale vergütet.
Die Pfahlbohrungen, einschließlich eventuell
erforderlicher Leerbohrungen und
Durchfahren von Bohrhindernissen, sind so auszuführen,
dass kein Schaden an der vorhandenen Bausubstanz
entsteht (z.B. erschütterungsfreies Drehbohrverfahren).
Folgende Toleranzen sind bei der Herstellung der
Bohrpfähle nach Angaben Tragwerksplanung einzuhalten:
- Lotabweichung = 0,5%.
- Achsabweichung ± 2cm
Für alle Pfahlbohrungen sind während der Herstellung
Protokolle gem. DIN EN 1536 bzw. DIN zu führen. Die
Protokolle sind arbeitstäglich der AG-Bauleitung zu
übergeben.
Gemäß Baugrundgutachten wurde bei den
Aufschlussarbeiten Grundwasser angetroffen.
Bemessungswasserstand siehe Baugrundgutachten. Hieraus
resultierende Erschwernisse, wie z.B. Bohren mit
Wasserauflast gem. DIN 18301, Abs. 3.2.4, bei
auftriebsgefährdeten Bodenschichten, sind in die
Einheitspreise einzurechnen.
In Bereichen mit Spritzbetonauftrag, sind die
Bohrpfahlwände zu säubern und entsprechend
vorzubehandeln; auf eine Abspitzen von Vorwüchsen kann
dabei verzichtet werden.

Von dem verwendeten Pfahlbeton ist vor Baubeginn eine
Eignungsprüfung mit Sortenverzeichnis vorzulegen. Die
Güteprüfung (Probewürfel) erfolgt gem. DIN EN 1536 bzw.
DIN SPEC 18140. Anhand der Ergebnisse der
Druckfestigkeitsprüfungen sind dem Auftraggeber
Prüfzeugnisse vorzulegen.
An allen Abbruchkanten zur Baugrube sind geeignete
Absturzsicherungen gemäß den geltenden
Unfallverhütungsvorschriften (UVV) herzustellen. Diese
Leistungen sind in gesonderter Position beschrieben.
Erforderliche Bohrebenen und Zufahrten für die
jeweiligen Geräte sind vom AN zu planen und zu
erstellen. Dazu gehört auch das Anlegen und der

- Fortsetzung auf nächster Seite -

Übertrag: .....

Leistungsverzeichnis

Wohnbebauung Birkenstraße West _ Penzberg

01	**LV**	**VE 101 BAUMEISTER**
02	Titel	BAUGRUBE
02.04	Untertitel	VERBAUARBEITEN

Nr.	Leistungsbeschreibung	Menge/ Einh.	Preis (EP)	Gesamt (GP)

Übertrag: .....

Unterhalt eines ausreichend breiten
und befestigten Bohrplanums für das Herstellen der Bohrpfähle, einschließlich evtl. liefern, einbauen und wieder ausbauen von tragfähigem Material (z.B. Schotter). Diese Leistungen sind in den Angebotspreis mit einzurechnen.
Vor Ausführungsbeginn hat der AN Erkundigungen über Sparten und und unterirdische Einbauten einzuholen und die Trassen vor Ort zu lokalisieren Anm.: Das Verlegen der LWL- Leitung an der Ecke Birkenstraße - Wölflstraße wird weiter unten gesondert beschrieben).

Für das bei den Pfahlbohrungen anfallende Bohrgut gilt folgende Regelung:
Die Förderung und seitliche Lagerung ist in die Einheitspreise einzukalkulieren, dazu gehört auch die sortenreine Materialtrennung des Bohrguts entsprechend Baugrundgutachten. Das spätere Laden und die Weiterverwendung bzw. Entsorgung sind im Titel Erdarbeiten enthalten.

VERBAUARBEITEN BAUGRUBE NORDSEITE

Zu den Verbauarbeiten ist der Plan E-VO1, sowie das Baugrundgutachten, zu beachten.

Für den Verbau auf der Nordseite wird für zwei Abschnite die Absicherung durch eine aufgelöste Bohrpfahlwand, mit einer Spritzbetonausfachung, vorgeschlagen.
Dazu sollen bewehrte Bohrpfähle mit einem Achasabstand von ca. 2,5 m gesetzt, undmit einer ca. 0,2 m starken Spritzbetonausfachung versehen, werden.

Der erste Abschnitt dient der Sicherung des bauseitigen Trafohäuschens auf der Nordseite der Baugrube, siehe dazu Schnitt RS 2.
Der Verbau muss einen Mindestabstand von 2 m zum Trafohäuschen wahren.

Der zweite Abschnitt sichert den Eckbereich der Baugrube zur Ecke Wölflstraße - Birkenstraße ab, siehe dazu Schnitte RS4 und RS 5..
In diesem Abschnitt ist für jede Ausfachung eine Entspannungsbohrung zur Wasserableitung in Höhe des GW Stands auszuführen.
Darüber hinaus muss vor Beginn der Arbeiten die dort im Eckbereich verlaufende LWL- Leitung verlegt werden,

- Fortsetzung auf nächster Seite -

Übertrag: .....

Leistungsverzeichnis

Wohnbebauung Birkenstraße West _ Penzberg

01	**LV**	**VE 101 BAUMEISTER**
02	Titel	BAUGRUBE
02.04	Untertitel	VERBAUARBEITEN

Nr.	Leistungsbeschreibung	Menge/ Einh.	Preis (EP)	Gesamt (GP)

Übertrag: .....

unter rechtzeitiger vorheriger Abstimmung mit den Stadtwerken Penzberg bzw. dem zuständigen Betreiber.

Darüber hinaus ist der bestehende Gehweg durch ein Provisorium zu ersetzten, für die Dauer der Baumaßnahme.

Die Verformung des Baugrubenverbaus darf maximal 20 mm betragen.

Es wird auf das der Ausschreibung beigefügte Bodengutachten verwiesen, das bei den Planungs- und Berechnungsleistungen immer mit zu berücksichtigen ist.-

02.04.1 **Ausführungsplanung Verbau**

Ausführungsplanug Verbau,
für die nachfolgend beschriebenen Verbauleistungen,
einschl. aller erforderlichen Werk- und Montgezeichnungen, Detailnachweise sowie der zugehörigen Standsicherheitsnachweise (Statik) für alle Zwischenbauzustände und den Endzustand.

der ausgeschriebene Verbau wurde bereits statisch berechnet, dimensioniert, und seitens der Prüfstatik freigegeben, und ist daher der Kalkulation zugrunde zu legen,.

Rechtzeitige Vorlage der jeweiligen Unterlagen vor Ausführung in 3-facher Ausfertigung (Papierform) und einfach in digitaler Form beim AG sowie seinen Vertretern (OÜ + Statik),
dazu ist mit den Berechnungen unmittelbar nach Beauftragung zu beginnen,
Vorlage spätestens 3 Wochen darauf.

Abrechnung pauschal für die gesamte Leistung.

1 psch GP .....

Übertrag: .....

Leistungsverzeichnis

Wohnbebauung Birkenstraße West _ Penzberg

01	**LV**	**VE 101 BAUMEISTER**
02	Titel	BAUGRUBE
02.04	Untertitel	VERBAUARBEITEN

Nr.	Leistungsbeschreibung	Menge/ Einh.	Preis (EP)	Gesamt (GP)
			Übertrag:	.....
02.04.2	**Geräte und Baustelleneinrichtung Einsatzpauschale** Einsatzpauschale, für alle Fahrzeuge, Maschinen, Geräte und sonstige Einrichtungen, die im Zug der Erstellung der Bohrpfahlwand und der Spritzbetonausfachung, wie nachfolgen beschrieben, zum Einsatz kommen. Abrechnung als einmalige Stückpauschale, die Arbeiten sind in einem Zug auszuführen.	**1 St**	EP	GP .....
02.04.3	**Erstellen Arbeitsplanum für Bphrpahlarbeiten** Erstellen eines Planums für die Bohrpfahlarbeiten, dabei ist zu berücksichtigen, dass die Arbeiten von der im Bereich der Baugrube bereits bestehenden vorbereiteten und geschotterten Fläche im Bereich der Zeile 4 aus durchgeführt werden können, und die Erstellung des Planums daher nur im Freiräumen, und der Überprüfung, der Flächen, besteht, Ausführung in zwei Stückpauschalen, für den Abschnitt am Trafo, und an der Nordostecke des Grundstücks.	**2 St**	EP	GP .....
02.04.4	**Erstellung Bohrpfähle d ca. 88 cm bewehrt** Erstellung von bewehrten Bohrpfählen, in zwei Bereichen am nördlichen Rand der Baugrube, , entsprechend den Schnitten RS2, und RS 4 und 5, Ausführung als bewehrter Pfahl, Pfahldurchmesser ca 88 cm Pfahllängen über alles zwischen ca. 9,5 und ca.11,5 m, vertikal ausgerichtet, Bewehrung wird gesondert vergütet, Ausführung gem. ZTV Verbauarbeiten, bestehend aus folgenden Einzelleistungen: - Anrichten des Bohrgerätes an jedem Bohrpunkt - Umsetzen von Bohrpunkt zu Bohrpunkt - Abteufen von Bohrungen durch alle Bodenschichten gemäß Bodengutachten - Einbauen und Wiederziehen der erforderlichen Bohrverrohrung - Einbauen der erforderlichen Bewehrungskörbe (liefern der Bewehrung wird gesondert vergütet) - Liefern von Beton in der statisch erforderlichen Betongüte - Einbauen des Betons mittels Schüttrohren - Verdichten des Betons gemäß DIN EN 1536			

- Fortsetzung auf nächster Seite -

Übertrag: .....

Leistungsverzeichnis

Wohnbebauung Birkenstraße West _ Penzberg

01	**LV**	**VE 101 BAUMEISTER**
02	Titel	BAUGRUBE
02.04	Untertitel	VERBAUARBEITEN

Nr.	Leistungsbeschreibung	Menge/ Einh.	Preis (EP)	Gesamt (GP)

Übertrag: .....

- seitliche Lagerung des Bohrguts (Abfuhr und weitere Verwertung haben zusammen mit dem übrigen Aushub zu erfolgen)
- Erstellen von Bohrprotokollen nach DIN EN 1536, Abschnitt 10 und gemäß den Vorgaben des Baugrundgutachtens (Baugrundaufbau, Grundwasserverhältnisse, wasserrechtliche Anforderungen etc.).

Herstellungstoleranzen:
- am Pfahlkopf: 1,0 cm
- am Bohransatzpunkt max. +/- 2 cm, sowie
- Vertikalabweichung max. 0,5%/m Bohrpfahlwandlänge.

Pfahlachsabstand ca. 250cm
Beton C25/30, XC2, XF1, WF
Betonstahl B500A

Abrechnung nach lfm Pfahllänge, gemäß statischer Anforderung, entsprechend den Planungsangaben.
Die Bewehrung wird - wie weiter oben bereits aufgeführt - gesondert vergütet.

270 m EP ..... GP .....

02.04.5 **Bewehrung Bohrpfähle d 88**

Bewehrung Bohrpfähle aus Betonstahl BSt 500 S (A), für die statisch und konstruktiv erforderliche Pfahlbewehrung (Längs- und Wendelbewehrung) des Verbaus im Norden d 88 cm,
Verschnitte oder z. B,. infolge Überlänge notwendige Bewehrungsstöße werden nicht gesondert vergütet, einschl. Ablängen der Bewehrungseisen, Biegen und Flechten
zur Herstellung von Bewehrungskörben sowie Transport der Körbe vom Herstellungs- zum Einbauort. Die Körbe werden, soweit erforderlich, verschweißt. Korbstöße sind einzurechnen und werden nicht gesondert vergütet.
Einschließlich der konstruktiv erforderlichen Bewehrung gem. DIN EN 1536, wie Aussteifungsringe, Abstandhalter, Fußkreuz, Fußplatte etc.
Zur Erzielung einer ausreichenden Stabilität werden Aussteifungsringe eingebaut, deren Gewicht bei der Abrechnung nicht mit berücksichtigt wird.
Höhentoleranz für Bewehrungseinbau:
+/- 1 % der Korblänge, bzw. max. +/- 10 cm.
(Der kleinere Wert ist maßgebend).

20 to EP ..... GP .....

Übertrag: .....

Leistungsverzeichnis

Wohnbebauung Birkenstraße West _ Penzberg

01	**LV**	**VE 101 BAUMEISTER**
02	Titel	BAUGRUBE
02.04	Untertitel	VERBAUARBEITEN

Nr.	Leistungsbeschreibung	Menge/ Einh.	Preis (EP)	Gesamt (GP)
			Übertrag:	.....
02.04.6	**Zulage Bohrhindernisse (Fels)** Zulage für das Bohren durch natürliche Bodenhindernisse BKL 6 und 7 (Fels), Abrechnung nach m2 vertikaler Ansichtsfläche gem. Bohrprotokoll.	**10 m2**	EP	GP .....
02.04.7	**Entspannungsbohrungen zur Wasserabfuhr** Entspannungsbohrungen zur Wasserabfuhr, Ausführung im Bereich der Schnitte RS4 und RS5, Ausführung in den dort angeordneten Pfählen, als geneigt zur Baugrube hinführende Bohrung auf Höhe der anstehenden wasserführenden Schichten, d ca. 50 mm.	**19 St**	EP	GP .....
02.04.8	**Erstellung Spritzbetonausfachung** Erstellung Spritzbetonausfachung zwischen den vorbeschriebenen Bohrpfählen, zur Erosions- bzw. Böschungssicherung laut DIN 18551, gem. Ausführungsplanung des AG bzw. den dazu vorliegenen Angaben aus den Schnitten der Baugrubenplanung (RS2, RS 4, RS5). Ausbildung als gerade Wand, mit ca. 20 cm Stärke, einzurechnen sind u.a. auch: - ggf. erforderliche Erdarbeiten - Lieferung und Einbau eventuell statisch/konstruktiv erforderlicher Bewehrung (BSt 500 M, Q335A) - Mehrmengen durch Herstellungstoleranzen - Rückprall einschl. Beseitigung des anfallenden Materials - Ausführung eines wirksamen Spritzschutzes - Einbauhöhe bis ca. 3,5 m, die Ausführung der Ausfachung erfolgt nur bis auf Höhe der Böschungsoberkante innerhalb der baugrube, wie aus den Schnitten ersichtlich. Oberflächenbeschaffenheit: spritzrau Abrechnung der planeben hergestellten Ausfachungsflächen entsprechend den Ansichtsflächen zwischen den Pfählen in m2, Das Laden und Entsorgen des Rückprallgutes ist einzurechnen.	**90 m2**	EP	GP .....
			Übertrag:	.....

Leistungsverzeichnis

Wohnbebauung Birkenstraße West _ Penzberg

01	**LV**	**VE 101 BAUMEISTER**
02	Titel	BAUGRUBE
02.04	Untertitel	VERBAUARBEITEN

Nr.	Leistungsbeschreibung	Menge/ Einh.	Preis (EP)	Gesamt (GP)
			Übertrag:	.....
02.04.9	**Absturzsicherung am oberen Abschluss des Verbaus** Absturzsicherung am oberen Abschluss des Verbaus, als robustes Bohlengeländer, Ausführung unter Einhaltung der einschlägigen Sicherheitsvorschriften, die Leistung beinhaltet die fachgerechte Erstellung, die Grundvorhaltung über 4 Wochen, sowie den Rückbau im Zuge des Rückbaus des Verbaus. Abrechnung nach Länge im Grundriss.	**60 m**	EP	GP .....
02.04.10	**Vorhaltedauer der vorbeschriebenen Absturzsicherung** Vorhaltedauer der vorbeschriebenen Absturzsicherung über die Grundvorhaltung von 4 Wochen hinaus, in Wochen.	**1.200 mWo**	EP	GP .....
02.04.11	**Bestandsdokumentation Baugrubenverbau** Bestandsdokumentation Baugrubenverbau, als Zusammenstellung der im Boden verbleibenden Baugrubensicherungen (Verbauart, Lage und Tiefe). Zeichnerische Darstellung im Grundriss und Schnitt M 1:100 auf Basis einer Bestandsvermessung.	**1 St**	EP	GP .....

Summe Untertitel 02.04

VERBAUARBEITEN, Netto: .....

Leistungsverzeichnis

Leistung (Untertitel)

02.05

MIKROPFÄHLE

Leistungsverzeichnis

Wohnbebauung Penzberg (M030)

01	**LV**	**VE 101 BAUMEISTER**
02	Titel	BAUGRUBE
02.05	Untertitel	MIKROPFÄHLE

Nr.	Leistungsbeschreibung	Menge/ Einh.	Preis (EP)	Gesamt (GP)

ZTV ZUSÄTZLICHE TECHNISCHE VORBEMERKUNGEN BOHRPFAHLARBEITEN

An diesen Bauvorhaben werden
Mikrobohrpfähle als Auftriebssicherung
unter Teilen der Bodenplatten zur Ausführung kommen.

Es gelten die ZTV, wie im vorhergehenden Abschnitt
VERBAUARBEITEN aufgeführt.

MIKROBOHRPFÄHLE ZUR AUFTRIEBSSICHERUNG

Die Tiefgaragen / unterkellerten Bereiche aller vier
Hauszeilen sind baugrundbedingt in Teilen mit
Mikropfählen im Erdreich zu verankern, als
Auftriebssicherung.

Die genaue Lage und Verortung findet sich in den
zugehörigen Positionsplänen der Statik.

Im Gegensatz zu den oben beschriebenen Bohrpfählen ist
die Armierung hier mit in den EP des Pfahls
einzukalkulieren.

Der Korrosionsschutz der Armierung der Mikropfähle ist
als dauerhafter Korrosionsschutz auszuführen, um ein
Abreissen der Pfähle von der Bodenplatte zu vermeiden.

Für die Mikropfähle wird seitens der Statik das
Fabrikat

DYWIDAG GEWI-ZUGPFAHL mit Traggliedern aus
Betonstabstahl mit Gewinderippen B500B, Ø 25 mm,
Endverankerung mittels Ankerstück,

als Referenzprodukt vorgegeben.
Es ist in Produkt anzubieten, das dessen
Qualifikationen erfüllt. Der Nachweis ist bei der Staik
zu führen, das angebotene Produkt von dieser zu
bewerten, und freizugeben.

02.05.1 **Ausführungsplanung Mikropfähle**

Ausführungsplanung Mikropfähle,
für die nachfolgend beschriebenen entsprechenden
Leistungen,
einschl. aller erforderlichen Werk- und
Montagezeichnungen, Detailnachweise sowie
der zugehörigen Standsicherheitsnachweise (Statik) für
alle Zwischenbauzustände und den Endzustand.

- Fortsetzung auf nächster Seite -

Übertrag: .....

Leistungsverzeichnis

Wohnbebauung Birkenstraße West _ Penzberg

01	**LV**	**VE 101 BAUMEISTER**
02	Titel	BAUGRUBE
02.05	Untertitel	MIKROPFÄHLE

Nr.	Leistungsbeschreibung	Menge/ Einh.	Preis (EP)	Gesamt (GP)
			Übertrag:	
	er ausgeschriebene Verbau wurde bereits statisch berechnet, dimensioniert, und seitens der Prüfstatik freigegeben, und ist daher der Kalkulation zugrunde zu legen,. Rechtzeitige Vorlage der jeweiligen Unterlagen vor Ausführung in 3-facher Ausfertigung (Papierform) und einfach in digitaler Form beim AG sowie seinen Vertretern (OÜ + Statik), dazu ist mit den Berechnungen unmittelbar nach Beauftragung zu beginnen, Vorlage spätestens 3 Wochen darauf. Abrechnung pauschal jeweils für eine Gebäudezeile.	**4 St**	EP	GP .....
02.05.2	**Geräte und Baustelleneinrichtung Einsatzpauschale** Einsatzpauschale, für alle Fahrzeuge, Maschinen, Geräte und sonstige Einrichtungen, die im Zug der Erstellung der Mikropfähle, wie nachfolgend beschrieben, zum Einsatz kommen. Abrechnung als Stückpauschale je Zeile, die Arbeiten sind in jeder Zeile in einem Zug auszuführen.	**4 St**	EP	GP .....
02.05.3	**Mikrobohrpfähle als Auftriebsicherung l ca. 4,0 m** Mikrobohrpfähle als Auftriebsicherung, Ausführung unter den Bodenplatten der Teifgaragen bzw. unterkellerten Bereiche der Häuser 2A-2B, 3A-3B, 4A-4B Ausführung als bewehrter Pfahl: GEWI Stab d ca. 25 mm, mit Ankerstück zur Anbindung an die Bodenplatte, Pfahl d ca. 22 cm bewehrt, Pfahl l ca. 4,0 m Ausführung als bewehrter Pfahl, Ausführung gem. ZTV Verbauarbeiten, bestehend aus folgenden Einzelleistungen: - Anrichten des Bohrgerätes an jedem Bohrpunkt - Umsetzen von Bohrpunkt zu Bohrpunkt - Abteufen von Bohrungen durch alle Bodenschichten gemäß Bodengutachten - Einbauen und Wiederziehen der erforderlichen Bohrverrohrung - Einbauen der erforderlichen GEWI- Stäbe - Liefern von Beton in der statisch erforderlichen			

- Fortsetzung auf nächster Seite -

Übertrag: .....

Leistungsverzeichnis

Wohnbebauung Birkenstraße West _ Penzberg

01	**LV**	**VE 101 BAUMEISTER**
02	Titel	BAUGRUBE
02.05	Untertitel	MIKROPFÄHLE

Nr.	Leistungsbeschreibung	Menge/ Einh.	Preis (EP)	Gesamt (GP)
			Übertrag:	
	Betongüte - fachgerechte Einbringung und Verdichtung des Betons mittels geeignetem Verfahren - seitliche Lagerung des Bohrguts (Abfuhr und weitere Verwertung sind Leistung Erdbau) - Erstellen von Bohrprotokollen nach DIN EN 1536, Abschnitt 10 und gemäß den Vorgaben des Baugrundgutachtens (Baugrundaufbau, Grundwasserverhältnisse, wasserrechtliche Anforderungen etc.). Herstellungstoleranzen: - am Pfahlkopf: 1,0 cm - am Bohransatzpunkt max. +/- 2 cm, sowie - Vertikalabweichung max. 1%/m Bohrpfahlwandlänge. Pfahlachsabstand im Raster ca. 300 auf 300 cm Beton C25/30, XC2, XF1, WF Betonstahl B500A Abrechnung nach Stück Mikropfahl. Die Bewehrung ist in den Einheitspreis mit einzuberechnen. .	**112 St**	EP	GP .....
02.05.4	**Mikrobohrpfähle als Auftriebsicherung l ca. 4,5 m** Mikrobohrpfähle als Auftriebsicherung l ca. 4,5 m, Ausführung in Zeile 3, Leistung bis auf die größere Länge wie vorbeschrieben.	**20 St**	EP	GP .....
02.05.5	**Mikrobohrpfähle als Auftriebsicherung l ca. 5 m,** Mikrobohrpfähle als Auftriebsicherung l ca. 5 m, Ausführung in Zeile 4, Leistung bis auf die größere Länge wie vorbeschrieben.	**30 St**	EP	GP .....
02.05.6	**Bestandsdokumentation Mikrobohrpfähle** Bestandsdokumentation Mikrobohrpfähle, als exaktes Bestandsaufmaß der Lage der ausgeführten Pfähle, Zeichnerische Darstellung im Grundriss und Schnitt M 1:100 auf Basis einer Bestandsvermessung. Ausführung als Stückpauschale je Zeile.	**4 St**	EP	GP .....
			Übertrag:	

Leistungsverzeichnis

Wohnbebauung Birkenstraße West _ Penzberg

01	**LV**	**VE 101 BAUMEISTER**
02	Titel	BAUGRUBE
02.05	Untertitel	MIKROPFÄHLE

Nr.	Leistungsbeschreibung	Menge/ Einh.	Preis (EP)	Gesamt (GP)

Summe Untertitel 02.05

MIKROPFÄHLE, Netto: .....

Leistungsverzeichnis

Leistung (Untertitel)

02.06

SONSTIGE SICHERUNGSMASSNAHMEN

Leistungsverzeichnis

Wohnbebauung Penzberg (M030)

01	**LV**	**VE 101 BAUMEISTER**
02	Titel	BAUGRUBE
02.06	Untertitel	SONSTIGE SICHERUNGSMASSNAHMEN

Nr.	Leistungsbeschreibung	Menge/ Einh.	Preis (EP)	Gesamt (GP)
02.06.1	**Ausführungsplanung Böschungssicherung** Ausführungsplanung Böschungssicherung, für die nachfolgend beschriebenen entsprechenden Leistungen, als Planskizze mit Schnitt und Darstellung / Art der Plattenverlegung, und Sicherung, die ausgeschriebene Sicherung wurde bereits statisch berechnet, dimensioniert, und seitens der Prüfstatik freigegeben, und ist daher der Kalkulation zugrunde zu legen,. Rechtzeitige Vorlage der jeweiligen Unterlagen vor Ausführung in 3-facher Ausfertigung (Papierform) und einfach in digitaler Form beim AG sowie seinen Vertretern (OÜ + Statik), dazu ist mit den Berechnungen unmittelbar nach Beauftragung zu beginnen, Vorlage spätestens 3 Wochen darauf. Abrechnung pauschal für die gesamte Leistung.	**1 St**	EP	GP .....
02.06.2	**Sicherung Baugrubenböschung Baufeld SO** Sicherung der Baugrubenböschung an der Südostecke des Baufelds, zum Schutz und der Lagesicherung des angrenzend verlegten Stauraumkanals, Ausführung zwischen Achsen S - 6 bis W - 3, durch eine im Gefälle verlegte Stahlplattenauflage als Böschungssicherung, Stahlplatten Mindeststärke 10 mm. Stahlplatten antransportieren, auf der unter 45° geneigten Böschung vollflächig verlegen, und nach Abschluss der Verfüllarbeiten nach Fertigstellung des UG wieder aufnehmen und abfahren. Böschungslänge in der Schrägen ca. 3,5 m, die Auflagerplatten sind in der Lage durch geeignete Maßnahmen gegen ein Verrutschen zu sichern. Das Material verbleibt auch in der Einsatzzeit im Besitz des AN.			

- Fortsetzung auf nächster Seite -

Übertrag: .....

Leistungsverzeichnis

Wohnbebauung Birkenstraße West _ Penzberg

01	**LV**	**VE 101 BAUMEISTER**
02	Titel	BAUGRUBE
02.06	Untertitel	SONSTIGE SICHERUNGSMASSNAHMEN

Nr.	Leistungsbeschreibung	Menge/ Einh.	Preis (EP)	Gesamt (GP)
			Übertrag:	.....
	Leistung einschließlich einer Grundeinsatzzeit von 4 Wochen. Abrechnung nach Fläche in der Draufsicht. Siehe auch Plan E-VO2-Vorabzug.	**175 m2**	EP	GP .....
02.06.3	**Vorhaltung Böschungssicherung** Vorhaltung der vorbeschriebenen Böschungsabsicherung über die Grundeinsatzzeit von 4 Wochen hinaus, die Vorhaltung beinhaltet auchdie regelmäßige Kontrolle und Überprüfung der korrekten Lage der Platten.	**1.750 m2Wo**	EP	GP .....

Summe Untertitel 02.06

SONSTIGE SICHERUNGSMASSNAHMEN, Netto: .....

Summe Titel 02

BAUGRUBE, Netto: .....

zzgl. MwSt. (19,0 %): .....

Gesamtsumme, Brutto: **.....**

Leistungsverzeichnis

Leistung (Titel)

03

STAHLBETONARBEITEN

Leistungsverzeichnis

Leistung (Untertitel)

03.01

ALLGEMEINE LEISTUNGEN

Leistungsverzeichnis

Wohnbebauung Penzberg (M030)

01	**LV**	**VE 101 BAUMEISTER**
03	Titel	STAHLBETONARBEITEN
03.01	Untertitel	ALLGEMEINE LEISTUNGEN

Nr.	Leistungsbeschreibung	Menge/ Einh.	Preis (EP)	Gesamt (GP)

ZU DEN STAHLBETONARBEITEN

Die Anforderungen an die Wasserundurchlässigkeit, sowie an Teile des verwendeten Betons, machen eine Betonüberwachung erforderlich; dazu wird nachfolgend eine gesonderte Position aufgenommen.

Die M+W- Planung der Bauteile mit besonderen Ansprüchen (WU, Fertigteile) wird nachfolgend gesondert beschrieben.

Wegen dieser Anforderungen gilt für alle nachfolgend beschriebenen Bauteile, dass Arbeitsabschnitte, und daraus resultierende Betonierfugen (in Anzahl und Anordnung) in Abstimmung mit dem Tragwerksplaner festzulegen sind, rechtzeitig im Vorfeld zur jeweiligen Ausführung. Abstimmung und Festlegung wird als Bestandteil der Arbeitsvorbereitung des AN betrachtet; Ausbildung und Ausführung als in die Einheitspreise einzurechnender Leistungsbestandteil.
Eine gesonderte Vergütung erfolgt dafür nicht.

03.01.1 **Betonüberwachung Überwachungsklasse 2 aufgrund Betonanforderung**

Betonüberwachung gemäß den Anforderungen der Überwachungsklasse 2, aufgrund der Betonanforderungen an Festigkeit, Exposition, und Wasserundurchlässigkeit, wie in den weiter unten stehenden Positionen beschrieben,

der AN hat dazu eine anerkannte Überwachungsstelle einzuschalten,
und die einschlägigen Festlegungen und Regelungen zu Schalung, Bewehrung, Verarbeitung, und Nachbehandlung, einzuhalten, wie in der DIN EN 13670/DIN 1045-3 [4, 3] vorgegeben.

Die Überwachungsleistungen sind zu protokollieren, und zu dokumentieren.

Abrechnung nach Gebäudezeilen als Stückpauschale.

4 St EP ..... GP .....

03.01.2 **Werk- und Montageplanung Tiefgarage / Untergeschoss WU**

Werk- und Montageplanung für die Ausführung von Tiefgarage und UG als WU- Konstruktion,

bestehend aus Schal- und Bewehrungsplänen, samt den zugehörigen Stahl- und Stücklisten, unter Berücksichtigung aller Einbauteile,

- Fortsetzung auf nächster Seite -

Übertrag: .....

Leistungsverzeichnis

Wohnbebauung Birkenstraße West _ Penzberg

01	**LV**	**VE 101 BAUMEISTER**
03	Titel	STAHLBETONARBEITEN
03.01	Untertitel	ALLGEMEINE LEISTUNGEN

Nr.	Leistungsbeschreibung	Menge/ Einh.	Preis (EP)	Gesamt (GP)
			Übertrag:	.....
	sowie der Öffnungen zur geregelten Flutung bei Wasseranstau, Einreichung bei der zuständigen Behörde/Prüfingenieur zur Freigabe und Genehmigung. Die Prüfgebühren trägt der AG, sie sind nicht einzurechnen. Rechtzeitige Vorlage der jeweiligen Unterlagen vor Ausführung in 3-facher Ausfertigung (Papierform) und einfach in digitaler Form beim AG sowie den beteiligten Ämtern, dazu ist mit den Berechnuneg umittelbarbar nach Beauftragung zu beginnen, Vorlage bei den zuständigen Ämtern spätestens 3 Wochen darauf. Abrechnung als Pauschale. Die Planung der WU- Bauteile wird Bestandteil der zum Projektabschluß vorzulegenden Gesamtdokumentation.			
		1 psch		GP .....
	Verweis auf Position: 03.06.2 (Seite 153)			
03.01.3	**Schutzbelag Fertigteile, Hartfaserplatten**			
	Begehbare Schutzabdeckung für nachbeschriebene oberflächenfertige Fertigteilpodeste, siehe Pos. 03.06.2 ff. Belag aus rutschfesten Holzwerkstoffplatten (z.B. Siebdruckplatten) auf Unterlage aus Bautenschutzmatte, d = 5mm dauerhaft gegen Verschieben sichern. Einbauort: Treppenhäuser Ausführung jeweils vollflächig im Bereich von Treppenpodesten, in Teilflächen bis max. 10 m2.			
		490 m²	EP	GP .....
	Verweis auf Position: 03.06.16 (Seite 158)			
03.01.4	**Schutzbelag Tritt- und Setzstufen, Hartfaserplatten**			
	Begehbare Schutzabdeckung für Tritt- und Setzstufen nachbeschriebener oberflächenfertiger Fertigteiltreppenläufe, siehe Pos. 03.06.16 ff., Laufbreite : ca. 1,11 m Steigungsverhältnis: ca. 17,86 / 27 cm			

- Fortsetzung auf nächster Seite -

Übertrag: .....

Leistungsverzeichnis

Wohnbebauung Birkenstraße West _ Penzberg

01	**LV**	**VE 101 BAUMEISTER**
03	Titel	STAHLBETONARBEITEN
03.01	Untertitel	ALLGEMEINE LEISTUNGEN

Nr.	Leistungsbeschreibung	Menge/ Einh.	Preis (EP)	Gesamt (GP)
			Übertrag:	.....
	Belag aus rutschfesten Holzwerkstoffplatten (z.B. Siebdruckplatten) auf Unterlage aus Bautenschutzmatte, d = 5mm, an jeder Tritt- und Setzstufe. Stufen zueinander mit beidseitig befestigtem Kantholz dauerhaft gegen Verschieben sichern. Abrechnung pro 1 Stck. Stufe Einbauort: Treppenhäuser	**792 St**	EP	GP .....
03.01.5	**Schutzbelag Tritt- und Setzstufen, vorhalten** Vorhaltung, Instandhaltung und Gebrauchsüberlassung des Schutzbelags für Fertigteiltreppenläufe wie vor beschrieben. Vorhaltedauer: 90 Wochen	**71.280 StWo**	EP	GP .....

Summe Untertitel 03.01

ALLGEMEINE LEISTUNGEN, Netto: .....

Leistungsverzeichnis

Leistung (Untertitel)

03.02
GRÜNDUNG

Leistungsverzeichnis

Wohnbebauung Penzberg (M030)

01	**LV**	**VE 101 BAUMEISTER**
03	Titel	STAHLBETONARBEITEN
03.02	Untertitel	GRÜNDUNG

Nr.	Leistungsbeschreibung	Menge/ Einh.	Preis (EP)	Gesamt (GP)
	BODENPLATTEN UG UND TG			
	HINWEIS			
	Wegen der einheitlichen Ausführung sind nachfolgend neben den Bodenplattenbestandteilen von UG und TG auch zugehörige senkrechte Bauteile, wie die seitlichen Wände der Aufzugsschachtgruben, mit erfasst, während bei den darüber anstehenden Bauteilen Wände, und Decken, in unterschiedlichen Positionen erfasst werden.			
	Die Dämmung unter der Bodenplatte ist weiter unten gesondert beschrieben.			
03.02.1	**Sauberkeitsschicht Bodenplatte UG d ca. 8 cm mit Trennlage**			
	Sauberkeitsschicht Bodenplatte UG mit Trennlage aus unbewehrtem Beton C12/15, X0, d = ca. 8 cm, auf Rohplanum +/-2 cm, Trennlage PE-Folie 2-lagig auf Sauberkeitsschicht Stöße mindestens 15 cm überlappend, Materialstärke: 0,2 mm			
	liefern und in unterschiedlichen Tiefen einbauen, Höhenniveau siehe Plangeometrie, Ausführung unter den Bodenplatten.			
	Abgerechnet wird in Größe des darauf stehenden Bauteils.			
		2.750 m²	EP	GP .....
03.02.2	**Sauberkeitsschicht Bodenplatte TG d ca. 8 cm mit Trennlage Gefälle ca 2,5%**			
	Wie Position 03.02.1 jedoch: jedoch im Gefälle von ca. 2,5%, unter den Bodenplatten der Tiefgaragen.			
		5.900 m²	EP	GP .....
03.02.3	**Sauberkeitsschicht, unter Kleinflächen bis 10 m2**			
	Wie Position 03.02.1 jedoch:			
	jedoch Ausführung in Teilflächen bis 10 m2, unter Einzelfundamenten, Streifenfundamenten oder			

- Fortsetzung auf nächster Seite -

Übertrag: .....

Leistungsverzeichnis

Wohnbebauung Birkenstraße West _ Penzberg

01	**LV**	**VE 101 BAUMEISTER**
03	Titel	STAHLBETONARBEITEN
03.02	Untertitel	GRÜNDUNG

Nr.	Leistungsbeschreibung	Menge/ Einh.	Preis (EP)	Gesamt (GP)

Übertrag: .....

kleinen Bodenplatten wie den Aufzugsunterfahrten.
Die Leistung beinhaltet alle Erschwernisse aus Größe,
und tieferer Lage.

d = ca. 5 cm

200 m² EP ..... GP .....

03.02.4 **Sauberkeitsschicht stärker geneigte Ausführung**

Wie Position 03.02.1 (Seite 108) jedoch:
jedoch stärker geneigt,
zB im Bereich der Tiefgaragenrampen, bis 15°.

350 m² EP ..... GP .....

03.02.5 **Zulage Sauberkeitsschicht geglättet**

Zulage für geglättete Sauberkeitsschicht zur
Verminderung der Reibung im Bereich von Bodenplatten in
WU-Ausführung,
Ausführung in Bereichen mit Dämmung.

1.400 m² EP ..... GP .....

03.02.6 **Magerbetonauffüllungen, alle Ebenen**

Magerbeton aus unbewehrtem Beton,
Oberseite waagrecht,
Unterseite waagrecht,
Beton: C12/15, inkl Schalung,
unter tragenden Bodenplatten der Untergeschosse
im Bereich von Höhenversprüngen von Bodenplatten
und für den tragfähigen Unterbau unter Fundamenten für
Nebenanlagen,
für planerisch notwendige Magerbetonauffüllungen.
Höhen bis ca. 1,6 m.

Auffüllungen, die der AN zur Arbeitserleichterung
ausführt, werden nicht gesondert vergütet.

150 m³ EP ..... GP .....

03.02.7 **Magerbetonkeile, alle Ebenen**

Magerbeton aus unbewehrtem Beton,
keilförmige Ausbildung, mit geneigten Ober-, bzw.
Unterseiten,
Beton: C12/15, inkl Schalung,
unter tragenden Bodenplatten der Untergeschosse
im Bereich von Höhenversprüngen von Bodenplatten
und Fundamenten, zB an Rampen,

- Fortsetzung auf nächster Seite -

Übertrag: .....

Leistungsverzeichnis

Wohnbebauung Birkenstraße West _ Penzberg

01	**LV**	**VE 101 BAUMEISTER**
03	Titel	STAHLBETONARBEITEN
03.02	Untertitel	GRÜNDUNG

Nr.	Leistungsbeschreibung	Menge/ Einh.	Preis (EP)	Gesamt (GP)
			Übertrag:	.....
	mittlere Stärke ca. 0,4 m, max. ca. 0,8 m, für Magerbetonkeile aufgrund planerischer Anforderungn bzw. nach Vorgabe Statik. Keile, die der AN zur Arbeitserleichterung ausführt, werden nicht gesondert vergütet.	**60 m³**	EP	GP .....
03.02.8	**Stahlbetonbodenplatte Ortbeton UG, horizontal, d ca. 50 cm, WU, C35/45** Bodenplatte UG aus Ortbeton, als Stahlbeton WU, Regelstärke ca 50 cm, für Außenbauteile DIN 1045/1, C35/45 WU, XC3, XD3, XF2, WA, Oberflächen glatt abgezogen, Bewehrung und seitliche Abschalung in gesonderter Position. Unter dieser Position sind auch Bauteile mit höheren Betonstärken, wie die Rampenausbildungen unter den Tiefgaragenversprüngen, abzurechnen.	**2.750 m²**	EP	GP .....
03.02.9	**Stahlbetonbodenplatte Ortbeton UG, leichtes Gefälle, d ca. 50 cm, WU, C35/45** Wie Position 03.02.8 jedoch: , jedoch Ausführung im leichten Gefälle (ca. 2,5%).	**5.900 m²**	EP	GP .....
03.02.10	**Stahlbetonbodenplatte Ortbeton UG, Höhenversprung Bodenplatte WU, C35/45** Wie Position 03.02.8 jedoch: jedoch Ausführung im Bereich des Höhenversprungs der Bodenplatten, unterseitig keilförmig ausgebildet, Stärke zwischen ca. 0,5 und ca. 1,5 m. . Siehe Statik Plan Z2 - G-P02d Abrechnung entgegen den Vorpositionen wegen der unterschiedlichen Bauteilstärken nach Volumen.	**110 m³**	EP	GP .....
			Übertrag:	.....

Leistungsverzeichnis

Wohnbebauung Birkenstraße West _ Penzberg

01	**LV**	**VE 101 BAUMEISTER**
03	Titel	STAHLBETONARBEITEN
03.02	Untertitel	GRÜNDUNG

Nr.	Leistungsbeschreibung	Menge/ Einh.	Preis (EP)	Gesamt (GP)

Übertrag: .....

03.02.11 **Stahlbetonbodenplatte Ortbeton UG WU geneigte Bauteile (Rampen)**

Wie Position 03.02.8 (Seite 110) jedoch:
Ausführung in den stärker geneigten Bereichen der Rampen im TG- Bereich,

Ausführung zT mit reduzierten Bauteilstärken < 50 cm,
Abrechnung nach Kubatur / m3.

120 m³ EP ..... GP .....

03.02.12 **Ausführung Rampenoberfläche konkave bzw. konvexe Rundung**

Ausführung der Rampenoberflächen in den Auslaufbereichen mit konkaver bzw. konvexer Rundung,
Abrechnung pauschal je Rampe,
für die Rampen an den Höhenversprüngen innerhalb der Tiefgagaren Z 2, 3, und 4.
Kuppenlänge ca. 1,5 m, Wannenlänge ca. 2,5 m,
Rampenbreite ca. 5 m.

3 St EP ..... GP .....

03.02.13 **Zulage nachträglicher Verschluss Bodenplatte**

Wie Position 03.02.8 (Seite 110) jedoch:
für den nachträglichen Verschluss der Flutöffnungen in den Bodenplatten,
wie weiter unten beschrieben.

16 m² EP ..... GP .....

03.02.14 **Zulage Höhenversprung Bodenplatte**

Höhenversprung Bodenplatte
im Übergangsbereich der Tiefgaragen und Untergeschosse der Zeilen 2, 3, und 4,
von den niedriger angeordneten Flächen im Westen, zu den um ca. 1 m höher angeordneten Flächen im Osten,
Ausführung wie folgt:

Aufstellung einer Abschalung h ca. 1,0 m auf der niedrigeren Bodenplatte,
Ausbildung eines ca. 1,0 m hohen Keils unter 45° am Abschluss der tieferliegenden Bodenplatte,
Aufsetzen der höherliegenden Bodenplatte auf den Keil.

In dieser Position sind die Schalungen, und alle Arbeiten im Zusammenhang mit der Ausbildung des Keils, einzukalkulieren.

- Fortsetzung auf nächster Seite -

Übertrag: .....

Leistungsverzeichnis

Wohnbebauung Birkenstraße West _ Penzberg

01	**LV**	**VE 101 BAUMEISTER**
03	Titel	STAHLBETONARBEITEN
03.02	Untertitel	GRÜNDUNG

Nr.	Leistungsbeschreibung	Menge/ Einh.	Preis (EP)	Gesamt (GP)
			Übertrag:	
	Der Beton der Sauberkeitsschichten, der Platten, und des Keils, ist unter den entsprechenden Positionen weiter oben abzurechnen. Abrechnung nach Länge des Versprungs im Grundriss. s. Z2 - G-P02b_2021-03-01	**60 m**	EP	GP .....
03.02.15	**Stahlbetonbodenplatte flügelglätten** Oberflächen der vorbeschriebenen Bodenplatten flügelglätten, und im Anschluss mit einer geeigneten Folienabdeckung schützen, Oberfläche geeignet für das Aufbringen einer OS-Beschichtung, Ausführung über die gesamte Fläche UG und TG, bis ca. 3 % Neigung.	**8.650 m²**	EP	GP .....
03.02.16	**Glätten geneigte Bauteile (Rampen)** Wie Position 03.02.15 jedoch: Ausführung für das Glätten der stärker geneigten Bereichen der Rampen (bis ca. 15°) im TG- Bereich.	**350 m²**	EP	GP .....
03.02.17	**Randschalung Stahlbetonbodenplatte h ca. 50 cm** Schalung für vorbeschriebene Stahlbetonbodenplatten, h ca. 50 cm, Schalung glatt, Oberfläche geeignet für Auftrag Dämmung und Abdichtungsanstrich, die Position schließt auch die Ausbildung der leicht geneigten Randschalung (bis 3 % Neigung) für die Bodenplatten der Tiefgaragen mit ein. Schalungstyp A gemäß ZTV	**950 m²**	EP	GP .....
			Übertrag:	

Leistungsverzeichnis

Wohnbebauung Birkenstraße West _ Penzberg

01	**LV**	**VE 101 BAUMEISTER**
03	Titel	STAHLBETONARBEITEN
03.02	Untertitel	GRÜNDUNG

Nr.	Leistungsbeschreibung	Menge/ Einh.	Preis (EP)	Gesamt (GP)

Übertrag: .....

03.02.18 **Randschalung stärker geneigte Bauteile (Rampen)**

Wie Position 03.02.17 (Seite 112) jedoch:
jedoch für die seitliche Abschalung der stärker geneigten Rampen (bis ca. 15°) im Tiefgaragenbereich.

32 m² EP ..... GP .....

03.02.19 **Erstellung Hohlkehle**

Hohlkehle herstellen, Fundamente zu aufgehenden Stützen oder Wänden, mit kunststoffmodifiziertem Instandsetzungsbeton/-mörtel (PCC), einschl. Haftbrücke.

1.020 m EP ..... GP .....

03.02.20 **Aufzugsunterfahrt in UG- Bodenplatte l*b*h ca. 1,8*1,9*0,9 m**

Aufzugsunterfahrt in UG- Bodenplatte,
Innenabmessungen l*b*h ca. 1,8*1,9*0,9 m,
als Hohlkörper in der UG- Bodenplatte ausbilden,

Bodenplatte:
Bodenplatte aus Ortbeton, als Stahlbeton WU,
Regelstärke ca 40 cm,
für Außenbauteile DIN 1045/1,
C35/45 WU, XC3, XD3, XF2, WA

Wände:
Wände aus Ortbeton, als Stahlbeton WU,
Regelstärke ca 30 cm,
für Außenbauteile DIN 1045/1,
C35/45 WU, XC3, XD3, XF2, WA
OK Schachtwand = UK- Bodenplatte UG

Bauteilinnenabmessungen:
Breite: 180cm
Länge: 190cm
Tiefe: 90cm (bis UK Bodenplatte)

die Leistung beinhaltet
- Aushubleistungen Schachtgrube ca. 1,7 m unter Niveau Bodenplatte
- Aussenschalung ohne besondere Anforderungen
- Mehraufwand für Einlegen Dämmung d 18cm unter Bodenplatte und seitlich an Aussenwänden
- Schalung Schachtinnenseiten glatt, mit erhöhten Anforderungen an die Maßhaltigkeit als Bestandteil des Aufzugsschachts,
- Oberflächen Schachtwandinnenseiten und Bodenfläche geglättet, geeignet für das Aufbringen eines ölfesten

- Fortsetzung auf nächster Seite -

Übertrag: .....

Leistungsverzeichnis

Wohnbebauung Birkenstraße West _ Penzberg

01	**LV**	**VE 101 BAUMEISTER**
03	Titel	STAHLBETONARBEITEN
03.02	Untertitel	GRÜNDUNG

Nr.	Leistungsbeschreibung	Menge/ Einh.	Preis (EP)	Gesamt (GP)

Übertrag: .....

Anstrichs

Die genaue Art der Ausführung wird dem AN überlassen,
muss aber die gestellen Anforderungen erfüllen,
alle Materialien sind unter den zugehörigen Positionen
abzurechnen, Fugenbleche sind weiter unten bei
Bewehrung und Einbauteile erfasst:
diese Position beinhaltet alle Arbeitsleistungen, und
die Schalungen.

Abrechnung als Stückpauschale,
für die gesamte Ausbildung der Aufzugsschachtgrube.

12 St EP ..... GP .....

03.02.21 **Pumpensumpf HAR, l*b*h ca. 0,8*0,8*0,65 m, begehbar**

Pumpensumpf HAR in UG- Bodenplatte,
Innenabmessungen l*b*h ca. 0,8*0,8*0,65m,
als Hohlkörper in der UG- Bodenplatte ausbilden,

Bodenplatte:
Bodenplatte aus Ortbeton, als Stahlbeton WU,
Regelstärke ca 30 cm,
für Außenbauteile DIN 1045/1,
C35/45 WU, XC3, XD3, XF2, WA

Wände:
Wände aus Ortbeton, als Stahlbeton WU,
Regelstärke ca 25 cm,
für Außenbauteile DIN 1045/1,
C35/45 WU, XC3, XD3, XF2, WA
OK Schachtwand = UK- Bodenplatte UG

die Leistung beinhaltet
- Aushubleistungen Schachtgrube ca. 1,2 m unter Niveau Bodenplatte
- Aussenschalung ohne besondere Anforderungen
- Mehraufwand für Einlegen Dämmung d 18cm unter Bodenplatte und seitlich an Aussenwänden
- Schalung Schachtinnenseiten glatt, mit erhöhten Anforderungen an die Maßhaltigkeit als Bestandteil des Pumpensumpfes
- Oberflächen Schachtwandinnenseiten und Bodenfläche geglättet, geeignet für das Aufbringen einer OS-Beschichtung
- Steigeisen nach DIN 1212 und DGUV Regel 103-007
- Gitterrostabdeckung Stahl feuerverzinkt, begehbar, Maschenweite ca. 20*20 mm, mit umlaufendem Winkelrahmen im Fertigteil

Die genaue Art der Ausführung wird dem AN überlassen,

- Fortsetzung auf nächster Seite -

Übertrag: .....

Leistungsverzeichnis

Wohnbebauung Birkenstraße West _ Penzberg

01	**LV**	**VE 101 BAUMEISTER**
03	Titel	STAHLBETONARBEITEN
03.02	Untertitel	GRÜNDUNG

Nr.	Leistungsbeschreibung	Menge/ Einh.	Preis (EP)	Gesamt (GP)

Übertrag: .....

muss aber die gestellen Anforderungen erfüllen,
alle Materialien sind unter den zugehörigen Positionen abzurechnen, Fugenbleche an allen Übergängen von waagrechten und senkrechten Bauteilen sind weiter unten bei "Bewehrung und Einbauteile" erfasst,
diese Position beinhaltet alle Arbeitsleistungen, und die Schalungen.
Kernbohrungen und wasserdichte Einbauteile für haustechnische Installationen werden gesondert vergütet.

Abrechnung als Stückpauschale,
für die gesamte Ausbildung des Pumpensumpfes.

s. WP_507_DT_RO Pumpensumpf HAR

4 St EP ..... GP .....

03.02.22 **Pumpensumpf TG, l*b*h ca. 0,8*0,8*1,00 m, befahrbar**

Wie Position 03.02.21 (Seite 114) jedoch:
Innenabmessungen l*b*h ca. 0,8*0,8*1,00m,

- Gitterrostabdeckung Stahl feuerverzinkt,
- befahrbar SLW 30,
- Maschenweite ca. 30*10 mm,
- Tragstäbe und Querstäbe ausreichend dimensioniert
- mit umlaufendem Winkelrahmen im Fertigteil
- Einbau von Weichfasermatten seitlich am Element

s. WP_506_DT_RO Pumpensumpf TG

4 St EP ..... GP .....

Verweis auf Position: 03.02.9 (Seite 110)

03.02.23 **Bodenschlitz Entwässerungsrinne, b*t ca.22*8,5cm**

Bodenschlitz in vorbeschriebener Bodenplatte Pos. 03.02.9 für den Einbau einer Entwässerungsrinne.

Breite: 22cm
Tiefe: 8,5cm

Erstellung durch Einlegen eines entsprechenden Schalkörpers, ohne Behinderung der Oberflächenbehandlung der TG- Flächen durch Flügelglätten,

s. WP_500_DT_RO Bodenplatte Rinne Z1

307 m EP ..... GP .....

Übertrag: .....

Leistungsverzeichnis

Wohnbebauung Birkenstraße West _ Penzberg

01	**LV**	**VE 101 BAUMEISTER**
03	Titel	STAHLBETONARBEITEN
03.02	Untertitel	GRÜNDUNG

Nr.	Leistungsbeschreibung	Menge/ Einh.	Preis (EP)	Gesamt (GP)

Übertrag: .....

03.02.24 **Bodenschlitz Entwässerungsrinne, b*t ca.29,5*28cm**

Wie Position 03.02.23 (Seite 115) jedoch:
Breite: 29,5cm
Tiefe: 28cm

s. WP_500_DT_RO Bodenplatte Rinne Z1

30 m EP ..... GP .....

Verweis auf Position: 03.02.9 (Seite 110)

03.02.25 **Bodenvertiefung Rinnenanschluss, b*l*t ca.22*22*20cm**

Bodenvertiefung in vorbeschriebener Bodenplatte Pos. 03.02.9 für den Einbau einer Entwässerungsrinne mit Ablaufstutzen.

Breite: 22cm
Länge: 22cm
Tiefe: 20cm

Erstellung durch Einlegen eines entsprechenden Schalkörpers, ohne Behinderung der Oberflächenbehandlung der TG- Flächen durch Flügelglätten,

s. WP_500_DT_RO Bodenplatte Rinne Z1

21 St EP ..... GP .....

GRÜNDUNGEN SONSTIGE

Die Gründungen erfolgen bei den Zeilen 2, 3, und 4 für südlich an die Tiefagarage angelagerte Nebenanlagen sowie freistehende Nebenanlagen östlich und westlich von Zeile 4.

03.02.26 **Einzel- und Streifenfundamente Ortbeton, C25/30 XC2 WF**

Einzel- und Streifenfundamente Ortbeton,
für Streifenfundamente b*h bis zu ca. 80*50 cm,
für Einzelfundamente l*b*h ca. 150*150*50 cm,
und vergleichbar dimensionierte Bauteile,
C25/30 XC2 WF,

Oberflächen glatt abgezogen,

Bewehrung und seitliche Abschalung in gesonderter Position.

90 m³ EP ..... GP .....

Übertrag: .....

Leistungsverzeichnis

Wohnbebauung Birkenstraße West _ Penzberg

01	**LV**	**VE 101 BAUMEISTER**
03	Titel	STAHLBETONARBEITEN
03.02	Untertitel	GRÜNDUNG

Nr.	Leistungsbeschreibung	Menge/ Einh.	Preis (EP)	Gesamt (GP)
			Übertrag:	
03.02.27	**Schalung Streifenfundamente** Schalung für vorbeschriebene Streifenfundamente, h bis zu ca. 60 cm, Schalung glatt, Oberfläche geeignet für Auftrag Abdichtungsanstrich. Schalungstyp A gemäß ZTV Abrechnung nach Ansichtsfläche des eingeschalten Bauteils.	**235 m²**	EP	GP .....
03.02.28	**Schalung Einzelfundamente** Wie Position 03.02.27 jedoch: jedoch für die Einzelfundamente für die Nebenanlagen. Nebenanlagen. Schalungstyp A gemäß ZTV	**18 m2**	EP	GP .....
03.02.29	**Maschinenfundament C30/37** Ortbeton als Normalbeton C 30 / 37 gemäß DIN EN 206-1:2001; DIN EN 1045-2:2001 für Maschinenfundamente aus Stahlbeton auf Boden- / Deckenplatten, Herstellung nach Fertigstellung der Decken Höhe Maschinenfundamente bis ca. 40 cm, Untergrund waagerecht, obere Betonfläche waagerecht, obere Betonfläche geeignet zur Aufnahme der bauseitigen Beschichtung, Haftzugfestigkeit mindestens 1,5 N / mm². Einbau nach Fertigstellung der Wände / Decken. Sichtbare Kanten abgefast mit 15 mm.	**0,8 m³**	EP	GP .....
03.02.30	**Maschinenfundament, Schalung** Schalung für Maschinenfundamente, Fundamenthöhe bis ca. 20 cm, als glatte Schalung, Schalungstyp B gemäß ZTV. Sichtbare Kanten abgefast mit 15 mm. Schalungstyp B gemäß ZTV	**25 m**	EP	GP .....
			Übertrag:	

Leistungsverzeichnis

Wohnbebauung Birkenstraße West _ Penzberg

01	**LV**	**VE 101 BAUMEISTER**
03	Titel	STAHLBETONARBEITEN
03.02	Untertitel	GRÜNDUNG

Nr.	Leistungsbeschreibung	Menge/ Einh.	Preis (EP)	Gesamt (GP)
			Übertrag:	
03.02.31	**Flutöffnungen Bodenplatten TG und UG ca. 1*1 m erstellen, und schließen** Flutöffnungen Bodenplatten TG und UG ca. 1*1 m erstellen, als Abstellung für Beton, Folie, und Sauberkeitsschicht sind an den betreffenden Stellen auszunehmen, die Öffnungen in den WU- Bodenplatten werden mit durchlaufender Bewehrung, und umseitigen Fugenblechen, erstellt, und mit einem Mauerkranz versehen, wie weiter unten bei den Mauerwerksarbeiten erfasst, und nach Erreichen der erforderlichen Gebäudeauflast mit Fertigstellung des OG 3 schließen, durch Ausbetonieren mit WU- Beton, entsprechend den Anforderungen an die Bodenplatte.	**32 St**	EP	GP .....

Summe Untertitel 03.02

GRÜNDUNG, Netto: .....

Leistungsverzeichnis

Leistung (Untertitel)

03.03

WÄNDE UND STÜTZEN

Leistungsverzeichnis

Wohnbebauung Penzberg (M030)

01	**LV**	**VE 101 BAUMEISTER**
03	Titel	STAHLBETONARBEITEN
03.03	Untertitel	WÄNDE UND STÜTZEN

Nr.	Leistungsbeschreibung	Menge/ Einh.	Preis (EP)	Gesamt (GP)
	WÄNDE UND STÜTZEN UG UND TG			
	Alle Aussenwandbestandteile des UG sind in WU auszuführen.			
03.03.1	**Außenwand, Ortbeton WU, UG, C 30/37; Stb d=25 cm** Ortbeton der Außenwände UG und TG, als Stahlbeton, WU- Beton für Außenbauteile DIN 1045/1, C30/37, XC3,WF, Regelstärke 25 cm, Wandhöhe bis ca. 3,5 m, in Ausnahmen bis ca. 5 m, Schalung und Bewehrung in gesonderter Position.	**770 m³**	EP	GP .....
03.03.2	**Innenwand, Ortbeton, UG, C 25/30; Stb ca. 25 cm** Ortbeton der Innenwände UG und TG, als Stahlbeton, Normalbeton für Innenbauteile DIN 1045/1, C30/37 XC1, WO, Regelstärke 25 cm Wandhöhe im UG bis ca. 3,3 m, in der TG bis ca. 3 m, in Ausnahmen bis ca. 5 m, Schalung und Bewehrung in gesonderter Position.	**340 m³**	EP	GP .....
03.03.3	**Innenstützen, Ortbeton, UG, C 25/30; Stb, Querschnitt ca. 30*50cm** Ortbeton der Innenstützen UG und TG, als Stahlbeton, Normalbeton für Innenbauteile DIN 1045/1, C30/37 XC1, WO, Querschnitt ca. 30*50cm, Bauteilhöhe zwischen ca. 2,2 m in der TG und ca. 3,3 m im UG, bis max. ca. 3,5 m, Schalung und Bewehrung in gesonderter Position.	**55 m³**	EP	GP .....

Übertrag: .....

Leistungsverzeichnis

Wohnbebauung Birkenstraße West _ Penzberg

01	**LV**	**VE 101 BAUMEISTER**
03	Titel	STAHLBETONARBEITEN
03.03	Untertitel	WÄNDE UND STÜTZEN

Nr.	Leistungsbeschreibung	Menge/ Einh.	Preis (EP)	Gesamt (GP)
			Übertrag:	
03.03.4	**Außenstützen, Ortbeton, TG, C 25/30; Stb, Querschnitt ca. 25*25cm** Ortbeton der Außenstützen der Nebenanlagen, als Stahlbeton, Normalbeton für Außenbauteile DIN 1045/1, C25/30, XC1,W0, Querschnitt ca. 25*25cm, Bauteilhöhe zwischen ca. 3,40 m und ca. 3,75 m Schalung und Bewehrung in gesonderter Position.	**5 m³**	EP	GP .....
	WÄNDE UND STÜTZEN EG UND OGs			
03.03.5	**Außenwand, Ortbeton, EG-OG3, C 25/30; Stb, d=22 cm** Ortbeton der Außenwände EG bis OG 3, als Stahlbeton, für Außenbauteile DIN 1045/1, C25/30, XC1,W0, Regelstärke 22 cm, Abweichungen von 5 cm nach oben oder unten möglich, , Wandhöhe der einzelnen Geschosse bis ca. 2,8 m, in Ausnahmen (wie Treppenhauswände) bis ca. 5 m, Schalung und Bewehrung in gesonderter Position.	**970 m³**	EP	GP .....
03.03.6	**Innenwand, Ortbeton, UG-OG3, C 25/30; Stb, d=22 cm** Ortbeton der Innenwände EG bis OG 3, als Stahlbeton, für Innenbauteile DIN 1045/1, C25/30, XC1,W0, Regelstärke 22 cm, Wandhöhe der einzelnen Geschosse bis ca. 2,8 m, in Ausnahmen (wie Treppenhauswände) bis ca. 5 m, Schalung und Bewehrung in gesonderter Position.	**1.580 m³**	EP	GP .....
03.03.7	**Innenwand, Ortbeton, UG-OG3, C 25/30; Stb, d=25 cm** Ortbeton der Innenwände EG bis OG 3, als Stahlbeton,			

- Fortsetzung auf nächster Seite -

Übertrag: .....

Leistungsverzeichnis

Wohnbebauung Birkenstraße West _ Penzberg

01	**LV**	**VE 101 BAUMEISTER**
03	Titel	STAHLBETONARBEITEN
03.03	Untertitel	WÄNDE UND STÜTZEN

Nr.	Leistungsbeschreibung	Menge/ Einh.	Preis (EP)	Gesamt (GP)

Übertrag: .....

für Innenbauteile DIN 1045/1, C25/30, XC1,W0,
Regelstärke 22 cm,
Wandhöhe der einzelnen Geschosse bis ca. 2,8 m, in
Ausnahmen (wie Treppenhauswände) bis ca. 5 m,

Schalung und Bewehrung in gesonderter Position.

20 m³ EP ..... GP .....

03.03.8 **Schachtwand, Ortbeton, UG-OG3, C 25/30; Stb, d=30 cm**

Ortbeton der Aufzugsschäche UG bis OG 3,
als Stahlbeton,

für Innenbauteile DIN 1045/1, C25/30, XC1,W0,
Regelstärke 30 cm,

Schalung und Bewehrung in gesonderter Position.

490 m³ EP ..... GP .....

03.03.9 **Stahlbetonstützen, EG-OG3, C20/25, 20*40cm**

Ortbeton der Stützen entlang den Aussenwänden,
als Stahlbeton, Normalbeton

für Außenbauteile DIN 1045/1, C30/37, XC3,WF
Querschnitt ca. 20*40cm,
Bauteilhöhe ca. 2,7 m,

Schalung und Bewehrung in gesonderter Position.

60 m³ EP ..... GP .....

SCHALUNGEN

Die nachfolgend beschriebenen Schalungen beziehen sich
auf alle vorbeschriebenen Stahlbetonpositionen.
Die Anforderungen an die Oberflächen sind in den
Positionen selbst aufgeführt, daraus ergeben sich die
Anforderungen an die Schalungen, wie in den ZTV
beschrieben.

Wandschalungen werden grundsätzlich zweihüftig
ausgeführt; bei einseitiger Stellung erfolgt dazu eine
Ergänzung im Text.
Die Abrechnung aller Schalungen erfolgt nach VOB,
und unter Berücksichtigung der Fläche des eingeschalten

- Fortsetzung auf nächster Seite -

Übertrag: .....

Leistungsverzeichnis

Wohnbebauung Birkenstraße West _ Penzberg

01	**LV**	**VE 101 BAUMEISTER**
03	Titel	STAHLBETONARBEITEN
03.03	Untertitel	WÄNDE UND STÜTZEN

Nr.	Leistungsbeschreibung	Menge/ Einh.	Preis (EP)	Gesamt (GP)

Übertrag: .....

Bauteils.

Bei der Aufstellung der Schalungen in der Tiefgarage ist die leichte Neigung von Bodenplatten und Decken mit zu berücksichtigen; dafür erfolgt keine gesonderte Vergütung.

03.03.10 **Schalung Stahlbetonwände, außen, d ca. 22 bis 25 cm,**

Schalung Stahlbetonwände, außen,
d ca. 22 bis 25 cm,
alle Bauteile, alle Geschosse,

Wandhöhen Regelgeschosse ca. 2,8 m,
UG bis ca. 3,5 m,
in Ausnahmen bis ca. 5 m,

Oberfläche Außenseite geeignet zur Aufnahme Dämmung und Abdichtung,
Oberfläche innen geeignet für Spachtelung und Anstrich.

Schalungstyp A gemäß ZTV

17.180 m² EP ..... GP .....

03.03.11 **Schalung Stahlbetonwände, innen, d ca. 20 bis 25 cm**

Schalung Stahlbetonwände, innen, d ca. 20 bis 25 cm

Wandhöhen Regelgeschosse ca. 2,8 m,
UG bis ca. 3,5 m,
in Ausnahmen bis ca. 5 m,

Oberflächen beidseitig geeignet für Spachtelung und Anstrich,
Leistung ansonsten wie vorbeschrieben.

Schalungstyp A gemäß ZTV

17.036 m² EP ..... GP .....

03.03.12 **Schalung Stahlbetonwände, innen, d ca. 30 cm**

Schalung Stahlbetonwände, innen, d ca. 30 cm

Wandhöhen Regelgeschosse ca. 2,8 m,
UG bis ca. 3,5 m,

- Fortsetzung auf nächster Seite -

Übertrag: .....

Leistungsverzeichnis

Wohnbebauung Birkenstraße West _ Penzberg

01	**LV**	**VE 101 BAUMEISTER**
03	Titel	STAHLBETONARBEITEN
03.03	Untertitel	WÄNDE UND STÜTZEN

Nr.	Leistungsbeschreibung	Menge/ Einh.	Preis (EP)	Gesamt (GP)
			Übertrag:	
	in Ausnahmen bis ca. 5 m, Oberflächen beidseitig geeignet für Spachtelung und Anstrich, Leistung ansonsten wie vorbeschrieben. Schalungstyp A gemäß ZTV	**3.256 m²**	EP	GP .....
03.03.13	**Schalung Aufzugsschächte Stahlbeton, innen, d=20-30cm** Schalung Aufzugsschächte Stahlbeton, innen, d=20-30cm, mit erhöhten Anforderungen an die Maßhaltigkeit über die gesamte Schachthöhe, Oberflächen aussen geeignet für Spachtelung und Anstrich, auf der Schachtinnenseite ohne besondere Anforderungen, Leistung ansonsten wie vorbeschrieben. Schalungstyp A gemäß ZTV	**3.021 m²**	EP	GP .....
03.03.14	**Zulage, Wand-Schalungstyp Typ B** Zulage zur Schalung für die Ausführung der Oberfläche in Schalungstyp B, gem. Punkt 3.3, "Vorbemerkungen Betonarbeiten"	**6.890 m²**	EP	GP .....
03.03.15	**Zulage, Wand-Schalungstyp Typ C** Zulage zur Schalung für die Ausführung der Oberfläche in Schalungstyp C, gem. Punkt 3.3, "Vorbemerkungen Betonarbeiten"	**17.600 m²**	EP	GP .....
03.03.16	**Zulage, Wand-Schalungstyp Typ D** Zulage zur Schalung für die Ausführung der Oberfläche in Schalungstyp D, gem. Punkt 3.3, "Vorbemerkungen Betonarbeiten" Bauteil: Außenwände Tiefgarage, Wände Nebenanlagen	**2.620 m²**	EP	GP .....
			Übertrag:	

Leistungsverzeichnis

Wohnbebauung Birkenstraße West _ Penzberg

01	**LV**	**VE 101 BAUMEISTER**
03	Titel	STAHLBETONARBEITEN
03.03	Untertitel	WÄNDE UND STÜTZEN

Nr.	Leistungsbeschreibung	Menge/ Einh.	Preis (EP)	Gesamt (GP)

Übertrag: .....

03.03.17 **Zulage, Wand-Schalung freies Wandende**

Wandschalung freier Wandenden, Oberfläche in gleicher Qualität wie zugehörige Wandflächen,

Breite entsprechend den Wandpositionen zwischen ca. 20 und ca. 30 cm, t

Abrechnung nur für freie Wandenden gemäß Werk- und Detailplanung - nicht für Wandenden auf Grund von Arbeitsabschnitten, o.ä.

420 m2 EP ..... GP .....

03.03.18 **Schalung Stahlbeton-Innenstützen ca. 30*50 cm**

Schalung Stahlbetonstützen in der Tiefgarage, Querschnitt: ca. 30*50cm,

Bauteilhöhen im Mittel
ca. 2,2 m in der TG
ca. 3,3 m im UG.

Oberfläche geeignet für Spachtelung und Anstrich

Schalungstyp B gemäß ZTV

553 m² EP ..... GP .....

03.03.19 **Schalung Stahlbeton-Außenstützen**

Schalung Stahlbetonstützen entlang der Aussenfassade, Querschnitt: ca. 20*40cm,
alle Zeilen, alle Geschosse ab EG,

Bauteilhöhen im Mittel ca. 2,8 m,

Oberfläche Außenseite geeignet zur Aufnahme Dämmung und Abdichtung,
Oberfläche innen geeignet für Spachtelung und Anstrich.

Schalungstyp A gemäß ZTV

898 m² EP ..... GP .....

Übertrag: .....

Leistungsverzeichnis

Wohnbebauung Birkenstraße West _ Penzberg

01	**LV**	**VE 101 BAUMEISTER**
03	Titel	STAHLBETONARBEITEN
03.03	Untertitel	WÄNDE UND STÜTZEN

Nr.	Leistungsbeschreibung	Menge/ Einh.	Preis (EP)	Gesamt (GP)
			Übertrag:	.....
03.03.20	**Zulage Dreikantleisten 10mm** Einlegen verwindungsfreier Dreikantleisten Kantenlänge 10 mm, in sämtliche Schalungsecken, bei Fundamenten Wänden, Stützen, Überzügen, Brüstungen, o.ä. auch oberseitig, als Zulage zur Schalung. Einbaubereiche: • Freie Wandenden Außenwände Nebenanlagen • Außenecken Außenwände Nebenanlagen • Außenstützen Nebenanlagen • Innenstützen sichtbar bleibend	**1.830 m**	EP	GP .....
03.03.21	**Zulage Dreikantleisten 15mm** Einlegen verwindungsfreier Dreikantleisten Kantenlänge 15 mm, in sämtliche Schalungsecken bei Decken, auch oberseitig, als Zulage zur Schalung Einbaubereiche: • Außenecken UG • Aufkantung EG	**675 m**	EP	GP .....
03.03.22	**Zulage Dreikantleisten 20mm** Wie Position 03.03.20 jedoch: Kantenlänge 20 mm Einbaubereich: • Fensteröffnungen Treppenhaus	**110 m**	EP	GP .....
03.03.23	**Kanten entgraten** Außenecken und Fundamentkanten mit Dreikantleiste geschalt nachträglich entgraten, als Vorleistung zum Aufbringen einer Abdichtung. Ausrundung mind. R = 15mm	**1.301 m**	EP	GP .....
			Übertrag:	.....

Leistungsverzeichnis

Wohnbebauung Birkenstraße West _ Penzberg

01	**LV**	**VE 101 BAUMEISTER**
03	Titel	STAHLBETONARBEITEN
03.03	Untertitel	WÄNDE UND STÜTZEN

Nr.	Leistungsbeschreibung	Menge/ Einh.	Preis (EP)	Gesamt (GP)
			Übertrag:	
	AUSSPARUNGEN UND ÖFFNUNGEN			
03.03.24	**Leibungsschalung, Tür- und Fensteraussparung** Leibungsschalung der Tür- und Fensteraussparung in Ortbetonwänden, abgerechnet wird die abgewickelte Leibungsfläche, für Leibungsstärken zwischen ca. 0,2 und ca. 0,3 m, Breite entsprechend den Wandpositionen Schalungstyp C gemäß ZTV.	**1.470 m2**	EP	GP .....
03.03.25	**Durchbrüche bis 0,25 m2** Herstellen von Durchbrüchen in StB-Wänden, alle vorbeschriebenen Wandstärken, Größe max. 0,25 m2	**40 St**	EP	GP .....
03.03.26	**Durchbrüche von >0,25 bis 0,5 m2** Wie zuvor beschrieben, jedoch Größe von > 0,25 m2 bis 0,5 m2.	**60 St**	EP	GP .....
03.03.27	**Durchbrüche von >0,5 bis 1,0 m2** Wie zuvor beschrieben, jedoch Größe von > 0,5 m2 bis 1,0 m2.	**160 St**	EP	GP .....
03.03.28	**Aussparungen von >1,0 bis 2,5 m2** Wie zuvor beschrieben, jedoch Größe von > 1,0 m2 bis 2,5 m2.	**110 St**	EP	GP .....
03.03.29	**Türschwelle aus Ortbeton** Türschwelle an den Türen zu Aufzugstüren Schwelle aus Ortbeton (Betonqualität entsprechend dem Wandbeton der begrenzenden Betonwand), Breite der Schwelle ca. 25 cm, Höhe der Schwelle ca. 10 cm,			

- Fortsetzung auf nächster Seite -

Übertrag: .....

Leistungsverzeichnis

Wohnbebauung Birkenstraße West _ Penzberg

01	**LV**	**VE 101 BAUMEISTER**
03	Titel	STAHLBETONARBEITEN
03.03	Untertitel	WÄNDE UND STÜTZEN

Nr.	Leistungsbeschreibung	Menge/ Einh.	Preis (EP)	Gesamt (GP)
			Übertrag:	
	an der Wandaussenseite, inkl. Schalung Abrechnung nach lfm Schwelle	**50 m**	EP	GP .....
	AUSSPARUNGEN SCHLIESSEN Es kommen nur Verschlüsse ohne besondere Anforderungen zur Ausführung. Der Verschluss von Öffnungen mit besonderen Anforderungen (Brandschutz, Schallschutz) erfolgt bauseits durch die haustechnischen Gewerke.			
03.03.30	**Aussparungen schließen bis 0,25 m2** Aussparungen schließen in Wänden nach erfolgter Installation, Verschluss durch Ausmauern und anschließendes Verspachteln der Oberfläche, zur Anpassung der Oberflächenstruktur der sichtbaren Fläche an die angrenzenden Betonflächen. Abrechnung nach Stück bis 0,25 m2 Größe.	**10 St**	EP	GP .....
03.03.31	**Aussparungen schließen bis 0,5 m2** Leistung wie vorbeschrieben, jedoch > 0,25 bis 0,5 m2 Größe.	**15 St**	EP	GP .....
03.03.32	**Aussparungen schließen bis 1,0 m2** Leistung wie vorbeschrieben, jedoch > 0,5 bis 1,0 m2 Größe.	**40 St**	EP	GP .....
03.03.33	**Aussparungen schließen bis 2,5 m2** Leistung wie vorbeschrieben, jedoch > 1,0 bis 2,5 m2 Größe.	**30 St**	EP	GP .....
			Übertrag:	

Leistungsverzeichnis

Wohnbebauung Birkenstraße West _ Penzberg

01	**LV**	**VE 101 BAUMEISTER**
03	Titel	STAHLBETONARBEITEN
03.03	Untertitel	WÄNDE UND STÜTZEN

Nr.	Leistungsbeschreibung	Menge/ Einh.	Preis (EP)	Gesamt (GP)

Übertrag: .....

ZTV KERNBOHRUNGEN

Kernbohrungen dürfen grundsätzlich erst nach Anfrage, Prüfung, und Freigabe, durch die Statik, ausgeführt werden.

Zur Leistung gehören
- Anzeichnen der Kernbohrung
- Transport, Auf- und Abbau des Geräts
- Wasserabsaugung
- Sicherung Bohrkern
- Entsorgung Bohrkern

Eine gesonderte Vergütung von Anfahrten oder Vorrüstungen erfolgt nicht.

Bei den Mengen kann es zu stärkeren Verschiebungen kommen. Das darf aber nicht zu einer Veränderung der Einheitspreise führen.

KERNBOHRUNGEN IN WÄNDEN

03.03.34 **Kernbohrungen 50 mm**

Kernbohrungen
mit Diamantbohrgerät, in folgender Ausführung:
- in Wänden aus Stahlbeton
- Stahlschnitte bis 2 cm2 je geschnittenem Bewehrungseisen sind einzukalkulieren
- Baustelleneinrichtung anteilig
- Sicherungsmaßnahmen
- Schuttbeseitigung

Abrechnung nach Dicke des durchbohrten massiven Bauteiles.
Durchmesser: 50 mm

4 m EP ..... GP .....

03.03.35 **Kernbohrungen 100 mm**

Kernbohrungen wie vorher,
jedoch D = 100 mm.

4 m EP ..... GP .....

Übertrag: .....

Leistungsverzeichnis

Wohnbebauung Birkenstraße West _ Penzberg

01	**LV**	**VE 101 BAUMEISTER**
03	Titel	STAHLBETONARBEITEN
03.03	Untertitel	WÄNDE UND STÜTZEN

Nr.	Leistungsbeschreibung	Menge/ Einh.	Preis (EP)	Gesamt (GP)
			Übertrag:	.....
03.03.36	**Kernbohrungen 125 mm** Kernbohrungen wie vorher, jedoch D = 125 mm.	**2 m**	EP	GP .....
03.03.37	**Kernbohrungen 150 mm** Kernbohrungen wie vorher, jedoch D = 150 mm. Anmerkung: Für bauseitige Lüftungseinrichtungen ist eine größere Anzahl von Stahlbetonbohrungen mit diesem Durchmesser auszuführen.	**2 m**	EP	GP .....
03.03.38	**Kernbohrungen 200 mm** Kernbohrungen wie vorher, jedoch D = 200 mm.	**2 m**	EP	GP .....
03.03.39	**Kernbohrungen 250 mm** Kernbohrungen wie vorher, jedoch D = 250 mm.	**2 m**	EP	GP .....
03.03.40	**Kernbohrungen 300 mm** Kernbohrungen wie vorher, jedoch D = 300 mm.	**2 m**	EP	GP .....
03.03.41	**Zuschlag Stahlschnitte Kernbohrungen** Zuschlag Stahlschnitte Kernbohrungen, Zulage für Stahlschnitte über 2 cm2, je geschnittenem Bewehrungseisen.	**200 cm2**	EP	GP .....

Summe Untertitel 03.03

WÄNDE UND STÜTZEN, Netto: .....

Leistungsverzeichnis

Leistung (Untertitel)

03.04
DECKEN

Leistungsverzeichnis

Wohnbebauung Penzberg (M030)

01	**LV**	**VE 101 BAUMEISTER**
03	Titel	STAHLBETONARBEITEN
03.04	Untertitel	DECKEN

Nr.	Leistungsbeschreibung	Menge/ Einh.	Preis (EP)	Gesamt (GP)
	BETON DECKEN ALLE GESCHOSSE			
	Nach aktuellem Planungsstand werden alle nachfolgend beschriebenen Decken als Ortbetondecken ausgeführt.			
	Die Deckenplatten der Treppenhäuser über dem EG werden als Fertigteile ausgeführt, ebenso die Treppen selbst, und die Loggien. Die Bauteile werden weiter unten gesondert beschrieben.			
	Wie auch schon bei den wänden aufgeführt sind die S			
03.04.1	**Decken Ortbeton im Gefälle, UG, C 35/45; Stb, d ca. 40 cm**			
	Ortbeton für Decken über UG, als Stahlbeton, mit oberseitiger Abdichtung,			
	für Innenbauteile DIN 1045/1, C35/45, XC3, XF1, WF, d ca. 40 cm,			
	Schalung und Bewehrung in gesonderter Position.			
	Ausführung zwischen den Gebäuden der Zeilen 2 bis 4. Neigung ca. 2%..			
		581 m²	EP	GP .....
03.04.2	**Decken Ortbeton, TG C 35/45; Stb, d ca. 25 cm**			
	Ortbeton für Decken über TG, als Stahlbeton, mit oberseitiger Abdichtung			
	für Aussenbauteile DIN 1045/1, C35/45, XC3,XF1, WF, d ca. 25 cm,			
	Schalung und Bewehrung in gesonderter Position.			
	Ausführung im Bereich der TG- Einfahrten.			
		165 m²	EP	GP .....
03.04.3	**Decke Ortbeton, Nebengebäude, C 30/37; Stb, i.M. d=23,5 cm**			
	Ortbeton für Decken Nebengebäude vor TG, als Stahlbeton, mit oberseitiger Abdichtung			
	für Aussenbauteile DIN 1045/1, C30/37, XC3,XF1, WF,			

- Fortsetzung auf nächster Seite -

Übertrag: .....

Leistungsverzeichnis

Wohnbebauung Birkenstraße West _ Penzberg

01	**LV**	**VE 101 BAUMEISTER**
03	Titel	STAHLBETONARBEITEN
03.04	Untertitel	DECKEN

Nr.	Leistungsbeschreibung	Menge/ Einh.	Preis (EP)	Gesamt (GP)
			Übertrag:	.....
	d 20 bis 27cm, i.M. 23,5 cm, 2% Gefälle, Schalung und Bewehrung in gesonderter Position. Ausführung für die Nebengebäude vor den Zeilen 2 bis 4, vor den Tiefgaragen.	**515 m²**	EP	GP .....
03.04.4	**Decke Ortbeton, UG-OG2, C 25/30; Stb, d=22 cm** Ortbeton für Decken über UG bis 2. OG, als Stahlbeton, mit oberseitiger Abdichtung für Innenbauteile DIN 1045/1, C25/30, XC1,WO, d ca. 22 cm, Schalung und Bewehrung in gesonderter Position. Ausführung für innenliegende Geschossdecken.	**12.070 m²**	EP	GP .....
03.04.5	**Decke Ortbeton im Gefälle, TG C35/45; Stb, d ca. 45 cm** Ortbeton für Decken über TG, als Stahlbeton, mit oberseitiger Abdichtung für Aussenbauteile DIN 1045/1, C35/45, XC3,XF1, WF, d ca. 45 cm, Schalung und Bewehrung in gesonderter Position. Ausführung Tiefgaragendecke.	**3.770 m²**	EP	GP .....
03.04.6	**Decke Ortbeton, Dach, C 25/30; Stb, d=22 cm** Ortbeton für Decken über allen Bauteilen als Stahlbeton, mit oberseitiger Abdichtung für Innenbauteile DIN 1045/1, C25/30, XC3, WF, d ca. 22 cm, Schalung und Bewehrung in gesonderter Position. Ausführung für alle Dachdecken.	**3.980 m²**	EP	GP .....
			Übertrag:	.....

Leistungsverzeichnis

Wohnbebauung Birkenstraße West _ Penzberg

01	**LV**	**VE 101 BAUMEISTER**
03	Titel	STAHLBETONARBEITEN
03.04	Untertitel	DECKEN

Nr.	Leistungsbeschreibung	Menge/ Einh.	Preis (EP)	Gesamt (GP)

Übertrag: .....

03.04.7 **Decke Ortbeton Aufzugsüberfahrt, C 25/30; Stb, d=25 cm**

Ortbeton für Decken über Aufzugsüberfahrten,
Leistung wie vorbeschrieben,
jedoch Bauteil d ca. 25 cm,

für kleinteilige Aufzugsschachtdecken.

72 m² EP ..... GP .....

SCHALUNGEN DECKEN

Die nachfolgend beschriebenen Schalungen beziehen sich auf alle vorbeschriebenen Stahlbetonpositionen.
Die Anforderungen an die Oberflächen sind in den Positionen selbst aufgeführt, daraus ergeben sich die Anforderungen an die Schalungen, wie in den ZTV beschrieben.

Deckenschalungen werden grundsätzlich nur unterseitig ausgeführt; das gilt auch für die leicht geneigten

Die Abrechnung aller Schalungen erfolgt nach VOB, und unter Berücksichtigung der Fläche des eingeschalten Bauteils.

Bei der Aufstellung der Schalungen in der Tiefgarage ist die leichte Neigung von Bodenplatten und Decken mit zu berücksichtigen; dafür erfolgt keine gesonderte Vergütung.

03.04.8 **Schalung Decken, EG-OG2, h bis ca. 2,8 m**

Schalung der Deckenplatten,
für alle horizontal angeordneten Decken über EG bis über 2. OG,
aus nicht saugenden Schalungsplatten,
h Deckenunterseite bis zu ca. 2,8 m,

geeignet für Aufbringen einer bauseitigen Spachtelung.

8.000 m² EP ..... GP .....

Übertrag: .....

Leistungsverzeichnis

Wohnbebauung Birkenstraße West _ Penzberg

01	**LV**	**VE 101 BAUMEISTER**
03	Titel	STAHLBETONARBEITEN
03.04	Untertitel	DECKEN

Nr.	Leistungsbeschreibung	Menge/ Einh.	Preis (EP)	Gesamt (GP)
			Übertrag:	.....
03.04.9	**Schalung Decken, UG, h bis ca. 3,5 m.** Wie Position 03.04.8 (Seite 134) jedoch: Ausführung im UG, h Deckenunterseite bis zu ca. 3,5 m.	**4.070 m²**	EP	GP .....
03.04.10	**Schalung Dächer, OG3** Schalung der Deckenplatten, für alle horizontal angeordneten Dächer, alle Geschosse. aus nicht saugenden Schalungsplatten, geeignet für Aufbringen einer bauseitigen Spachtelung, für Dachflächen über alle Stockwerke, Wandhöhen Regelgeschosse ca. 2,7 m	**3.980 m²**	EP	GP .....
03.04.11	**Schalung Dächer über TG, ca. 2% Neigung, auf geneigtem Untergrund** Schalung der Deckenplatten, für alle geneigten Flächen über UG, und TG, im Gefälle mit ca. 2% Neigung, h Deckenunterseite bis zu ca. 2,8 m, auf dem ebenfalls geneigten Untergrund der TG- Bodenplatte aufgestellt, , Anforderungen ansonsten wie vorbeschrieben.	**3.780 m²**	EP	GP .....
03.04.12	**Schalung Dächer über TG, auf stark geneigtem Untergrund Rampen** Schalung der Deckenplatten, für alle Flächen über UG, und TG, h Deckenunterseite bis zu ca. 2,8 m, in Einzelfällen bis ca. 3,4 m,			

- Fortsetzung auf nächster Seite -

Übertrag: .....

Leistungsverzeichnis

Wohnbebauung Birkenstraße West _ Penzberg

01	**LV**	**VE 101 BAUMEISTER**
03	Titel	STAHLBETONARBEITEN
03.04	Untertitel	DECKEN

Nr.	Leistungsbeschreibung	Menge/ Einh.	Preis (EP)	Gesamt (GP)

Übertrag: .....

auf dem stark geneigten Untergrund der TG- Rampen mit
bis zu 15% aufgestellt, ,

Anforderungen ansonsten wie vorbeschrieben.

165 m² EP ..... GP .....

03.04.13 **Schalung Dächer Nebenanlagen südlich der TG**

Schalung der Deckenplatten,
im Bereich der Nebenanlagen südlich der TG- Bereiche,
h Deckenunterseite bis ca. 3,0 m,

auf waagrechtem Untergrund aufgestellt, ,

Anforderungen ansonsten wie vorbeschrieben.

515 m² EP ..... GP .....

03.04.14 **Schalung Decken über Treppen**

Schalung der Deckenplatten,
im Bereich von Treppenhäusern,
als abschließende Deckenschalung,
mit Raumhöhen bis zu ca. 7,5 m,
Untergrund zT waagrecht / getreppt,

Anforderungen ansonsten wie vorbeschrieben.

110 m² EP ..... GP .....

03.04.15 **Schalung Decke Aufzugsüberfahrt, DG**

Schalung der Deckenplatten,
über den Aufzugsüberfahrten,
aus nicht saugenden Schalungsplatten,

Oberflächen ohne besondere Anforderungen,

für die abschließenden Dachflächen der
Aufzugsüberfahrten aller Bauteile.

72 m² EP ..... GP .....

Übertrag: .....

Leistungsverzeichnis

Wohnbebauung Birkenstraße West _ Penzberg

01	**LV**	**VE 101 BAUMEISTER**
03	Titel	STAHLBETONARBEITEN
03.04	Untertitel	DECKEN

Nr.	Leistungsbeschreibung	Menge/ Einh.	Preis (EP)	Gesamt (GP)
			Übertrag:	.....
03.04.16	**Zulage, Decken-Schalungstyp Typ B** Zulage zur Schalung für die Ausführung der Oberfläche in Schalungstyp C, gem. Punkt 3.3, "Vorbemerkungen Betonarbeiten"	**4.280 m²**	EP	GP .....
03.04.17	**Zulage, Decken-Schalungstyp Typ C** Zulage zur Schalung für die Ausführung der Oberfläche in Schalungstyp C, gem. ZTV am Abschnittanfang Punkt 3.3, "Vorbemerkungen Betonarbeiten"	**11.980 m²**	EP	GP .....
03.04.18	**Schalung Deckenrandabstellung, bis ca. 25 cm** Schalung für Randabstellung von Deckenplatten, glatt, einhäuptig, mit geordneten Stößen. für Deckenstärken bis ca. 25 cm, größere Aussparungen (> 5m2) werden ebenfalls unter dieser Position abgerechnet. Abrechnung nach Länge im Grundriss.	**4.350 m**	EP	GP .....
	Verweis auf Position: 03.04.20			
03.04.19	**Zulage Deckenrandschalung Typ D bis ca. 25 cm** Zulage zu Pos. 03.04.20 für die Ausführung der Oberfläche in Schalungstyp D, gem. Punkt 3.3, "Vorbemerkungen Betonarbeiten"	**575 m**	EP	GP .....
03.04.20	**Schalung, Deckenrandabstellung, bis ca. 45 cm** Schalung für Randabstellung von Deckenplatten, glatt, einhäuptig, mit geordneten Stößen. für Deckenstärken bis ca. 45 cm, größere Aussparungen (> 5m2) werden ebenfalls unter dieser Position abgerechnet. Abrechnung nach Länge im Grundriss.	**1.010 m**	EP	GP .....
			Übertrag:	.....

Leistungsverzeichnis

Wohnbebauung Birkenstraße West _ Penzberg

01	**LV**	**VE 101 BAUMEISTER**
03	Titel	STAHLBETONARBEITEN
03.04	Untertitel	DECKEN

Nr.	Leistungsbeschreibung	Menge/ Einh.	Preis (EP)	Gesamt (GP)
			Übertrag:	
	Verweis auf Position: 03.04.20 (Seite 137)			
03.04.21	**Zulage Deckenrandschalung Typ D bis ca. 45 cm** Zulage zu Pos. 03.04.20 für die Ausführung der Oberfläche in Schalungstyp D, gem. Punkt 3.3, "Vorbemerkungen Betonarbeiten"	**830 m**	EP	GP .....
	AUSSPARUNGEN / DURCHBRÜCHE			
03.04.22	**Durchbrüche in Decken, UG-OG2, bis 750cm2** Schalung der Aussparung, durch horizontale Bauteile (Decken u. vgl.) Aussparungstiefe bis ca. 25 cm, Einzelgröße der Aussparung bis 750 cm2. einschl. der erforderlichen Aussteifungen liefern, einbauen und nach Ablauf der Ausschalfristen wieder entfernen	**260 St**	EP	GP .....
03.04.23	**Durchbrüche in Decken, UG-OG2, 750 bis 2500cm2** Schalung der Aussparung, Leistung wie vorbeschrieben, jedoch Einzelgröße der Aussparung 750 bis 250 cm2. einschl. der erforderlichen Aussteifungen liefern, einbauen und nach Ablauf der Ausschalfristen wieder entfernen	**270 St**	EP	GP .....
03.04.24	**Zulage Aussparungstiefe bis 50 cm** Zulage für Ausbildung von Deckenaussparungen, wie vorbeschrieben, über 25 cm, bis ca. 50 cm, Ausführung im Bereich der Decken über TG und UG.	**110 St**	EP	GP .....
03.04.25	**Ausbildung Bohrzonen in Decken, UG-OG2** Ausbildung Bohrzonen für die haustechnischen Installationen, durch Erstellung von Aussparungen in den Deckenbewehrungen, mit Einzelgrößen bis zu ca. 750 cm2, Deckenstärken idR 22 cm, in Ausnahmefällen 25 cm, einschl. der erforderlichen Aussteifungen erstellen, und markieren / auf der fertig betonierten Decke anzeichnen..			

- Fortsetzung auf nächster Seite -

Übertrag: .....

Leistungsverzeichnis

Wohnbebauung Birkenstraße West _ Penzberg

01	**LV**	**VE 101 BAUMEISTER**
03	Titel	STAHLBETONARBEITEN
03.04	Untertitel	DECKEN

Nr.	Leistungsbeschreibung	Menge/ Einh.	Preis (EP)	Gesamt (GP)
			Übertrag:	
	Die Bohrzonen wurden im Vorfeld mit Statik und Haustechnik abgestimmt. Die haustechnischen Vertikaldurchführungen erfolgen durch Kernbohrungen in diesen Bereichen. Kernbohrungen in diesen Bereichen müssen nicht mehr mit der Statik abgestimmt werden.	**390 St**	EP	GP .....
03.04.26	**Bodenschlitze bis 250 cm2** Herstellen von Bodenschlitzen in Stb, Querschnitt bis 250 cm2 Ausführung mit Einlegeteilen (Hartschaum o.ä.) Abrechnung nach Laufmeter. Ausführung gemäß Zeichnung.	**200 m**	EP	GP .....
03.04.27	**Bodenschlitze von >250 cm2 bis 500 cm2** Wie zuvor beschrieben, jedoch Querschnitt von > 250 bis 500 cm2	**100 m**	EP	GP .....
03.04.28	**Deckenschlitze bis 250 cm2** Herstellen von Deckenschlitzen in Stb, Querschnitt bis 250 cm2 Abrechnung nach Laufmeter. Ausführung gemäß Zeichnung.	**200 m**	EP	GP .....
	AUSSPARUNGEN SCHLIESSEN Es kommen nur Verschlüsse ohne besondere Anforderungen zur Ausführung. Der Verschluss von Öffnungen mit erhöhten Anforderungen (Brandschutz, Schallschutz) erfolgt bauseits.			
03.04.29	**Aussparungen Decken schließen bis 750 cm2** Aussparungen schließen in Decken nach erfolgter Installation / die HLS Rohre sind zu berücksichtigen, ca. 2 bis 5 Rohre je Aussparung Leitungsdurchführung mit unbewehrtem Beton			

- Fortsetzung auf nächster Seite -

Übertrag: .....

Leistungsverzeichnis

Wohnbebauung Birkenstraße West _ Penzberg

01	**LV**	**VE 101 BAUMEISTER**
03	Titel	STAHLBETONARBEITEN
03.04	Untertitel	DECKEN

Nr.	Leistungsbeschreibung	Menge/ Einh.	Preis (EP)	Gesamt (GP)
			Übertrag:	
	C 25/30, XC1 vergiessen. Gemäß den geltenden Brandschutzbestimmungen sowie der Musterleitungsanlagenrichtlinien einschl. Schalung, die Oberflächenstruktur der sichtbaren Fläche ist den angrenzenden Betonflächen anzupassen. Abrechnung nach Stück bis 0,25 m2 Größe.			
		52 St	EP	GP .....
03.04.30	**Aussparungen Decken schließen 750 bis 2500 cm2** Leistung wie vorbeschrieben, jedoch bis zu 10 Leitungen, Aussparungsgröße 750 bis 2500 cm2			
		54 St	EP	GP .....
	DECKEN SONSTIGES			
03.04.31	**Zulage für Herstellen Auflagerkonsole Treppenlauf** Zulage für Herstellen der Auflagerkonsolen für die Fertigteiltreppenläufe, der Laufbreite entsprechend in Längen, durchschnittlich l 1,15 m, , Querschnitt b ca. 17 cm, h ca. 10 cm, in Ortbetondecken, Einbauort: Decke ü. UG Abrechnung nach Stück Aussparung. Es ist eine Stückpauschale anzugeben, welche die leicht unterschiedlichen Abmessungen berücksichtigt. Anm.: Die elastischen Konsolauflager sind weiter unten zusammen mit der Bewehrung beschrieben.			
		12 St	EP	GP .....
03.04.32	**Deckenkanten gebrochen 3/3 cm für abzudichtende Flächen** Zulage für Ausführung der Deckenplatten mit gebrochenen Kanten 3/3cm, mit Dreikantleiste, in Übergängen der Bahnenabdichtung von waagrechten zu senkrechten Flächen (Durchgangsbereiche, Zugänge Treppenhäuser EG, Aufzugsüberfahrten)			
		480 m	EP	GP .....
			Übertrag:	

Leistungsverzeichnis

Wohnbebauung Birkenstraße West _ Penzberg

01	**LV**	**VE 101 BAUMEISTER**
03	Titel	STAHLBETONARBEITEN
03.04	Untertitel	DECKEN

Nr.	Leistungsbeschreibung	Menge/ Einh.	Preis (EP)	Gesamt (GP)

Übertrag: .....

03.04.33 **Erstellung Stützenauflager EG bis OG 3**

Erstellung der Auflager für die Stützen an den
Aussenkanten der schmalen seitlichen Gebäudeabschlüsse,
direkt und kraftschlüssig an die Deckenplatten
anschließend,
in Deckenstärke ca. 22 cm,
entsprechend dem über die Deckenkante herausstehenden
Stützenquerschnitt von ca. 14*40 cm,
Leistung als Erschwerniszulage je Auflager
für den Mehraufwand bei der Betonage,
und der Deckenrandschalung.
Abrechnung nach Stück.

224 St EP ..... GP .....

ZTV KERNBOHRUNGEN

Kernbohrungen dürfen grundsätzlich erst nach Anfrage,
Prüfung, und Freigabe, durch die Statik, ausgeführt
werden.

Zur Leistung gehören
- Anzeichnen der Kernbohrung
- Transport, Auf- und Abbau des Geräts
- Wasserabsaugung
- Sicherung Bohrkern
- Entsorgung Bohrkern

Eine gesonderte Vergütung von Anfahrten oder
Vorrüstungen erfolgt nicht.

Bei den Mengen kann es zu stärkeren Verschiebungen
kommen. Das darf aber nicht zu einer Veränderung der
Einheitspreise führen.

KERNBOHRUNGEN IN DECKEN

03.04.34 **Kernbohrungen 50 mm**

Kernbohrungen
mit Diamantbohrgerät, in folgender Ausführung:
- in Decken aus Stahlbeton
- Stahlschnitte bis 2 cm2 je geschnittenem
  Bewehrungseisen
  sind einzukalkulieren
- Baustelleneinrichtung anteilig

- Fortsetzung auf nächster Seite -

Übertrag: .....

Leistungsverzeichnis

Wohnbebauung Birkenstraße West _ Penzberg

01	**LV**	**VE 101 BAUMEISTER**
03	Titel	STAHLBETONARBEITEN
03.04	Untertitel	DECKEN

Nr.	Leistungsbeschreibung	Menge/ Einh.	Preis (EP)	Gesamt (GP)
			Übertrag:	.....
	- Sicherungsmaßnahmen, besonders bei Bohrung von oben durch Decken - Schuttbeseitigung Abrechnung nach Dicke des durchbohrten massiven Bauteiles. Durchmesser: 50 mm			
		4 m	EP	GP .....
03.04.35	**Kernbohrungen 100 mm** Kernbohrungen wie vorher, jedoch D = 100 mm.			
		4 m	EP	GP .....
03.04.36	**Kernbohrungen 125 mm** Kernbohrungen wie vorher, jedoch D = 125 mm.			
		2 m	EP	GP .....
03.04.37	**Kernbohrungen 150 mm** Kernbohrungen wie vorher, jedoch D = 150 mm. Anmerkung: Für bauseitige Lüftungseinrichtungen ist eine größere Anzahl von Stahlbetonbohrungen mit diesem Durchmesser auszuführen.			
		2 m	EP	GP .....
03.04.38	**Kernbohrungen 200 mm** Kernbohrungen wie vorher, jedoch D = 200 mm.			
		2 m	EP	GP .....
03.04.39	**Kernbohrungen 250 mm** Kernbohrungen wie vorher, jedoch D = 250 mm.			
		2 m	EP	GP .....
			Übertrag:	.....

Leistungsverzeichnis

Wohnbebauung Birkenstraße West _ Penzberg

01	**LV**	**VE 101 BAUMEISTER**
03	Titel	STAHLBETONARBEITEN
03.04	Untertitel	DECKEN

Nr.	Leistungsbeschreibung	Menge/ Einh.	Preis (EP)	Gesamt (GP)
			Übertrag:	.....
03.04.40	**Kernbohrungen 300 mm** Kernbohrungen wie vorher, jedoch D = 300 mm.	**2 m**	EP	GP .....
03.04.41	**Zuschlag Stahlschnitte Kernbohrungen** Zuschlag Stahlschnitte Kernbohrungen, Zulage für Stahlschnitte über 2 cm2, je geschnittenem Bewehrungseisen.	**200 cm2**	EP	GP .....
03.04.42	**Zulage Über- Kopf- Arbeiten** Zulage Über- Kopf- Arbeiten, für Bohrungen, die von unten nach oben auszuführen sind, Abrechnung als Stückpauschale je Einsatz.	**20 St**	EP	GP .....

Summe Untertitel 03.04

DECKEN, Netto: .....

Leistungsverzeichnis

Leistung (Untertitel)

03.05

UNTER - / ÜBERZÜGE

Leistungsverzeichnis

Wohnbebauung Penzberg (M030)

01	**LV**	**VE 101 BAUMEISTER**
03	Titel	STAHLBETONARBEITEN
03.05	Untertitel	UNTER - / ÜBERZÜGE

Nr.	Leistungsbeschreibung	Menge/ Einh.	Preis (EP)	Gesamt (GP)
	UNTERZÜGE UND ÜBERZÜGE BETON Zwischen Aufkantungen und Überzügen wird nicht unterschieden. Für die Mengenermittlungen wurde angesetzt wie folgt: - Unterzüge Beton und Schalungen bis UK Decke - Aufkantungen / Überzüge immer ab OK Decke			
03.05.1	**Stahlbetonunterzug, TG, C35/45, b*h ca. 50*30 cm** Ortbeton für Stahlbetonunterzüge, TG, als Stahlbeton, für Aussenbauteile DIN 1045/1, C35/45, XC3,XF1, WF, Querschnitt b ca. 50 cm h ca. 30 cm, mit leichten Abweichungen aufgrund der Deckenneigungen, Schalung und Bewehrung in gesonderter Position. Ausführung unter den TG- Decken.	**45 m³**	EP	GP .....
03.05.2	**Stahlbetonunterzug, TG, C35/45, 25*50cm** Ortbeton für Stahlbetonunterzüge, TG, als Stahlbeton, für Aussenbauteile DIN 1045/1, C35/45, XC3,XF1, WF, Querschnitt b ca. 25 cm h ca. 50 cm, Schalung und Bewehrung in gesonderter Position. Ausführung am Abschluss der Decken der TG- Ausfahrten. Die Aufkantung auf der Deckenplatte wird weiter unten gesondert beschrieben.	**4 m³**	EP	GP .....
03.05.3	**Stahlbetonträger, TG/EG, C30/45, 30*45+25+30cm** Ortbeton für Stahlbetonträger als Stahlbeton, für Aussenbauteile DIN 1045/1, C35/45, XC3,XF1, WF, Querschnitt b ca. 30 cm			

- Fortsetzung auf nächster Seite -

Übertrag: .....

Leistungsverzeichnis

Wohnbebauung Birkenstraße West _ Penzberg

01	**LV**	**VE 101 BAUMEISTER**
03	Titel	STAHLBETONARBEITEN
03.05	Untertitel	UNTER - / ÜBERZÜGE

Nr.	Leistungsbeschreibung	Menge/ Einh.	Preis (EP)	Gesamt (GP)
			Übertrag:	.....
	h verspringend und der Bauteilneigung angepasst, mit einem Mittel von ca. 90 cm, Schalung und Bewehrung in gesonderter Position. Ausführung auf Decken über TG an den Übergängen von den Deckenplatten zu den aufsteigenden Bauteilen im Bereich der Durchlässe der Zeilen 2 - 4.	**6 m³**	EP	GP .....
03.05.4	**Stahlbetonunterzug, UG, C35/45, b*h ca. 22 bis 30*60 cm** Ortbeton für Stahlbetonunterzüge, UG, als Stahlbeton, für Innenbauteile DIN 1045/1, C35/45, XC3,XF1, WF, Querschnitt b ca. 22 bis ca. 30 cm h ca. 60 cm, Schalung und Bewehrung in gesonderter Position. Ausführung unter den UG- Decken.	**75 m³**	EP	GP .....
03.05.5	**Stahlbetonunterzug, TG, C35/45, b*h ca. 50*103 / 111 cm** Ortbeton für Stahlbetonunterzüge, TG, als Stahlbeton, für Aussenbauteile DIN 1045/1, C35/45, XC3,XF1, WF, Querschnitt b ca. 50 cm h von ca. 103 bis ca. 111 cm, bei der Ausführung ist der seitliche Anschluss der Decke über der Tiefgarage zu berücksichtigen, daraus resultierende Erschwernisse sind in den EP mit einzurechnen, Schalung und Bewehrung in gesonderter Position. Ausführung unter den TG- Decken.	**395 m³**	EP	GP .....
			Übertrag:	.....

Leistungsverzeichnis

Wohnbebauung Birkenstraße West _ Penzberg

01	**LV**	**VE 101 BAUMEISTER**
03	Titel	STAHLBETONARBEITEN
03.05	Untertitel	UNTER - / ÜBERZÜGE

Nr.	Leistungsbeschreibung	Menge/ Einh.	Preis (EP)	Gesamt (GP)

Übertrag: .....

03.05.6 **Stahlbetonaufkantung, EG+OG3, C25/30, 18*44cm**

Ortbeton für Stahlbetonaufkantungen, EG+OG3,
als Stahlbeton, für Aussenbauteile DIN 1045/1, C25/30,
XC3, WO,

Querschnitt
b ca. 18 cm
h ca. 44 cm, mit leichten Abweichungen aufgrund von
Deckenneigungen,

Schalung und Bewehrung in gesonderter Position.

Ausführung über der Bodenplatte EG, sowie einem Teil
der abschließenden Deckenplatten OG 3.

55 m³ EP ..... GP .....

03.05.7 **Stahlbetonaufkantung, OG2-3, C25/30, ca. 25*80cm**

Ortbeton für Stahlbetonaufkantungen, abschließende OGs,
als Stahlbeton, für Aussenbauteile DIN 1045/1, C25/30,
XC3, WF,

Querschnitt
b ca. 25 cm
h ca. 80 cm, mit leichten Abweichungen aufgrund von
Deckenneigungen,

Schalung und Bewehrung in gesonderter Position.

Ausführung über den abschließenden Deckenplatten OG 2
bzw. OG 3, der jeweiligen Geschosszahl entsprechend.

25 m³ EP ..... GP .....

03.05.8 **Stahlbetonaufkantung, TG, C30/37, b ca. 25cm, h bis ca. 80 cm**

Ortbeton für Stahlbetonaufkantungen, über Deckenplatten
TG, als Stahlbeton, für Aussenbauteile DIN 1045/1,
C30/37, XC3, XF1, WF,

Querschnitt
b ca. 25 cm
h bis ca. ca. 80 cm, mit leichten Abweichungen aufgrund
von Deckenneigungen,

- Fortsetzung auf nächster Seite -

Übertrag: .....

Leistungsverzeichnis

Wohnbebauung Birkenstraße West _ Penzberg

01	**LV**	**VE 101 BAUMEISTER**
03	Titel	STAHLBETONARBEITEN
03.05	Untertitel	UNTER - / ÜBERZÜGE

Nr.	Leistungsbeschreibung	Menge/ Einh.	Preis (EP)	Gesamt (GP)

Übertrag: .....

Schalung und Bewehrung in gesonderter Position.

Ausführung über den abschließenden Deckenplatten TG, im Bereich der Decken über Nebenanlagen.

115 m³ EP ..... GP .....

03.05.9 **Stahlbetonaufkantung, TG, C30/37, b ca. 25cm, h bis ca. 50 cm**

Ortbeton für Stahlbetonaufkantungen, über Deckenplatten TG, als Stahlbeton, für Aussenbauteile DIN 1045/1, C30/37, XC3, XF1, WF,

Querschnitt
b ca. 25 cm
h bis ca. ca. 50 cm, mit leichten Abweichungen aufgrund von Deckenneigungen,

Schalung und Bewehrung in gesonderter Position.

Ausführung über den Deckenplatten über den TG- Rampen.

16 m³ EP ..... GP .....

UNTERZÜGE UND ÜBERZÜGE SCHALUNG

03.05.10 **Schalung Stahlbetonunterzüge, TG, b bis ca. 50 cm, h bis ca. 105 cm**

Schalung für Unterzüge im Tiefgaragenbereich, unter horizontal bzw. leich schräg verlaufenden Decken, aus nicht saugenden Schalungsplatten, Aufstellung auf den leicht geneigten Bodenflächen der TG- Bodenplatte,

geeignet für Aufbringen einer bauseitigen Spachtelung,

für Querschnitte bis zu Breiten von ca. 50 cm, und Höhen bis zu ca. 105 cm, für bis zu ca. 2,8 m lichte Raumhöhe.

Abrechnung nach Ansichtsfläche UZ, einschliesslich der Untersicht.

698 m² EP ..... GP .....

Übertrag: .....

Leistungsverzeichnis

Wohnbebauung Birkenstraße West _ Penzberg

01	**LV**	**VE 101 BAUMEISTER**
03	Titel	STAHLBETONARBEITEN
03.05	Untertitel	UNTER - / ÜBERZÜGE

Nr.	Leistungsbeschreibung	Menge/ Einh.	Preis (EP)	Gesamt (GP)

Übertrag: .....

03.05.11 **Schalung Stahlbetonunterzüge, TG/UG, b bis ca. 30 cm, h bis ca. 115 cm**

Schalung für Unterzüge im Untergeschoss,
unter horizontal verlaufenden Decken,
Aufstellung zum Teil auf den leicht geneigten
Bodenflächen der TG- Bodenplatte,

Leistung ansonsten wie vorbeschrieben,

für Querschnitte bis zu Breiten von ca. 30 cm,
und Höhen bis zu ca. 115 cm,
für bis zu ca. 3,5 m lichte Raumhöhe.

Abrechnung nach Ansichtsfläche UZ, einschliesslich der
Untersicht.

2.827 m² EP ..... GP .....

03.05.12 **Schalung Stahlbetonaufkantungen, EG bis OG3 b bis ca. 20 cm h bis ca. 80 cm.**

Schalung für Aufkantungen und Überzüge über TG, und
abschließenden OGs,
auf horizontal bzw. leich schräg verlaufenden Decken,
aus nicht saugenden Schalungsplatten,

geeignet für Aufbringen einer bauseitigen Spachtelung,

für Querschnitte bis zu
einer Breite von b ca. 20 cm
einer Höhe von h ca. 80 cm,

Abrechnung nach seitlicher Ansichtsfläche.

1.120 m² EP ..... GP .....

03.05.13 **Schalung Stahlbetonaufkantung, TG bis OG 3 b bis ca. 30 cm, h bis ca. 80 cm**

Schalung für Aufkantungen und Überzüge über TG, und
abschließenden OGs,
auf horizontal bzw. leich schräg verlaufenden Decken,
aus nicht saugenden Schalungsplatten,

geeignet für Aufbringen einer bauseitigen Spachtelung,

für Querschnitte bis zu
einer Breite von b ca. 25 cm
einer Höhe von h ca. 80 cm,

Abrechnung nach seitlicher Ansichtsfläche.

950 m² EP ..... GP .....

Übertrag: .....

Leistungsverzeichnis

Wohnbebauung Birkenstraße West _ Penzberg

01	**LV**	**VE 101 BAUMEISTER**
03	Titel	STAHLBETONARBEITEN
03.05	Untertitel	UNTER - / ÜBERZÜGE

Nr.	Leistungsbeschreibung	Menge/ Einh.	Preis (EP)	Gesamt (GP)
			Übertrag:	.....
03.05.14	**Zulage, Schalungstyp, Typ D** Zulage zur Schalung für die Ausführung der Oberfläche in Schalungstyp D, gem. Punkt 3.3, "Vorbemerkungen Betonarbeiten" Bauteil: Außenwände Tiefgarage, Wände Nebenanlagen	**631 m²**	EP	GP .....
	AUSSPARUNGEN			
03.05.15	**Durchbrüche in Unterzügen und Aufkantungen, TG bis OG3, bis 750cm2** Schalung der Aussparung, durch vertikale Bauteile (Unterzüge, etc.) Aussparungstiefe bis ca. 0,3 m, Einzelgröße der Aussparung bis 750 cm2. einschl. der erforderlichen Aussteifungen liefern, einbauen und nach Ablauf der Ausschalfristen wieder entfernen	**90 St**	EP	GP .....
03.05.16	**Durchbrüche in Unterzügen, TG bis OG3, d bis ca. 15cm** Leistung wie vorbeschrieben, jedoch für Durchbrüche mit einem Durchmesser bis ca. 15 cm.	**30 St**	EP	GP .....
03.05.17	**Zulage Aussparungstiefe bis 50 cm** Zulage für Ausbildung von Deckenaussparungen, wie vorbeschrieben, über 25 cm, bis ca. 50 cm, Ausführung im Bereich der Decken über TG und UG.	**60 St**	EP	GP .....

Summe Untertitel 03.05

UNTER - / ÜBERZÜGE, Netto: .....

Leistungsverzeichnis

Leistung (Untertitel)

03.06

FERTIGTEILE

Leistungsverzeichnis

Wohnbebauung Penzberg (M030)

01	**LV**	**VE 101 BAUMEISTER**
03	Titel	STAHLBETONARBEITEN
03.06	Untertitel	FERTIGTEILE

Nr.	Leistungsbeschreibung	Menge/ Einh.	Preis (EP)	Gesamt (GP)
	ZU DEN FERTIGTEILEN Nach aktuellem Planungsstand sind die Treppenläufe und -podeste, sowie die Loggien, mit Fertigteilen auszuführen. Die Bewehrung der Fertigteile ist in die Einheitspreise der Fertigteile mit einzurechnen, und wird nicht gesondert vergütet. Das gilt auch für die Anschlussbauteile, soweit nicht gesondert beschrieben, und die Anschlüsse der Fertigteile an angrenzende Bauteile, wie zB den Anschluss der Treppenpodeste mit Steinwollhinterfütterung und dauerelastischem Fugenverschluss.			
03.06.1	**Erstellung der Fertigteilplanung** Erstellung der Fertigteilplanung, bestehend aus Schal- und Bewehrungsplänen, samt den zugehörigen Stahl- und Stücklisten, für nachfolgend beschriebene Stahlbetonfertigteile (Loggien samt Sichtschutz, FT- Treppen und -podeste, Lichtschächte). Als Grundlage dienen die Ausführungspläne des Architekten samt den zugehörigen statischen Angaben, wie der Ausschreibung beigefügt. Die Leistung beinhaltet die rechtzeitige Erstellung und Vorlage bei Planung und Prüfstatik, sowie die Einarbeitung erforderlicher Korrekturen, da bereits die Treppen im UG als FT- Treppen ausgeführt werden, ist mit den Planungen umgehend nach Auftragserteilung zu beginnen, der AN trägt die Verantwortung für die rechtzeitige Erstellung und Vorlage seiner Planungen bei Planung und Prüfstatik, rechtzeitig vor Fertigungsbeginn, Abrechnung als Stückpauschale je Zeile. Die FT- Planung wird Bestandteil der zum Projektabschluß vorzulegenden Gesamtdokumentation.	**4 St**	EP	GP .....

Übertrag: .....

Leistungsverzeichnis

Wohnbebauung Birkenstraße West _ Penzberg

01	**LV**	**VE 101 BAUMEISTER**
03	Titel	STAHLBETONARBEITEN
03.06	Untertitel	FERTIGTEILE

Nr.	Leistungsbeschreibung	Menge/ Einh.	Preis (EP)	Gesamt (GP)

Übertrag: .....

03.06.2 **Treppenantrittspodest TRH1 AN W, l*b*d 2,41*2,82*0,25m**

Deckenplatte als Treppenpodest,
als Stahlbetonfertigteil,
mit Ausklinkungen und Anschlüssen für statisch
erforderliche Lager und Anschlussbauteile
aber ohne Einbauteile für Geländeranschlüsse
herstellen, liefern, und einbauen.

für Innenbauteile DIN 1045/1, C30/37, XC1, WO
d ca. 25 cm,

Bauteilabmessungen:

Länge:	240,75 cm
Länge2:	172,75 cm
Breite:	282,30 cm
Breite2:	151,30 cm
Breite Treppenlauf	114 cm
Breite Treppenauge	18 cm

Einschl. folgender Leistungen:
- Schalung und Bewehrung
- dreiseitigem Anschluss an angrenzende Ortbetonwände 20mm Steinwolle-Hauswandplatte, nicht brennbar, nicht druckfest
- umlaufender nichtbrennbarem Fugendichtstoff unter- und oberseitig des Bauteils

Einbauort: Treppenhaus1
s. WP_551_DT_TR Treppenhaus TRH 1

5 St EP ..... GP .....

03.06.3 **Treppenaustrittspodest TRH1 AU O, l*b*d 2,41*2,82*0,25m**

Wie Position 03.06.2 jedoch:
Bauteilabmessungen:

Länge:	240,75 cm
Länge2:	158,75 cm
Breite:	282,30 cm
Breite2:	151,30 cm
Breite Treppenlauf	114 cm
Breite Treppenauge	18 cm

Einbauort: Treppenhaus1

9 St EP ..... GP .....

Übertrag: .....

Leistungsverzeichnis

Wohnbebauung Birkenstraße West _ Penzberg

01	**LV**	**VE 101 BAUMEISTER**
03	Titel	STAHLBETONARBEITEN
03.06	Untertitel	FERTIGTEILE

Nr.	Leistungsbeschreibung	Menge/ Einh.	Preis (EP)	Gesamt (GP)

Übertrag: .....

03.06.4 **Deckenplatte TRH1 DP W, l*b*d 2,41*2,82*0,25m**

Wie Position 03.06.2 (Seite 153) jedoch:
Bauteilabmessungen:

Länge:	240,75 cm
Länge2:	158,75 cm
Breite:	282,30 cm
Breite2:	151,30 cm
Breite3:	131 cm

Einbauort: Treppenhaus1

4 St EP ..... GP .....

03.06.5 **Treppenaustrittspodest TRH2 AU W, l*b*d 2,43*2,82*0,25m**

Wie Position 03.06.2 (Seite 153) jedoch:
Bauteilabmessungen:

Länge:	243,25 cm
Länge2:	161,25 cm
Breite:	282,30 cm
Breite2:	151,30 cm
Breite Treppenlauf	114 cm
Breite Treppenauge	18 cm

Einbauort: Treppenhaus2

10 St EP ..... GP .....

03.06.6 **Treppenantrittspodest TRH2 AN O, l*b*d 2,43*2,82*0,25m**

Wie Position 03.06.2 (Seite 153) jedoch:
Bauteilabmessungen:

Länge:	243,25 cm
Länge2:	175,25 cm
Breite:	282,30 cm
Breite2:	151,30 cm
Breite Treppenlauf	114 cm
Breite Treppenauge	18 cm

Einbauort: Treppenhaus2

6 St EP ..... GP .....

03.06.7 **Deckenplatte TRH2 DP O, l*b*d 2,43*2,82*0,25m**

Wie Position 03.06.2 (Seite 153) jedoch:
Bauteilabmessungen:

Länge:	243,25 cm
Länge2:	161,25 cm

- Fortsetzung auf nächster Seite -

Übertrag: .....

Leistungsverzeichnis

Wohnbebauung Birkenstraße West _ Penzberg

01	**LV**	**VE 101 BAUMEISTER**
03	Titel	STAHLBETONARBEITEN
03.06	Untertitel	FERTIGTEILE

Nr.	Leistungsbeschreibung	Menge/ Einh.	Preis (EP)	Gesamt (GP)

Übertrag: .....

Breite: 282,30 cm
Breite2: 151,30 cm
Breite3: 131 cm

Einbauort: Treppenhaus2

4 St EP ..... GP .....

03.06.8 **Treppenaustrittspodest TRH3 AU O, l*b*d 2,38*2,82*0,25m**

Wie Position 03.06.2 (Seite 153) jedoch:
Bauteilabmessungen:
Länge: 238 cm
Länge2: 156 cm
Länge3: 134,5 cm
Breite: 282,3 cm
Breite2: 151,3 cm
Breite Treppenlauf 114 cm
Breite Treppenauge 18 cm

Einbauort: Treppenhaus3

8 St EP ..... GP .....

03.06.9 **Treppenantrittspodest TRH3 AN W, l*b*d 2,38*2,82*0,25m**

Wie Position 03.06.2 (Seite 153) jedoch:
Bauteilabmessungen:
Länge: 238 cm
Länge2: 170 cm
Breite: 282,30 cm
Breite2: 151,30 cm
Breite Treppenlauf 114 cm
Breite Treppenauge 18 cm

Einbauort: Treppenhaus3

5 St EP ..... GP .....

03.06.10 **DeckenplatteTRH3 DP W, l*b*d 2,38*2,82*0,25m**

Wie Position 03.06.2 (Seite 153) jedoch:
Bauteilabmessungen:
Länge: 238 cm
Länge2: 156 cm

- Fortsetzung auf nächster Seite -

Übertrag: .....

Leistungsverzeichnis

Wohnbebauung Birkenstraße West _ Penzberg

01	**LV**	**VE 101 BAUMEISTER**
03	Titel	STAHLBETONARBEITEN
03.06	Untertitel	FERTIGTEILE

Nr.	Leistungsbeschreibung	Menge/ Einh.	Preis (EP)	Gesamt (GP)
			Übertrag:	.....
	Breite: 282,30 cm Breite2: 151,30 cm Breite3: 131 cm Einbauort: Treppenhaus3	**3 St**	EP	GP .....
03.06.11	**Treppenaustrittspodest TRH4 AU O, l*b*d 2,32*2,82*0,25m** Wie Position 03.06.2 (Seite 153) jedoch: Bauteilabmessungen: Länge: 231,5 cm Länge2: 149,5 cm Breite: 282,3 cm Breite2: 151,3 cm Breite Treppenlauf 114 cm Breite Treppenauge 18 cm Einbauort: Treppenhaus4	**3 St**	EP	GP .....
03.06.12	**Treppenantrittspodest TRH4 AN W, l*b*d 2,32*2,82*0,25m** Wie Position 03.06.2 (Seite 153) jedoch: Bauteilabmessungen: Länge: 231,5 cm Länge2: 163,5 cm Breite: 282,3 cm Breite2: 151,3 cm Breite Treppenlauf 114 cm Breite Treppenauge 18 cm Einbauort: Treppenhaus4	**2 St**	EP	GP .....
03.06.13	**Deckenplatte TRH4 DP W, l*b*d 2,32*2,82*0,25m** Wie Position 03.06.2 (Seite 153) jedoch: Bauteilabmessungen: Länge: 231,5 cm Länge2: 149,5 cm Breite: 282,3 cm Breite2: 151,3 cm Breite3: 131 cm Einbauort: Treppenhaus4	**1 St**	EP	GP .....
			Übertrag:	.....

Leistungsverzeichnis

Wohnbebauung Birkenstraße West _ Penzberg

01	**LV**	**VE 101 BAUMEISTER**
03	Titel	STAHLBETONARBEITEN
03.06	Untertitel	FERTIGTEILE

Nr.	Leistungsbeschreibung	Menge/ Einh.	Preis (EP)	Gesamt (GP)

Übertrag: .....

03.06.14 **Deckenplatte TRH1/2/4, l*b*d 325,5*1,525*0,25m**

Deckenplatte zwischen Treppenpodesten
als Stahlbetonfertigteil,
mit Ausklinkungen und Anschlüssen für statisch
erforderliche Lager und Anschlussbauteile
aber ohne Einbauteile für Geländeranschlüsse.
herstellen, liefern, und einbauen.

für Innenbauteile DIN 1045/1, C30/37, XC1, WO
d ca. 25 cm,

Bauteilabmessungen:
Länge: 325,5cm
Breite: 151,3cm
Dicke: 25cm

Einschl. folgender Leistungen:
- Schalung und Bewehrung
- einseitigem Anschluss an angrenzende Ortbetonwand mit 20mm Steinwolle-Hauswandplatte, nicht brennbar, nicht druckfest
- umlaufender nichtbrennbarem Fugendichtstoff unter- und oberseitig des Bauteils
- zweiseitigem tragendem Trittschalldämmelement zwischen Decke und Treppenpodest aus hoch widerstandsfähigem PE-Schaum, selbstklebend. Zur sicheren schallbrückenfreien Ausführung der Fuge. Clipscharnier als Kantenschutz beim Versetzen der Treppe. Feuerwiderstandsklasse: R90 gemäß Brandschutzgutachten bei ausreichender Betondeckung der Konsole für F90. (z.B. Schöck Tronsole F-V1, o. glw.)

Einbauort: 1, 2A, 3A, 4B ab Decke über EG
s. WP_551_DT_TR Treppenhaus TRH 1

22 St EP ..... GP .....

03.06.15 **Deckenplatte TRH3, l*b*d 3,05*1,525*0,25m**

Wie Position 03.06.14 jedoch:
Bauteilabmessungen:
Länge: 305cm
Breite: 151,3cm
Dicke: 25cm

Einbauort: 2B, 3B, 4A ab Decke über EG

8 St EP ..... GP .....

Übertrag: .....

Leistungsverzeichnis

Wohnbebauung Birkenstraße West _ Penzberg

01	**LV**	**VE 101 BAUMEISTER**
03	Titel	STAHLBETONARBEITEN
03.06	Untertitel	FERTIGTEILE

Nr.	Leistungsbeschreibung	Menge/ Einh.	Preis (EP)	Gesamt (GP)

Übertrag: .....

03.06.16 **Treppenlauf T1, 1-läufig, 5 STG, b=1,11m, d=20 cm**

Fertigteil-Treppenlauf aus Stahlbeton, gerade, herstellen, liefern und parallel zur Wand einbauen.

Tritt- und Setzstufen, Untersicht und freiliegende Wange in Sichtbeton geschalt, wandseitige Wange geglättet, sämtliche Kanten (auch die seitlichen Kanten der Stufen) ausgerundet (Silikonabfugung in der Schalung, r = 5mm).
Die Elemente werden teilweise seitenverkehrt eingebaut.

Ausführung entsprechend den einschlägigen Vorschriften hinsichtlich Brandschutz in Fluchttreppenhäusern.

Betongüte:	C 30/37
Expositionsklassen:	XC1, W0
Plattendicke :	20 cm
Laufbreite :	ca. 1,11 m
Steigungsverhältnis:	ca. 17,86 / 27 cm
Anzahl Steigungen:	5
Einbauort :	Treppenantritt UG zu Zwischenpodest alle Treppenhäuser

Einschl. folgender Leistungen:
- Schalung und Bewehurng
- Unterstützung für Montagezustand, Einbau im Zuge der Betonage des Zwischenpodestes.
- unterseitig tragendes Trittschalldämmelement zwischen Treppenlauf und Bodenplatte. Aus hoch widerstandsfähigem PE-Schaum, selbstklebend. Zur sicheren schallbrückenfreien Ausführung der Fuge. (z.B. Schöck Tronsole Typ B-V1, o. glw.) und zugehöriger konstruktiver Lagesicherungsdorne (z.B. Schöck Tronsole Typ D, o. glw.)
- einseitiges Trittschalldämmelement für schallbrückenfreie Fugenausbildung zwischen Treppenlauf und Wand. Aus hoch widerstandsfähigem PE-Schaum, selbstklebend. (z.B. Schöck Tronsole Typ L, o. glw.)

s. WP_551_DT_TR Treppenhaus TRH 1

12 St EP ..... GP .....

03.06.17 **Treppenlauf T2, 1-läufig, 16 STG, b=1,11m, d=20 cm**

Wie Position 03.06.16 jedoch:
Einschl. folgender Leistungen:
- Schalung und Bewehrung
- Unterstützung für Montagezustand, Einbau im Zuge der Betonage des Zwischenpodestes.
- unterseitig tragendes Trittschalldämmelement zwischen

- Fortsetzung auf nächster Seite -

Übertrag: .....

Leistungsverzeichnis

Wohnbebauung Birkenstraße West _ Penzberg

01	**LV**	**VE 101 BAUMEISTER**
03	Titel	STAHLBETONARBEITEN
03.06	Untertitel	FERTIGTEILE

Nr.	Leistungsbeschreibung	Menge/ Einh.	Preis (EP)	Gesamt (GP)

Übertrag: .....

Treppenlauf und Bodenplatte entfällt
- einseitiges Trittschalldämmelement für schallbrückenfreie Fugenausbildung zwischen Treppenlauf und Wand. Aus hoch widerstandsfähigem PE-Schaum, selbstklebend. (z.B. Schöck Tronsole Typ L, o. glw.)
- zweiseitigem tragendem Trittschalldämmelement zwischen Treppenlauf und Treppenpodest Aus hoch widerstandsfähigem PE-Schaum, selbstklebend. Zur sicheren schallbrückenfreien Ausführung der Fuge. (z.B. Schöck Tronsole Typ F-V1, o. glw.)

Laufbreite : ca. 1,11 m
Steigungsverhältnis: ca. 17,86 / 27 cm
Anzahl Steigungen: 16
Einbauort: UG Zwischenpodest zu EG

12 St EP ..... GP .....

03.06.18 **Treppenlauf T3, 1-läufig, 16 STG, b=1,14m, d=20 cm**

Wie Position 03.06.16 (Seite 158) jedoch:
mit verlängertem Sockel bis auf Rohboden EG. Der Fußbodenaufbau wird 22cm betragen.

Einschl. folgender Leistungen:
- Schalung und Bewehrung
- Unterstützung für Montagezustand, Einbau im Zuge der Betonage des Zwischenpodestes.
- unterseitig tragendes Trittschalldämmelement zwischen Treppenlauf und Bodenplatte entfällt
- einseitiges Trittschalldämmelement für schallbrückenfreie Fugenausbildung zwischen Treppenlauf und Wand. Aus hoch widerstandsfähigem PE-Schaum, selbstklebend. (z.B. Schöck Tronsole Typ L, o. glw.)
- zweiseitigem tragendem Trittschalldämmelement zwischen Treppenlauf und Treppenpodest Aus hoch widerstandsfähigem PE-Schaum, selbstklebend. Zur sicheren schallbrückenfreien Ausführung der Fuge. (z.B. Schöck Tronsole Typ F-V1, o. glw.)

Laufbreite : ca. 1,14 m
Steigungsverhältnis: ca. 18,13 / 27 cm
Anzahl Steigungen: 16
Einbauort: EG zu OG

12 St EP ..... GP .....

Übertrag: .....

Leistungsverzeichnis

Wohnbebauung Birkenstraße West _ Penzberg

01	**LV**	**VE 101 BAUMEISTER**
03	Titel	STAHLBETONARBEITEN
03.06	Untertitel	FERTIGTEILE

Nr.	Leistungsbeschreibung	Menge/ Einh.	Preis (EP)	Gesamt (GP)

Übertrag: .....

03.06.19 **Treppenlauf T4, 1-läufig, 16 STG, b=1,14m, d=20 cm**

Wie Position 03.06.16 (Seite 158) jedoch:
Einschl. folgender Leistungen:

- Schalung und Bewehrung
- Unterstützung für Montagezustand, Einbau im Zuge der Betonage des Zwischenpodestes.
- unterseitig tragendes Trittschalldämmelement zwischen Treppenlauf und Bodenplatte entfällt
- einseitiges Trittschalldämmelement für schallbrückenfreie Fugenausbildung zwischen Treppenlauf und Wand. Aus hoch widerstandsfähigem PE-Schaum, selbstklebend. (z.B. Schöck Tronsole Typ L, o. glw.)
- zweiseitigem tragendem Trittschalldämmelement zwischen Treppenlauf und Treppenpodest Aus hoch widerstandsfähigem PE-Schaum, selbstklebend. Zur sicheren schallbrückenfreien Ausführung der Fuge. (z.B. Schöck Tronsole Typ F-V1, o. glw.)

Laufbreite :	ca. 1,14 m
Steigungsverhältnis:	ca. 18,13 / 27 cm
Anzahl Steigungen:	16
Einbauort:	OG zu OG

18 St EP ..... GP .....

Verweis auf Position: 03.06.34 (Seite 167)

03.06.20 **Loggia als FT Typ1, OG1-OG3, b*t 3,04*3,07m**

Fertigteilbalkone der Loggien aus Stahlbeton, obere Betonfläche mit einseitiger Aufkantung, untere Betonfläche gerade. Platte dreiseitig gelagert.
Oberseite mit 2% Gefälle geeignet zur Aufnahme einer bauseitigen Beschichtung. Seitliche Randbereiche entsprechend der max. Plattenstärke waagerecht.
Unterseite und Aufkantungen in Sichtbeton, Oberfläche planeben, sämtliche sichtbaren Kanten gerundet.
Unterseite mit Tropfnase an den freiliegenden Kanten.

Einschl. Bewehrung und Schalung
Einschl. Aussparung in der vorderen Aufkantung von 5*3 cm (b*h) für Notentwässerung. Der Bodenablauf für die Hauptentwässerung wird in Pos. 03.06.34 gesondert vergütet. Die Versetzösen in der Balkonoberfläche sind bauseits material- und optisch ansprechend, fachgerecht zu schließen. Die Unterstützung für Montagezustand ist mit einzurechnen. Isokörbe werden gesondert vergütet.
Ausführung nach Detail: Balkonplatte auch in gespiegelter Ausführung.

Betongüte:	C 30/37
Expositionsklassen:	XC4/XF1/WF

- Fortsetzung auf nächster Seite -

Übertrag: .....

Leistungsverzeichnis

Wohnbebauung Birkenstraße West _ Penzberg

01	**LV**	**VE 101 BAUMEISTER**
03	Titel	STAHLBETONARBEITEN
03.06	Untertitel	FERTIGTEILE

Nr.	Leistungsbeschreibung	Menge/ Einh.	Preis (EP)	Gesamt (GP)

Übertrag: .....

Plattenstärke: > 20cm
Elementtiefe: ca. 3,07 m
Elementbreite: ca. 3,04 m
Aufkantung vorne: ca. 15,5 x 12cm (hxb)
Randbereich seitlich: ca. 10cm (b)
Oberfläche: Sichtbeton, SB 4

Einbauort : 2B, 3B, 4A Nordseite

16 St EP ..... GP .....

03.06.21 **Loggia als FT Typ2, OG1-OG3, b*t 3,54*3,07m**

Wie Position 03.06.20 (Seite 160) jedoch:
Elementbreite: ca. 3,54 m

Einbauort : 1 Nordseite, Treppenhaus Ost

3 St EP ..... GP .....

03.06.22 **Loggia als FT Typ5, OG1-OG3, b*t 2,81*3,07m**

Wie Position 03.06.20 (Seite 160) jedoch:
Elementbreite: ca. 2,81 m

Einbauort : 1 (West+Mitte), 2A, 3A, 4B Nordseite

28 St EP ..... GP .....

Verweis auf Position: 03.06.33 (Seite 166)

03.06.23 **Loggia als FT Typ3, OG1-OG3, b*t 3,34*1,81m**

Fertigteilbalkone der Loggien aus Stahlbeton, obere Betonfläche mit einseitiger Aufkantung, untere Betonfläche gerade. Platte dreiseitig gelagert. Oberseite mit 2% Gefälle geeignet zur Aufnahme einer bauseitigen Beschichtung. Seitliche Randbereiche entsprechend der max. Plattenstärke waagerecht. Unterseite und Aufkantungen in Sichtbeton, Oberfläche planeben, sämtliche sichtbaren Kanten gerundet. Unterseite mit Tropfnase an den freiliegenden Kanten.

Einschl. Bewehrung und Schalung
Einschl. Aussparung in der vorderen Aufkantung von 5*3 cm (b*h) für Notentwässerung. Der Bodenablauf für die Hauptentwässerung als Speier wird in Pos. 03.06.33 gesondert vergütet Die Versetzösen in der Balkonoberfläche sind bauseits material- und optisch ansprechend, fachgerecht zu schließen. Die Unterstützung für Montagezustand ist mit einzurechnen. Isokörbe werden gesondert vergütet. Ausführung nach

- Fortsetzung auf nächster Seite -

Übertrag: .....

Leistungsverzeichnis

Wohnbebauung Birkenstraße West _ Penzberg

01	**LV**	**VE 101 BAUMEISTER**
03	Titel	STAHLBETONARBEITEN
03.06	Untertitel	FERTIGTEILE

Nr.	Leistungsbeschreibung	Menge/ Einh.	Preis (EP)	Gesamt (GP)

Übertrag: .....

Detail: Balkonplatte auch in gespiegelter Ausführung.

Betongüte:	C 30/37
Expositionsklassen:	XC4/XF1/WF
Plattenstärke:	> 20cm
Elementtiefe:	ca. 1,81 m
Elementbreite:	ca. 3,34 m
Aufkantung vorne:	ca. 15,5 x 12cm (hxb)
Randbereich seitlich:	ca. 10cm (b)
Oberfläche:	Sichtbeton, SB 4

Einbauort :	Einzelloggien Südseite

WP_222_SC_FA_Z1-4_XX Fassadenschnitt Loggia Süd

91 St EP ..... GP .....

03.06.24 **Loggia als FT Typ4 , OG1-OG3, b*t 3,66*1,81m**

Wie Position 03.06.23 (Seite 161) jedoch:
mit zusätzlicher Aufkantung zum angrenzenden Fertigteil desselben Typs.

Elementbreite:	ca. 3,66 m
Aufkantung seitlich:	ca. 15,5 x 8cm (hxb)

Ausführung nach Detail: Balkonplatte auch in gespiegelter Ausführung.

Einbauort :	Doppelloggien Südseite

16 St EP ..... GP .....

03.06.25 **Loggiatrennwand,OG1 -OG3, b*h 1,81*2,38m**

Fertigteilwand aus Stahlbeton als Loggiatrennwand.
Wand einseitig gelagert.
Wandseitenflächen in Sichtbeton, sämtliche sichtbaren Kanten gerundet.

Die Versetzösen in der Balkonoberfläche sind bauseits material- und optisch ansprechend, fachgerecht zu schließen. Die Unterstützung für Montagezustand ist mit einzurechnen. Isokörbe werden gesondert vergütet.

Einschl. folgender Leistungen:
- Bewehrung und Schalung
- auf gesamter Wandbreite 20mm Steinwolle-Hauswandplatte, nicht brennbar, wasserabweisend, nicht druckfest und umlaufender nichtbrennbarem Fugendichtstoff unter- und oberhalb des FT im Anschlussbereich an die Fertigteil-Loggiaplatten
- 20mm Steinwolle-Hauswandplatte, nicht brennbar,

- Fortsetzung auf nächster Seite -

Übertrag: .....

Leistungsverzeichnis

Wohnbebauung Birkenstraße West _ Penzberg

01	**LV**	**VE 101 BAUMEISTER**
03	Titel	STAHLBETONARBEITEN
03.06	Untertitel	FERTIGTEILE

Nr.	Leistungsbeschreibung	Menge/ Einh.	Preis (EP)	Gesamt (GP)

Übertrag: .....

wasserabweisend, nicht druckfest zwischen den darunter befindlichen Fertigteil-Loggiaplatten

Betongüte: C 30/37
Expositionsklassen: XC4/XF1/WF
Plattenstärke: 18cm
Elementhöhe: ca. 2,38 m
Elementbreite: ca. 1,81 m
Oberfläche: Sichtbeton, SB 4

Einbauort : 2B, 3B, 4A Südseite
s. PLANVERWEIS ERGÄNZEN

8 St EP ..... GP .....

03.06.26 **Loggiatrennwand,EG, b*h 1,81*2,63m**

Wie Position 03.06.25 (Seite 162) jedoch:
Einschl. folgender Anschlussarbeiten:

- auf gesamter Wandbreite 20mm Steinwolle-Hauswandplatte, nicht brennbar, wasserabweisend, nicht druckfest und umlaufender nichtbrennbarem Fugendichtstoff oberhalb des FT im Anschlussbereich an die Fertigteil-Loggiaplatten
- 120mm druckfester, Styrodur-Dämmstoff unterhalb dem Element

Elementhöhe: ca. 2,63 m

Einbauort : 2B, 3B, 4A Südseite

3 St EP ..... GP .....

03.06.27 **Türschwelle als Fertigteil, l*b*h 120*30*4cm**

Fertigteil-Schwelle aus Beton, gerade, herstellen, liefern und parallel zur Wand einbauen.

Obersicht in Sichtbeton geschalt, restliche Seiten geglättet, sämtliche Kanten (auch die seitlichen Kanten der Stufen) ausgerundet (Silikonabfugung in der Schalung, r = 5mm).
Die Elemente werden zeitversetzt nach Einbau der Türelemente eingebaut und sind mit besonderer Sorgfalt einzusetzen. Der Mehrwaufwand ist einzukalkulieren

Ausführung entsprechend den einschlägigen Vorschriften hinsichtlich Brandschutz in Fluchttreppenhäusern.

Betongüte: C 30/37
Expositionsklassen: XC1, W0
Elementdicke: 4 cm

- Fortsetzung auf nächster Seite -

Übertrag: .....

01	**LV**	**VE 101 BAUMEISTER**
03	Titel	STAHLBETONARBEITEN
03.06	Untertitel	FERTIGTEILE

Nr.	Leistungsbeschreibung	Menge/ Einh.	Preis (EP)	Gesamt (GP)

Übertrag: .....

Elementlänge: 120 cm
Elementbreite: 30 cm
Einbauort : Türen zu Aufzugstüren

Einschl. folgender Leistungen:

- Schalung
- unterseitig Trittschalldämmelement zwischen Fertigteil und Deckenplatte. Aus hoch widerstandsfähigem PE-Schaum, selbstklebend. Zur sicheren schallbrückenfreien Ausführung der Fuge
- 4-seitiges Trittschalldämmelement für schallbrückenfreie Fugenausbildung zwischen Fertigteil und Wandleibung, Türelement und Fertigteildeckenplatten. Aus hoch widerstandsfähigem PE-Schaum, selbstklebend. (z.B. Schöck Tronsole Typ L, o. glw.)

s. WP_551_DT_TR Treppenhaus TRH 1

30 St EP ..... GP .....

03.06.28 **Türschwelle als Fertigteil, l*b*h 124*13*12cm**

Wie Position 03.06.27 (Seite 163) jedoch:

Elementdicke: 12 cm
Elementlänge: 124 cm
Elementbreite: 13 cm
Einbauort : Türen zu Nordloggien

57 St EP ..... GP .....

03.06.29 **Lichtschacht Fertigteil, b*h*t 100*60*160cm**

Wasserdichter Beton-U-Lichtschachtsystem als Fertigteil liefern und einbauen.

Helle und glatte Oberfläche, Materialstärke mind. 8cm. Mit Falz innen und Eckaussteifungen. Werksseitig vormontierte Abstandshalter in der Stärke 10cm und wasserundurchlässige Duplexdichtung inkl. integriertem Kompressionsprotektor zur druckwasserdichten Montage von Beton-Lichtschächten.

- inkl. Montageset bestehend aus Haltewinkeln aus verzinktem Stahl zur Lichtschacht Montage auf Beton oder Dämmung. Befestigungsset: inkl. Haltewinkel, Schrauben und M16 Schwerlastanker und Spezialprimer zur Wandvorbereitung.
- Mit Boden inkl. integriertem Ablauf DN 100, geeignet für Rückstausperre mit Schmutzsieb und Geruchsverschluss.
- inkl. Entwässerungsanschluss mit Rückstausicherung Ø

- Fortsetzung auf nächster Seite -

Übertrag: .....

Leistungsverzeichnis

Wohnbebauung Birkenstraße West _ Penzberg

01	**LV**	**VE 101 BAUMEISTER**
03	Titel	STAHLBETONARBEITEN
03.06	Untertitel	FERTIGTEILE

Nr.	Leistungsbeschreibung	Menge/ Einh.	Preis (EP)	Gesamt (GP)

Übertrag: .....

100mm
- Inkl. Abdeckrost, Befestigungsmaterial und systemkonformem Spezialprimer.

Alle Maße sind Innenmaße (lichte Maße).

Nennmaß : 100cm x 60cm (B x T , Innenmaße)
Höhe: 160cm
Abstandshalter: 10cm
Material: Qualitätsbeton (C30/C37)
Farbe. Hellgrau
Ausführung: Boden mit Ablauf DN 100

Abdeckrost: Gitterrost 30/10 begehbar
Gitterrostmaß: 103,5cm x 49,5cm
Rosthöhe: 2cm
Belastbarkeit: 1,5 kN (Punktlast)

Einbauort: Z1-4 UG Westseite

s. WP_504_DT_RO Lichtschacht West

4 St EP ..... GP .....

03.06.30 **Lichtschacht Fertigteil, b*h*t 100*80*220cm**

Wie Position 03.06.29 (Seite 164) jedoch:
Nennmaß : 100cm x 80cm (B x T , Innenmaße)
Höhe: 220cm

Abdeckrost: Gitterrost 30/10 begehbar
Gitterrostmaß: 103,5cm x 79,5cm
Rosthöhe: 2cm
Belastbarkeit: 1,5 kN (Punktlast)

Der Lichtschacht hat aufgrund des Deckenvorsprunges Ausklinkungen.

Einbauort: Z1-4 UG Nordseite

s. WP_505_DT_RO Lichtschacht Nord

8 St EP ..... GP .....

03.06.31 **Lichtschacht Fertigteil, b*h*t 152*100*160cm**

Wie Position 03.06.29 (Seite 164) jedoch:
dieser Lichtschacht wird an nicht gedämmter Außenwand angebracht. Es ist somit kein Abstand zum Rohbau erforderlich.

Nennmaß : 152cm x 100cm (B x T , Innenmaße)
Höhe: 160cm

- Fortsetzung auf nächster Seite -

Übertrag: .....

Leistungsverzeichnis

Wohnbebauung Birkenstraße West _ Penzberg

01	**LV**	**VE 101 BAUMEISTER**
03	Titel	STAHLBETONARBEITEN
03.06	Untertitel	FERTIGTEILE

Nr.	Leistungsbeschreibung	Menge/ Einh.	Preis (EP)	Gesamt (GP)

Übertrag: .....

Abdeckrost: Gitterrost 30/10 begehbar
Gitterrostmaß: 156cm x 102cm
Rosthöhe: 2cm
Belastbarkeit: 1,5 kN (Punktlast)
inkl. erforderlicher Unterstützungen

Einbauort: Z2, Z3, Z4 TG Ostseite

3 St EP ..... GP .....

03.06.32 **Zulage optisch abgesetzte Stufenvorderkante**

Zulage zu Fertigteiltreppenläufen, für optisch abgesetzte Stufenvorderkante, mittels sandgestrahltem Streifen, 5 cm auf Trittstufe und 2cm auf Setzstufe.

L= 100cm

76 St EP ..... GP .....

BALKONABLÄUFE

Nachfolgende Balkonabläufe werden in die Loggiaplatten eingebaut.

Der Anschluss an die Standrohre am unteren Gebäudeabschluss ist in die EPs mit einzukalkulieren.

03.06.33 **Balkonablauf, DN 50, waagerecht**

Balkondirektablauf als Speier, mit Glocke, Auslauf seitlich 3 Grad, nach DIN EN 1253 mit erhöhtem Qualitätsstandard gemäß RAL Gütezeichen GZ-694, aus Stahl feuerverzinkt, mit langlebiger Beschichtung gemäß DIN EN ISO 2178 auf Basis einer 2K-Epoxid-Kombination, Mindestplatten 120 mm
DN 50
Gewicht: 1.34 kg
Außenmaß: H 123mm x B: 107mm x L: 462mm

Inkl:
- Dichtelement aus Elastomer, für Steckmuffenverbindung, DN 50
- Sieb aus Edelstahl
- Rohr, aus Stahl, feuerverzinkt, nach DIN EN 1123 mit erhöhtem Qualitätsstandard gemäß RAL-Gütezeichen GZ-694, mit 2- Kammern-Steckmuffenverbindung,

- Fortsetzung auf nächster Seite -

Übertrag: .....

Leistungsverzeichnis

Wohnbebauung Birkenstraße West _ Penzberg

01	**LV**	**VE 101 BAUMEISTER**
03	Titel	STAHLBETONARBEITEN
03.06	Untertitel	FERTIGTEILE

Nr.	Leistungsbeschreibung	Menge/ Einh.	Preis (EP)	Gesamt (GP)

Übertrag: .....

Baustoffklasse A1, formstabil, bruchfest, rückstausicher, langlebige Innenbeschichtung gemäß DIN EN ISO 2178 auf Basis einer 2KEpoxid-Kombination, 250mm + 1 Muffe, DN 50, Länge: 288mm als Speier

Einbauort: Südloggien

107 St EP ..... GP .....

03.06.34 **Balkonablauf, DN 70, senkrecht mit Fallrohr**

Balkondirektablauf mit Fallrohr, mit Glocke, einteilig ohne Wärmedämmung, Auslauf senkrecht, nach DIN EN 1253 mit erhöhtem Qualitätsstandard gemäß RAL-Gütezeichen GZ- 694, aus Stahl feuerverzinkt, mit langlebiger Beschichtung gemäß DIN EN ISO 2178 auf Basis einer 2K-Epoxid-Kombination, für Plattenstärke 200 mm, DN 70
Außenmaß: H 122mm x B: 122mm x L: 200mm

Inkl:
- Dichtelement aus Elastomer, Steckmuffenverbindung, DN 70
- Sieb aus Edelstahl (End- bzw. Ringsieb)
- Fallrohr, aus Stahl, feuerverzinkt, nach DIN EN 1123 mit erhöhtem Qualitätsstandard gemäß RAL-Gütezeichen GZ-694, mit 2- Kammern-Steckmuffenverbindung (Langmuffe), Baustoffklasse A1, formstabil, bruchfest, rückstausicher, langlebige Innenbeschichtung gemäß DIN EN ISO 2178 auf Basis einer 2K Epoxid-Kombination, 2750 mm, + 1 Muffe, DN 70 ABM1: 70, Länge: 2800mm

Einbauort: Nordloggien

47 St EP ..... GP .....

Summe Untertitel 03.06

FERTIGTEILE, Netto: .....

Leistungsverzeichnis

Leistung (Untertitel)

03.07

BEWEHRUNG UND EINBAUTEILE

01	**LV**	**VE 101 BAUMEISTER**
03	Titel	STAHLBETONARBEITEN
03.07	Untertitel	BEWEHRUNG UND EINBAUTEILE

Nr.	Leistungsbeschreibung	Menge/ Einh.	Preis (EP)	Gesamt (GP)

HINWEISE

Verschnitte sind in den jeweiligen Positionen einzurechnen und werden nicht gesondert vergütet.

Die Bewehrung der Fertigteile ist nicht in diesem Abschnitt enthalten, da sie - wie im vorghergehenden Abschnitt beschrieben - in die Einheitspreise der Fertigteile selbst mit einzurechnen ist.

Zur einfacheren Disposition bei der Bestellung der Bewehrung wird darauf hingewiesen, dass beim Stahl etwa folgende Mengen oberirdisch verbaut werden:
bei den Matten ca. 75 / 90 / 80 / 90 to
beim Rundstahl ca. 50 / 60 / 55 / 60 to
Unterirdisch verbaut werden etwa
bei den Matten ca. 50 / 70 / 70 / 70 to
beim Rundstahl ca. 300 / 430 / 430 / 430 to

Angaben aufgeschlüsselt nach Zeile 1 / Zeile 2 / Zeile 3 / Zeile 4, entsprechend den Angaben Ausschreibung der jeweiligen Zeile, wie seitens der Statik erstellt.

Die Angaben sind unverbindlich, und dienen der groben Orientierung.

Die Auflager der Fertigteile sind weiter oben zusammen mit diesen im Abschnitt FERTIGTEILE erfasst worden.

03.07.1 **Betonstabstahl B500A, Durchmesser bis einschl. 10 mm**

Betonstabstahl DIN 488, B500A,
Durchmesser bis einschl. 10 mm,
alle Längen, inkl. liefern,
ggf. nachträgliches Abbiegen und Verlegen.

Zur Abrechnung sind die Stahllisten zeitnah einzureichen.

305 to EP ..... GP .....

Übertrag: .....

Leistungsverzeichnis

Wohnbebauung Birkenstraße West _ Penzberg

01	**LV**	**VE 101 BAUMEISTER**
03	Titel	STAHLBETONARBEITEN
03.07	Untertitel	BEWEHRUNG UND EINBAUTEILE

Nr.	Leistungsbeschreibung	Menge/ Einh.	Preis (EP)	Gesamt (GP)
			Übertrag:	
03.07.2	**Betonstabstahl B500A, Durchmesser bis einschl. 28 mm** Betonstabstahl DIN 488, B500A, Durchmesser über 10, bis einschl. 28 mm, alle Längen, inkl. liefern, ggf. nachträgliches Abbiegen und Verlegen. Zur Abrechnung sind die Stahllisten zeitnah einzureichen.	**1.385 to**	EP	GP .....
03.07.3	**Betonstahlmatte B500A/B, Lagermatte, alle Formate** Betonstahlmatte DIN 488, B500A/B, als Lagermatte, alle Formate, inkl. Liefern und Verlegen. Zur Abrechnung sind die Stahllisten zeitnah einzureichen.	**560 to**	EP	GP .....
03.07.4	**Betonstahl Gitterträger Abstandshalter** Betonstahl Gitterträger in Decken, als Abstandshalter zwischen den Bewehrungslagen, inkl. Liefern und Verlegen. Es sind grundsätzlich nur zertifizierte Abstandshalter gemäß DBV- Merkblatt zu verwenden. Zur Abrechnung sind die Stahllisten zeitnah einzureichen. Anmerkung: Die Abstandshalter im Bereich derTiefgarage hat sich der AN selbst herzustellen; diese sind unter denzugehörigen Stahlpositionen weiter oben abzurechnen.	**22 to**	EP	GP .....
	BEWEHRUNGSMUFFENSTÖSSE Die Stückzahlen der Bewehrungsmuffenstöße sind überschlägig angegeben. Der zugehörige Betonstahl ist an dieser Stelle gesondert aufgeführt.			
			Übertrag:	

Leistungsverzeichnis

Wohnbebauung Birkenstraße West _ Penzberg

01	**LV**	**VE 101 BAUMEISTER**
03	Titel	STAHLBETONARBEITEN
03.07	Untertitel	BEWEHRUNG UND EINBAUTEILE

Nr.	Leistungsbeschreibung	Menge/ Einh.	Preis (EP)	Gesamt (GP)
			Übertrag:	
03.07.5	**Bewehrungsmuffenstöße** Bewehrungsmuffenstöße als Standardmuffen A12 N, für Betonstahldurchmesser 20 bis 28 mm.	**800 St**	EP	GP .....
03.07.6	**Betonstahl B 500 B, alle Durchmesser** Betonstahl DIN 488, B 500 B,alle Durchmesser, in Ergänzung / zugehörig zu vorbeschriebenen Standardmuffen, inkl. Liefern und Verlegen. das beinhaltet auch die Einhaltung aller Herstellervorschriften.	**5 to**	EP	GP .....
03.07.7	**Nachträglicher Bewehrungsanschluss** Nachträglicher Bewehrungsanschluss, mit einer Setztiefe bis zu ca. 20 cm, für Betonstahdurchmesser 8 bis 12 mm.	**800 St**	EP	GP .....
	ISOKÖRBE IN FERTIGTEILEN Die nachfolgend beschriebenen Einbauteile sind in die Fertigteile, wie bereits weiter oben gesondert aufgeführt, zu integrieren. Alle Abstimmungen mit Staik und Bauphysik sowie Brandschutz sind im Vorfeld erfolgt, und in der Planung berücksichtigt.			
03.07.8	**Isokorb Pos. X1 Typ XT-Q-V2-REI120-X120-H200-6.0** Isokorb Pos. X1 Typ XT-Q-V2-REI120-X120-H200-6.0 liefern und in Stahlbetonfertigteil integrieren.	**120 St**	EP	GP .....
03.07.9	**Isokorb Pos. X2 Typ XT-Q-P-WO-V5-REI120-LR170-X120-H200** Isokorb Pos. X2 Typ XT-Q-P-WO-V5-REI120-LR170-X120-H200 liefern und in Stahlbetonfertigteil integrieren.	**50 St**	EP	GP .....
			Übertrag:	

Leistungsverzeichnis

Wohnbebauung Birkenstraße West _ Penzberg

01	**LV**	**VE 101 BAUMEISTER**
03	Titel	STAHLBETONARBEITEN
03.07	Untertitel	BEWEHRUNG UND EINBAUTEILE

Nr.	Leistungsbeschreibung	Menge/ Einh.	Preis (EP)	Gesamt (GP)
			Übertrag:	
03.07.10	**Isokorb Pos. X3 Typ XT-Q-PZ-V5-REI120-X120-H200-L400-5.0** Isokorb Pos. X3 Typ XT-Q-PZ-V5-REI120-X120-H200-L400-5.0 liefern und in Stahlbetonfertigteil integrieren.	**140 St**	EP	GP .....
03.07.11	**Isokorb Pos. X4 Typ XT-Q-VV2-REI120-X120-H200-6.0** Isokorb Pos. X4 Typ XT-Q-VV2-REI120-X120-H200-6.0 liefern und in Stahlbetonfertigteil integrieren.	**185 St**	EP	GP .....
03.07.12	**Isokorb Pos. X5 Typ XT-Q-V2-REI120-X120-H200-6.0** Isokorb Pos. X5 Typ XT-Q-V2-REI120-X120-H200-6.0 liefern und in Stahlbetonfertigteil integrieren.	**120 St**	EP	GP .....
03.07.13	**Isokorb Pos. X6 Typ XT-Q-P-V5-REI120-X120-H200-L400-5.0** Isokorb Pos. X6 Typ XT-Q-P-V5-REI120-X120-H200-L400-5.0 liefern und in Stahlbetonfertigteil integrieren.	**95 St**	EP	GP .....
03.07.14	**Isokorb Pos. X7 Typ XT-K-M9_V2_REI120-CV35-X120-H200-6.0** Isokorb Pos. X7 Typ XT-K-M9_V2_REI120-CV35-X120-H200-6.0 liefern und in Stahlbetonfertigteil integrieren.	**17 St**	EP	GP .....
03.07.15	**Isokorb Pos. X8 Typ XT-Q-P-VV2-REI120-X120-H200-L400-5.0** Isokorb Pos. X8 Typ XT-Q-P-VV2-REI120-X120-H200-L400-5.0 liefern und in Stahlbetonfertigteil integrieren.	**17 St**	EP	GP .....
03.07.16	**Isokorb Pos. X9 Typ XT-K-M8-VV1-REI120-CV50-X120-H200-6.0** Isokorb Pos. X9 Typ XT-K-M8-VV1-REI120-CV50-X120-H200-6.0 liefern und in Stahlbetonfertigteil integrieren.	**50 St**	EP	GP .....
			Übertrag:	

Leistungsverzeichnis

Wohnbebauung Birkenstraße West _ Penzberg

01	**LV**	**VE 101 BAUMEISTER**
03	Titel	STAHLBETONARBEITEN
03.07	Untertitel	BEWEHRUNG UND EINBAUTEILE

Nr.	Leistungsbeschreibung	Menge/ Einh.	Preis (EP)	Gesamt (GP)
			Übertrag:	
03.07.17	**Isokorb Pos. X10 Typ XT-W-M1-V1-R90-X120-L180** Isokorb Pos. X10 Typ XT-W-M1-V1-R90-X120-L180 liefern und in Stahlbetonfertigteil integrieren.	**12 St**	EP	GP .....
03.07.18	**Isokorb Pos. X11 Typ XT-D-MM1-VV1-REI120-CV35-X120-H180-5.0** Isokorb Pos. X11 Typ XT-D-MM1-VV1-REI120-CV35-X120-H180-5.0 liefern und in Stahlbetonfertigteil integrieren.	**12 St**	EP	GP .....
03.07.19	**Zwischenräume Isokorb Pos. XT-Z-EI120-T-X120-H200-5.0** Zwischenräume Isokorb Pos. XT-Z-EI120-T-X120-H200-5.0 liefern und in Stahlbetonfertigteil integrieren.	**600 St**	EP	GP .....
	RÜCKBIEGEANSCHLÜSSE Rückbiegeanschlüsse sind aus statischer Sicht nur an den nachfogend beschriebenen Bauteilen nötig. Bewehrungsrückbiegeanschlüsse als Abschalelemente zur Wandverbindung können nach Bedarf eingesetzt werden, sind aber für diese Verbindungen planmäßig nicht vorgesehen. Nach Abstimmung mit dem Tragwerksplaner ist der Einsatz grundsätzlich möglich, wird aber nicht vergütet.			
03.07.20	**Rückbiegeanschluss TG Stahlbetonunterzug Pos. Z1-D6** Rückbiegeanschluss an Stahlbetonunterzug Tiefgarage Pos. Z1-D6, Leitfabrikat COMAX P 14/10 o. glw., Bügeltyp B, l=90cm, h=45cm, b=36cm.	**330 m**	EP	GP .....
03.07.21	**Rückbiegeanschluss TG Stahlbetonunterzug Pos. Z2-D11** Rückbiegeanschluss an Stahlbetonunterzug Tiefgarage Pos. Z2-D11, Leitfabrikat COMAX P 14/10 o. glw., Bügeltyp B, l=90cm, h=45cm, b=31cm.	**30 m**	EP	GP .....
			Übertrag:	

Leistungsverzeichnis

Wohnbebauung Birkenstraße West _ Penzberg

01	**LV**	**VE 101 BAUMEISTER**
03	Titel	STAHLBETONARBEITEN
03.07	Untertitel	BEWEHRUNG UND EINBAUTEILE

Nr.	Leistungsbeschreibung	Menge/ Einh.	Preis (EP)	Gesamt (GP)
			Übertrag:	
	FUGENBLECHE			
	Bei der Verlegung der Fugenbleche sind die Ausbildungen von Innen- und Aussenecken mit im EP zu berücksichtigen.			
03.07.22	**Fugenbleche für WU-Bauteile Übergang Bodenplatte - Wand**			
	Fugenbleche für WU-Bauteile, am Übergang Bodenplatte - Wand, Referenzprodukt Pentaflex KB 167 o. glw., liefern und fachgerecht einbauen.	**1.220 m**	EP	GP .....
03.07.23	**Fugenbleche für WU-Bauteile Übergang Wand - Decke**			
	Fugenbleche für WU-Bauteile, am Übergang Wand - Decke, Referenzprodukt Pentaflex KB 80 o. glw., liefern und fachgerecht einbauen.	**1.220 m**	EP	GP .....
03.07.24	**Abschalelement Wand- Wand für WU-Bauteile**			
	Abschalelement Wand- Wand für WU-Bauteile Referenzprodukt Pentaflex ABS-R o. glw., liefern und fachgerecht einbauen.	**390 m**	EP	GP .....
03.07.25	**Abschalelement Bodenplatte - Bodenplatte für WU-Bauteile (Auch Flutöffnungen)**			
	Abschalelement Bodenplatte - Bodenplatte für WU-Bauteile, auch im Bereich der Flutöffnungen, Referenzprodukt Pentaflex ABS-V o. glw., liefern und fachgerecht einbauen.	**353 m**	EP	GP .....
	DÜBELLEISTEN			
	Zu den Dübelleisten wird angemerkt: In den Positionen werden immer die Gesamtanzahlen der			

- Fortsetzung auf nächster Seite -

Übertrag: .....

Leistungsverzeichnis

Wohnbebauung Birkenstraße West _ Penzberg

01	**LV**	**VE 101 BAUMEISTER**
03	Titel	STAHLBETONARBEITEN
03.07	Untertitel	BEWEHRUNG UND EINBAUTEILE

Nr.	Leistungsbeschreibung	Menge/ Einh.	Preis (EP)	Gesamt (GP)
			Übertrag:	
	Elemente angegeben, und nicht die Zahlen der Elemente pro Position. Die Angabe Z1/Z2/etc bezieht sich auf die Hauszeilen. Einige der Positionen kommen nicht in allen Hauszeilen zum Einsatz.			
03.07.26	**Dübelleisten Pos. Z1- / Z2- / Z3- / Z4 - DNW6** Dübelleisten Pos. Z1- / Z2- / Z3- / Z4 - DNW6 Referenzprodukt Halfen HDB-25/385-2/560 o. glw. liefern und fachgerecht einbauen.	**64 St**	EP	GP .....
03.07.27	**Dübelleisten Pos. Z2 - / Z3 - / Z4 - DNW 7** Dübelleisten Pos. Z2 - / Z3 - / Z4 - DNW 7 Referenzprodukt Halfen HDB-16/335-2/480 o. glw. liefern und fachgerecht einbauen.	**12 St**	EP	GP .....
03.07.28	**Dübelleisten Pos. Z2 - / Z3 - DNW 7 (1)** Dübelleisten Pos. Z2 - / Z3 - DNW 7 (1) Referenzprodukt Halfen HDB-16/335-3/480 o. glw. liefern und fachgerecht einbauen.	**6 St**	EP	GP .....
03.07.29	**Dübelleisten Pos. Z1 - DNW8 / Z4 - DNW9** Dübelleisten Pos. Z1 - DNW8 / Z4 - DNW9 Referenzprodukt Halfen HDB-20/415-3/765 (134/222/334/75) o. glw. liefern und fachgerecht einbauen.	**50 St**	EP	GP .....
03.07.30	**Dübelleisten Pos. Z1 - DNW9 / Z4 - DNW10** Dübelleisten Pos. Z1 - DNW9 / Z4 - DNW10 Referenzprodukt Halfen HDB-20/415-4/1099 (134/222/2*334/75) o. glw. liefern und fachgerecht einbauen.	**196 St**	EP	GP .....
			Übertrag:	

Leistungsverzeichnis

Wohnbebauung Birkenstraße West _ Penzberg

01	**LV**	**VE 101 BAUMEISTER**
03	Titel	STAHLBETONARBEITEN
03.07	Untertitel	BEWEHRUNG UND EINBAUTEILE

Nr.	Leistungsbeschreibung	Menge/ Einh.	Preis (EP)	Gesamt (GP)
				Übertrag: .....
03.07.31	**Dübelleisten Pos. Z1 - / Z2 - / Z3 - DNW10 / Z4 - DNW11 und - DNW12** Dübelleisten Pos. Z1 - /Z2 - /Z3 - DNW10 / Z4 - DNW11 und DNW12 Referenzprodukt Halfen HDB-20/415-5/1433 (134/222/3*334/75) o. glw. liefern und fachgerecht einbauen.	**448 St**	EP	GP .....
03.07.32	**Dübelleisten Pos. Z1 - / Z2 - / Z3 - DNW11 / Z4 - DNW13** Dübelleisten Pos. Z1 - / Z2 - / Z3 - DNW11 / Z4 - DNW13 Referenzprodukt Halfen HDB-25/415-5/1433 (134/222/3*334/75 o. glw. liefern und fachgerecht einbauen.	**308 St**	EP	GP .....
03.07.33	**Dübelleisten Pos. Z1 - / Z2 - / Z3 - DNW12 / Z4 - DNW14** Dübelleisten Pos. Z1 - / Z2 - / Z3 - DNW12 / Z4 - DNW14 Referenzprodukt Halfen HDB-20/415-8/2435 (134/222/6*334/75) o. glw. liefern und fachgerecht einbauen.	**50 St**	EP	GP .....
03.07.34	**Dübelleisten Pos. Z2 - DNW13 / Z3 - DNW14** Dübelleisten Pos. Z2 - DNW13 / Z3 - DNW14 Referenzprodukt Halfen HDB-20/415-8/2435 (134/222/6*334/75) o. glw. liefern und fachgerecht einbauen.	**18 St**	EP	GP .....
03.07.35	**Dübelleisten Pos. Z3 - DNW13** Dübelleisten Pos. Z3 - DNW13 Referenzprodukt Halfen HDB-25/415-5/1433 (134/222/6*334/75) o. glw. liefern und fachgerecht einbauen.	**14 St**	EP	GP .....
				Übertrag: .....

Leistungsverzeichnis

Wohnbebauung Birkenstraße West _ Penzberg

01	**LV**	**VE 101 BAUMEISTER**
03	Titel	STAHLBETONARBEITEN
03.07	Untertitel	BEWEHRUNG UND EINBAUTEILE

Nr.	Leistungsbeschreibung	Menge/ Einh.	Preis (EP)	Gesamt (GP)
			Übertrag:	.....
	SONSTIGE			
03.07.36	**Anschlussschienen Mauerwerkswände 11,5 cm** Anschlussschienen für den kraftschlüssigen Anschluss von Mauerwerkswänden 11,5 cm Wandstärke, wie weiter unten beschrieben, über die Wandhöhe in die Schalung eingelegt, einschliesslich der Anschlusszungen für das Mauerwerk, liefern und einbauen.	**220 m**	EP	GP .....

Summe Untertitel 03.07

BEWEHRUNG UND EINBAUTEILE, Netto: .....

Leistungsverzeichnis

Leistung (Untertitel)

03.08

EINBAUTEILE SONSTIGE

01	**LV**	**VE 101 BAUMEISTER**
03	Titel	STAHLBETONARBEITEN
03.08	Untertitel	EINBAUTEILE SONSTIGE

Nr.	Leistungsbeschreibung	Menge/ Einh.	Preis (EP)	Gesamt (GP)

ZU DEN EINBAUTEILEN

Die Einbauteile für die Aufzugsschächte werden bauseits vom Fachgewerk beigestellt.

Der AN hat sich dazu rechtzeitig im Vorfeld mit der OÜ, und der ausführenden Aufzugsfirma, in Verbindung zu setzen.

Die Bodenabläufe in den Bodenplatten UG sind weiter unten im Abschnitt GRUNDLEITUNGEN erfasst, einschließkich des Einbaus.

Verweis auf Position: 03.03.1 (Seite 120)

03.08.1 **Kellerfenster hochwasserdicht, b*h 80*60cm**

Einbau von wasserdichtem, druckfesten und wärmegedämmten Zargenfenster, in die Schalung eingesetzt, für den Einbau in wasserundurchlässige Ortbeton- und Fertigteilwände der Pos. 03.03.1 .

Inkl. stabilem, extrabreitem, beschichteten Dichtflansch als Abdichtung zwischen Zarge und Beton. Hochwasserdicht bis zu einem Wasserpegel von mindestens 130cm ab Fensterunterkante und hochwasserbeständig bis zu einem Wasserpegel von mindestens 150cm gemäß Richtlinie FE-07/1, geprüft und bestätigt vom ift Rosenheim.

- Mit Mitteldichtung.
- Umlaufender Sicherheitsbeschlag.
- Einbruchschutzklasse RC2 N.
- Mit scharfen Kanten für optimalen Schalungsanschluss, fertige Leibung ohne Nacharbeiten.
- Inkl. Holzabstützrahmen, Schutzfolie und Lochblechbändern als Einbauhilfe.

Fensternennmaß:	80cm x 60cm
Material:	PVC-U (Hart-PVC)
Bautiefe:	82mm
Fensterflügel:	6-Kammer PVC-Profil
Blendrahmen:	7-Kammer PVC-Profil
Beschlag:	Dreh-Kipp Beschlag
DIN-Richtung:	DIN R
Verglasung:	3-fach Wärmeschutzverglasung (VSG)
Werte:	Ug-0,6 W/m²K/Uw-0,85 W/m²K
Schallschutz-Kl.:	2
Wandstärken:	25cm
Farbe:	weiß, ähnl. RAL 9016

- Fortsetzung auf nächster Seite -

Übertrag: .....

Leistungsverzeichnis

Wohnbebauung Birkenstraße West _ Penzberg

01	**LV**	**VE 101 BAUMEISTER**
03	Titel	STAHLBETONARBEITEN
03.08	Untertitel	EINBAUTEILE SONSTIGE

Nr.	Leistungsbeschreibung	Menge/ Einh.	Preis (EP)	Gesamt (GP)

Übertrag: .....

liefern und den Vorgaben des gewählten Herstellers und Produkts fachgerecht setzen.

Die Leistung beinhaltet auch eine Schutzabdeckung, die nach dem Ausschalen am Fenster verbleibt.

12 St EP ..... GP .....

03.08.2 **Entwässerungsrinne Bodenplatte UG, b=ca.20cm**

Entwässerungsrinne Deckline entsprechend DIN EN 1433 und DIN 19580, A15-C250, mit schraubloser Sicherheitsarretierung Drainlock, aus frost- und tausalzbeständigem Polymerbeton, mit Sicherheitsfalz(SF) an der Einlauf- und Auslaufseite. liefern und nach Einbauanleitung des Herstellers verlegen

Nennweite	10,0 cm,
Baulänge	100,0 cm,
Baubreite	17,2 cm,
Bauhöhe	6,0 cm, mit Wasserspiegelgefälle
Farbton	grau

Abdeckungen Kl. C250 DIN EN 1433 mit Arretierung Drainlock als Compositstegrost Microgrip, Kunststoff PA anthrazitschwarz, patentierte rutschhemmende Oberflächenstruktur gemäß den Anforderungen der GUV Regel R 181, Rutschhemmung der Klasse R13 gemäß DIN 51130, Typ Heelguard mit Schlitzweite 8mm, Einlaufquerschnitt 284cm²/m, mit Verschiebesicherung.

Rinnenstöße abdichten,
mit einem für Polymerbeton zugelassenem elastischen Dichtstoff
gemäß Verarbeitungsrichtlinien des Herstellers

s. WP_500_DT_RO Bodenplatte Rinne Z1

330 m EP ..... GP .....

Verweis auf Position: 03.08.2

03.08.3 **Zulage Entwässerungsrinne mit Ablaufstutzen**

Mehrpreis für die Entwässerungsrinne der Pos. 03.08.2 für Rinnenstück mit eingeformtem Dichtring für senkrechten flüssigkeitsdichten Rohranschluss DN/OD 110, Bauhöhe 6,0cm/9,0cm

21 St EP ..... GP .....

Übertrag: .....

Leistungsverzeichnis

Wohnbebauung Birkenstraße West _ Penzberg

01	**LV**	**VE 101 BAUMEISTER**
03	Titel	STAHLBETONARBEITEN
03.08	Untertitel	EINBAUTEILE SONSTIGE

Nr.	Leistungsbeschreibung	Menge/ Einh.	Preis (EP)	Gesamt (GP)
			Übertrag:	
	Verweis auf Position: 03.08.2 (Seite 180)			
03.08.4	**Stirnwand Entwässerungsrinne** Stirnwand für Rinnenanfang und -ende vorbeschriebener Entwässerungsrinne Pos. 03.08.2 aus frost- und tausalzbeständigem Polymerbeton,	**20 St**	EP	GP .....
	Verweis auf Position: 03.08.2 (Seite 180)			
03.08.5	**Längenzuschnitt Entwässerungsrinne** Längenzuschnitt der vorgenannten Entwässerungsrinne Pos. 03.08.2 inklusive Abdeckung fachgerecht bauseitig herstellen, entsprechend Aufmaß auf der Baustelle, ein Befestigungspunkt der Abdeckung sollte erhalten bleiben	**10 St**	EP	GP .....
03.08.6	**Entwässerungsrinne TG-Rampe, b=ca.20cm** Entwässerungsrinne, entsprechend DIN EN 1433 und DIN 19580 mit allgemeiner bauaufsichtlicher Zulassung(abZ), mit integrierter austauschbarer Dämpfung, mit selbsthemmender Sicherheitsarretierung, aus frost- und tausalzbeständigem Polymerbeton, mit Längsstabrost in Maschenoptik Q+, mit integriertem Kantenschutz 8mm, jeweils aus Kugelgraphitgusseisen EN-GJS- 500-7 KTL-beschichtet, Belastungsklasse A15 – E600 nach DIN EN 1433, mit Sicherheitsfalz(SF) auf der Auslaufseite, Maschenweite 30 x 18mm, mit fließoptimiertem V-Querschnitt. liefern und nach Einbauanleitung des Herstellers verlegen Nennweite 17,5 cm, Baulänge 100,0 cm, Baubreite 23,5 cm, Bauhöhe 25,0cm, mit Wasserspiegelgefälle Einlaufquerschnitt: 671 cm²/m Farbton grau Rinnenstöße abdichten, mit einem für Polymerbeton zugelassenem elastischen Dichtstoff gemäß Verarbeitungsrichtlinien des Herstellers s. WP_500_DT_RO Bodenplatte Rinne Z1	**30 m**	EP	GP .....
			Übertrag:	

Leistungsverzeichnis

Wohnbebauung Birkenstraße West _ Penzberg

01	**LV**	**VE 101 BAUMEISTER**
03	Titel	STAHLBETONARBEITEN
03.08	Untertitel	EINBAUTEILE SONSTIGE

Nr.	Leistungsbeschreibung	Menge/ Einh.	Preis (EP)	Gesamt (GP)
			Übertrag:	.....
	Verweis auf Position: 03.08.2 (Seite 180)			
03.08.7	**Stirnwand Entwässerungsrinne**			
	Stirnwand für Rinnenanfang und -ende vorbeschriebener Entwässerungsrinne Pos. 03.08.2 aus frost- und tausalzbeständigem Polymerbeton, mit Kantenschutz KTL-beschichtet			
		4 St	EP	GP .....
	Verweis auf Position: 03.08.2 (Seite 180)			
03.08.8	**Stirnwand Entwässerungsrinne mit Auslauf**			
	Stirnwand für Rinnenanfang und -ende vorbeschriebener Entwässerungsrinne Pos. 03.08.2 aus frost- und tausalzbeständigem Polymerbeton, mit Kantenschutz KTL-beschichtet mit Lippenlabyrinthdichtung aus NBR für waagerechten flüssigkeitsdichten Rohranschluss DN/OD 160.			
	inkl. 25cm Rohr			
	Diese Rinne entwässert in einen angrenzenden Pumpensumpf.			
		4 St	EP	GP .....
	Verweis auf Position: 03.08.6 (Seite 181)			
03.08.9	**Längenzuschnitt Entwässerungsrinne**			
	Längenzuschnitt der vorgenannten Entwässerungsrinne Pos. 03.08.6 inklusive Abdeckung fachgerecht bauseitig herstellen, entsprechend Aufmaß auf der Baustelle, ein Befestigungspunkt der Abdeckung sollte erhalten bleiben, pro zugeschnittenem Rost sollten vier von ursprünglich sechs Dämpfungen aus Hart-Elastomer erhalten bleiben, Schnittflächen von Bauteilen aus Gusseisen sind bei Bedarf mit anthrazitschwarzem Farbspray zu versiegeln			
		4 St	EP	GP .....

Summe Untertitel 03.08

EINBAUTEILE SONSTIGE, Netto: .....

Summe Titel 03

STAHLBETONARBEITEN, Netto: .....

zzgl. MwSt. (19,0 %): .....

Gesamtsumme, Brutto: .....

Leistungsverzeichnis

Leistung (Titel)

04

MAUERWERKSARBEITEN

Leistungsverzeichnis

Leistung (Untertitel)

04.01

MAUERWERKSARBEITEN INNEN

Leistungsverzeichnis

01	**LV**	**VE 101 BAUMEISTER**
04	Titel	MAUERWERKSARBEITEN
04.01	Untertitel	MAUERWERKSARBEITEN INNEN

Nr.	Leistungsbeschreibung	Menge/ Einh.	Preis (EP)	Gesamt (GP)

ZTV ZUSÄTZLICHE TECHNISCHE VORBEMERKUNGEN MAUERWERKSARBEITEN

Mauerwerksarbeiten kommen nur in einigen Bereichen des UG zur Ausführung.
Dabei ist Kalksandsteinmauerwerk, als Sichtmauerwerk in Industriesicht für untergeordnete Räume, für einlagige, nicht tragende Wände, vorgesehen.

Zu beachten ist dabei :

- VOB/C DIN 18 330
- Richtlinien der Hersteller und Verbände.

Es kommt vorwiegend Rezeptmauerwerk zur Ausführung. Steinart bzw.Güteklasse sind in den Positionen angegeben; Abweichungen sind anzuzeigen, die Gleichwertigkeit nachzuweisen.

Die Verwendung von Baustellenmauermörteln sowie Mauermörteln ohne Ü-Zeichen nach DIN 18580 ist ausgeschlossen.

Es dürfen nur Befestigungsmittel mit amtlicher Zulassung verwendet werden. Die entsprechenden Nachweise sind der Bauleitung vor Beginn der Arbeiten vorzulegen. Profile und Anker im Bereich von Feuchträumen aus nichtrostendem Stahl, Werkstoffnummer 1.4571 oder gleichwertig.

Es kommt ausschließlich Einsteinmauerwerk zur Ausführung. Läuferverband
Steinkanten geschnitten, Steinlänge >= halbe Steinlänge
Grundsätzlich ist eine halbsteinige Überbindung vorzusehen. Änderungen auf der Baustelle sind mit der Objektüberwachung des AG bzw. dem Statiker abzustimmen.

Der Einbau von Mischmauerwerk ist unzulässig.

Das Mauern bei Frost bedarf der Zustimmung des Auftraggebers. Der Einsatz von Frostschutzmitteln ist nicht zulässig, gefrorene Baustoffe dürfen nicht verwendet werden. Auf gefrorenem Mauerwerk darf nicht weitergearbeitet werden. Frisches Mauerwerk ist vor Frost zu schützen.

Mindestens einen Tag vor dem Aufmauern ist eine Ausgleichsschicht als Höhenausgleich der Wand aufzubringen, zur Herstellung eines planebenen Niveaus in Längs- und Querrichtung und dem Ausgleich von Unebenheiten in der Betondecke.

- Fortsetzung auf nächster Seite -

Übertrag: .....

Leistungsverzeichnis

Wohnbebauung Birkenstraße West _ Penzberg

01	**LV**	**VE 101 BAUMEISTER**
04	Titel	MAUERWERKSARBEITEN
04.01	Untertitel	MAUERWERKSARBEITEN INNEN

Nr.	Leistungsbeschreibung	Menge/ Einh.	Preis (EP)	Gesamt (GP)

Übertrag: .....

Mörtelgruppe III.

Gleitende Deckenanschlüsse sind zu beachten und entsprechend auszuführen.
Deckenanschlüsse nichttragender Mauerwerkswände/nichttragender Schachtwände sind so herzustellen, dass keine Lasten aus den darüber liegenden Bauteilen aufgenommen werden. Die nichttragenden Trennwände müssen am oberen Anschluss an die Decke so ausgebildet werden, dass keine Vertikallast übertragen werden kann.
Wandanschlüsse an begrenzende Bauteile werden als Stumpfstoß – nach Bedarf gleitend oder nicht gleitend – mit entsprechenden Anschlussankern/Edelstahl-Flachankern ausgeführt.
Beim Einmauern von Rohrleitungen jeder Art darf keine schlüssige Verbindung entstehen. Die Überprüfung der vorhandenen Dämmung muss rechtzeitig vor der Ausführung geschehen.

Für sichtbar bleibendes Mauerwerk dürfen nur Mauersteine ohne Kantenbeschädigungen verwendet werden, beschädigte Steine müssen aussortiert werden.

Als Nebenleistung sind in die Einheitspreise einzurechnen:
- Zusätzliche temporäre aussteifende Maßnahmen für Wandscheiben etc. solange vorgesehene Aussteifungswände noch nicht erstellt sind.
- Vereinzelt erforderliche Erhöhung der Stein- oder Mörtelgüte.
- Tür- und Fensterpfeiler bei abgezogenen Öffnungen sind in den EP der Wandflächen einzukalkulieren
- Einbauteile für Stumpfstoßtechnik zwischen Mauerwerkswänden - auch in Edelstahl (Werkstoff 1.4571) soweit erforderlich jedoch insbesondere im Bereich von Feucht- und Nassräumen sowie in Außenwänden.
- Fachgerechtes Schließen von Schnitten oder ggf. sichtbar bleibende Nut- und Federsystemen an Wandecken und -enden.

04.01.1 **Mörtelausgleichsschicht, D=10-30mm, B=11,5cm**

Ausgleichsschicht aus Mauermörtel exakt lot- und waagerecht, unter jeder ersten Ziegellage der vorbeschriebenen Mauerwerkswände, Wanddicke von 11,5cm,

- Fortsetzung auf nächster Seite -

Übertrag: .....

Leistungsverzeichnis

Wohnbebauung Birkenstraße West _ Penzberg

01	**LV**	**VE 101 BAUMEISTER**
04	Titel	MAUERWERKSARBEITEN
04.01	Untertitel	MAUERWERKSARBEITEN INNEN

Nr.	Leistungsbeschreibung	Menge/ Einh.	Preis (EP)	Gesamt (GP)
			Übertrag:	
	herstellen mit Mauermörtel MG III Höhe zwischen 10 und 30 mm. Das Setzen der Steine erfolgt in das noch frische Mörtelbett. Falls das Mörtelbett vor dem Versetzen der ersten Steine bereits abgebunden hat, ist unmittelbar vor dem Versetzen der Ziegel eine Lage systemzugehöriger Dünnbettmörtel aufzutragen. Diese Leistung ist Bestandteil dieser Position und wird nicht gesondert vergütet.			
		210 m	EP	GP .....
04.01.2	**Anarbeiten an die Raumhöhe**			
	Anarbeiten der Mauerwerkswände an die Raumhöhe, des Mauerwerks der Innenwände wie vor beschrieben, z.B. für das Schneiden des oberen Ziegels, Wandstärke 11,5 cm. . Abrechnung je m Wandlänge.			
		210 m	EP	GP .....
04.01.3	**Zulage Wandanschluss Mauerwerk an Stahlbeton**			
	Stumpfe Wandanschlüsse des vorbeschriebenen Mauerwerks, an rechtwinklig angrenzende Stahlbeton-Wände /-Stützen, Die Wandanschlüsse sind auf vollem Wandquerschnitt vollfugig herzustellen, einschl. der erforderlichen Flachstahlanker aus nichtrostendem Edelstahl (Ankerschienen siehe Titel Betonbauarbeiten) 1 Stck. Flachstahlankern jede 3. Lagerfuge, Einbau nach Herstellerangabe. Abrechnung nach m Wandhöhe als Zulage zu den vorbeschriebenen Mauerwerkswandpositionen,			
		220 m	EP	GP .....
			Übertrag:	

Leistungsverzeichnis

Wohnbebauung Birkenstraße West _ Penzberg

01	**LV**	**VE 101 BAUMEISTER**
04	Titel	MAUERWERKSARBEITEN
04.01	Untertitel	MAUERWERKSARBEITEN INNEN

Nr.	Leistungsbeschreibung	Menge/ Einh.	Preis (EP)	Gesamt (GP)

Übertrag: .....

04.01.4 **Zulage Wandanschluss Mauerwerk an Mauerwerk**

Wie Position 04.01.3 (Seite 187) jedoch:
Stumpfer Wandanschluß zwischen zwei Mauerwerkswänden,
jedoch ohne Schiene nur Anker.

20 m EP ..... GP .....

04.01.5 **Gleitender Deckenanschluss, Wand, D = 11,5-24cm**

Gleitender Deckenanschluss der Mauerwerkswand, mittels
Einlegen eines Dämmstreifens aus Mineralwolle.
Wanddicke : 11,5cm
Dicke Mineralwolle: 20 mm

keine Anforderung an den Brandschutz.

210 m EP ..... GP .....

04.01.6 **Mauerwerkswände KS, UG, nichttragend, innen, d=11,5cm**

Mauerwerk der Innenwand als nichttragendes Mauerwerk,
Ausführung gemäß DIN 1053, Teil 1,
bestehend aus:
Kalksandstein DIN V 106 Teil 1, mit vermörtelter
Stoß- und Mörtelfuge, Fugenglattstrich
keine Brandschutzanforderung an die Wände
Ausführung als sichtbar bleibendes Mauerwerk gemäß ZTV.
Format: 2 DF (240x115x113), MG IIa.
Mauerwerksdicke: 11,5 cm
Druckfestigkeitsklasse: 12
Rohdichte: 1,4
Verlegeart : Läuferverband
Sichtflächen : beidseitig
Wandhöhe: bis ca. 3,50 m,
Einbauort: Untergeschosse

Ausführung in kleineren, nicht zusammenhängenden,
Abschnitten.

700 m² EP ..... GP .....

Übertrag: .....

Leistungsverzeichnis

Wohnbebauung Birkenstraße West _ Penzberg

01	**LV**	**VE 101 BAUMEISTER**
04	Titel	MAUERWERKSARBEITEN
04.01	Untertitel	MAUERWERKSARBEITEN INNEN

Nr.	Leistungsbeschreibung	Menge/ Einh.	Preis (EP)	Gesamt (GP)
			Übertrag:	.....
04.01.7	**Türöffnung in Mauerwerkswand KS, b*h ca. 101*213,5 cm, d ca. 11,5cm, inkl. Sturz** Türöffnung in Mauerwerkswand KS, wie vorbeschrieben, erstellen, für Regelöffnungsmaß b*h ca. 101*213,5 cm, d ca. 11,5 cm, Leibung als Sichtleibung, dem Mauerwerk entsprechend, einschliesslich Sturz.	**25 St**	EP	GP .....
04.01.8	**Durchbrüche in MW-Wand, inkl. Sturz, bis 750cm2** Durchbruch in Mauerwerkswand KS, wie vorbeschrieben, erstellen, für Öffnungen bis ca. 750 cm2, d ca. 11,5 cm, Leibung als Sichtleibung, dem Mauerwerk entsprechend, einschliesslich Sturz.	**80 St**	EP	GP .....
04.01.9	**Durchbrüchein MW-Wand, inkl. Sturz, 750-2500cm2** Wie Position 04.01.8 jedoch: für Öffnungen 750-2500 cm2,	**55 St**	EP	GP .....
04.01.10	**Mauerwerkskrägen Flutöffnungen ca. 1*1 m, h ca. 0,6 m** Mauerwerkskrägen für Flutöffnungen in der Tiefgaragenbodenplatte, mit einem lichten Querschnitt von ca. 1*1 m, mit einer Hähe von ca. 0,6 m, aus KS- Ziegeln erstellen, dabei ist die Dimensionierung so zu bemessen, dass die Konstruktion dem Wasserdruck standhält, und in der Lage so zu sichern, dass sie auf der Öffnung verbleibt; und wieder abtragen, und entsorgen, sobald die Flutöffnungen im Boden geschlossen werden können. Zur Leistung gehört auch der innenseitige Auftrag eines geeigneten Abdichtungsmörtels.	**32 St**	EP	GP .....
			Übertrag:	.....

Leistungsverzeichnis

Wohnbebauung Birkenstraße West _ Penzberg

01	**LV**	**VE 101 BAUMEISTER**
04	Titel	MAUERWERKSARBEITEN
04.01	Untertitel	MAUERWERKSARBEITEN INNEN

Nr.	Leistungsbeschreibung	Menge/ Einh.	Preis (EP)	Gesamt (GP)

Summe Untertitel 04.01

MAUERWERKSARBEITEN INNEN, Netto: .....

Summe Titel 04

MAUERWERKSARBEITEN, Netto: .....

zzgl. MwSt. (19,0 %): .....

Gesamtsumme, Brutto: .....

Leistungsverzeichnis

Leistung (Titel)

05

ABDICHTUNGSARBEITEN AUSSENWÄNDE

Leistungsverzeichnis

Leistung (Untertitel)

05.01

ABDICHTUNGSARBEITEN AUSSENWÄNDE

Leistungsverzeichnis

Wohnbebauung Penzberg (M030)

01	**LV**	**VE 101 BAUMEISTER**
05	Titel	ABDICHTUNGSARBEITEN AUSSENWÄNDE
05.01	Untertitel	ABDICHTUNGSARBEITEN AUSSENWÄNDE

Nr.	Leistungsbeschreibung	Menge/ Einh.	Preis (EP)	Gesamt (GP)

ZTV ZUSÄTZLICHE TECHNISCHE VORBEMERKUNGEN ABDICHTUNGSARBEITEN

1. Allgemein

Für die Ausführung der Leistungen gelten in Ergänzung zu den vorgenannten Grundlagen insbesondere

- VOB/C DIN 18 336
- Flachdachrichtlinien des Zentralverbandes des Deutschen Dachdeckerhandwerks e.V.
-"abc der Bitumenbahnen" des vdd
FLL Dachbegrünungsrichtlinie

Zur Ausführung kommen Abdichtungsarbeiten erdberührter Bauteile.

2. Stoffe, Bauteile

Alle Materialien der Abdichtung sind von einem Systemhersteller einzubauen, Verarbeitung und Verbrauch gemäß den Herstellerangaben.

3. Ausführung

Noch nicht geschlossene Lehrrohre der Schalungsanker in Betonwänden dürfen nicht mit Abdichtungen überzogen werden.

Der Schutz der Abdichtung und das Verfüllen des Arbeitsraumes muss in einem Zug mit dem Einbau der Vertikalabdichtung und der senkrechten Drainschicht erfolgen.

05.01.1 **Aussenwandflächen vorbereiten**

Aussenwandflächen reinigen, grundieren, und mit Kratzspachtelung versehen,
als Vorbereitung für die Aufbringung der nachfolgenden Bauwerksabdichtung, die Leistung beinhaltet:

- Reinigen der Wandflächen von Erdreich, Zementleim, Schmutz, Staub, Öl, Fett
- Entfernen loser sowie haftungsmindernder Teile
- Ebnen der Bauteiloberflächen
- Abschlagen von Graten und überstehenden Nasen
- Überarbeiten von Nestern und Hohlstellen
- Glätten der Oberfläche und sauberes Abfegen
- Fehlstellen schließen
- Aufbringung einer Grundierung
- Deckende vollflächige Kratz-/Füllspachtelung auftragen
- anfallender Schutt und Abfall ist zu sammeln und zu entsorgen

- Fortsetzung auf nächster Seite -

Übertrag: .....

Leistungsverzeichnis

Wohnbebauung Birkenstraße West _ Penzberg

01	**LV**	**VE 101 BAUMEISTER**
05	Titel	ABDICHTUNGSARBEITEN AUSSENWÄNDE
05.01	Untertitel	ABDICHTUNGSARBEITEN AUSSENWÄNDE

Nr.	Leistungsbeschreibung	Menge/ Einh.	Preis (EP)	Gesamt (GP)
			Übertrag:	
	auf den vorbereiteten Betonuntergrund, einschließlich der An- und Abschlüsse, Wandflächen etc., vollflächig aufbringen und durchtrocknen lassen. Untergrund: Beton und WU-Beton Ausführungshöhe: bis 4,25m das verwendete Produkt muss mit der nachfolgend beschriebenen Abdichtung verträglich sein. Abrechnung nach Fläche in der Abwicklung.	**2.150 m²**	EP	GP .....
05.01.2	**Waagerechte Wandflächen, vorbereiten** Wie Position 05.01.1 (Seite 193) jedoch: Ausführung auf waagrechten bzw. leicht geneigten Flächen der Aufkantungen im EG. b= 20cm	**590 m**	EP	GP .....
05.01.3	**Abdichtung vertikale Bauteile, Dickbeschichtung** Flächenabdichtung gegen Wassereinwirkungsklasse W2.1-E: "mäßige Einwirkung von drückendem Wasser" nach DIN 18533, aus 2-komp.,kunststoffmodifizierten Bitumendickbeschichtung auf der vorbeschriebenen Kratz- / Füllspachtelung in zwei Arbeitsgängen unter mittiger Einarbeitung eines Gewebes aufbringen. Die Abdichtung ist mindestens 150 mm auf die Stirnseite der WU-Betonbodenplatte zu führen. Verlegung nach Herstellerangabe inkl. Anarbeiten an Ecken. Durchführungen und die waagerechte Fläche der Aufkantung werden in gesonderter Position vergütet. Die Prüfung der Durchtrocknung erfolgt direkt an der Stirnseite der WU- Betonbodenplatte unterhalb der Mindestanbindung von 150 mm je Hausseite. Die Abdichtung ist daher in einem Teilbereich (Breite ca. 1,00 m) zu späteren Prüfzwecken über die v.g. Mindestanbindung hinaus bis Unterkante Bodenplatte herunter zuführen. Trockenrückstand: = 90 Vol.-%. Dichte:			

- Fortsetzung auf nächster Seite -

Übertrag: .....

Leistungsverzeichnis

Wohnbebauung Birkenstraße West _ Penzberg

01	**LV**	**VE 101 BAUMEISTER**
05	Titel	ABDICHTUNGSARBEITEN AUSSENWÄNDE
05.01	Untertitel	ABDICHTUNGSARBEITEN AUSSENWÄNDE

Nr.	Leistungsbeschreibung	Menge/ Einh.	Preis (EP)	Gesamt (GP)

Übertrag: .....

0,7 kg/dm³. Druckfestigkeit: 0,6 MN/m².
Mindesttrockenschichtdicke: 4 mm.

Einbauort: Aussenwände UG und Sockelzone
Untergrund:
- Wände und Bodenplatte UG aus WU-Beton
- Bodenplatte EG aus Stahlbeton
- Aufkantung aus Stahlbeton

Klasse: W 2.1-E und W 4-E nach DIN 18533
Bezeichnung: PMBC gemäß 18533
Ausführung: 2-lagig mit Gewebeeinlage
Einbauhöhe: bis 4,25m

2.150 m² EP ..... GP .....

05.01.4 **Abdichtung horizontale auf Aufkantung, unter Holzbauwänden**

Wie Position 05.01.3 (Seite 194) jedoch:
Abdichtung horizontaler Bauteile wie Aufkantungen.

590 m EP ..... GP .....

05.01.5 **Anschlussfuge Lichtschächte**

Abdichtung der Anschlussfugen von thermisch getrennten Lichtschachtwänden zu Aussenwänden bei eingebauten Isokörben aus EPS bzw XPS Dämmstoff (nicht hitzebeständig) unter Verwendung von kaltselbstklebender Polymerbitumenbahn.
Flächenabdichtung hierbei an beiden Seiten der Abdichtung mit Streifen mittig über der Fuge verstärken und seitlich anschließen.

Bauteil : Fuge Lichtschacht zu Aussenwand
Einbauort : UG, erdberührt
Bewegung : keine
Fugenbreite : 10 -15cm
Bahnenbreite: 500 mm

inkl. erfoderlicher Hohlkehlen

64 m EP ..... GP .....

Übertrag: .....

Leistungsverzeichnis

Wohnbebauung Birkenstraße West _ Penzberg

01	**LV**	**VE 101 BAUMEISTER**
05	Titel	ABDICHTUNGSARBEITEN AUSSENWÄNDE
05.01	Untertitel	ABDICHTUNGSARBEITEN AUSSENWÄNDE

Nr.	Leistungsbeschreibung	Menge/ Einh.	Preis (EP)	Gesamt (GP)
			Übertrag:	.....
05.01.6	**Gewebeverstärkung, PMBC, Streifen 30 cm** Gewebeverstärkung in kunststoffmodifizierter Bitumendickbeschichtung (PMBC; KMB) in Streifen, an stark beanspruchten Stellen. Streifenbreite : ca. 30 cm nach Anordnung der Bauleitung.	**100 m**	EP	GP .....
05.01.7	**Mineralische Hohlkehle, Radius ca. 8 cm** Mineralische Hohlkehle, Radius ca. 5 cm, im Übergangsbereich Wand / Decke , außen, aus schwindkompensierter, wasserundurchlässiger, schnellabbindender Egalisier- und Hohlkehlenspachtel, herstellen. Als Haftbrücke in schlämmfähiger Konsistenz vorzulegen. Die Bodenplatte steht ca. 8cm über die Wand über	**590 m**	EP	GP .....
	Verweis auf Position: 10.01.11 (Seite 243)			
05.01.8	**Abdichten Anschluss Durchdringungen bis DN 100** Fachgerechter Anschluss der Abdichtung an Wanddurchdringungen bis DN 100, in Aussenwänden, einschließlich aller Aufwendungen, Arbeiten und Materialien. Kunststoffrohre sind vorab aufzurauhen. Die Hausanschlüsse werden mit druckwasserdichten Dichtungen in die WU-Wand eingeführt. s. z.B. Pos. 10.01.11 f. DN 50-DN100	**18 Stck**	EP	GP .....
05.01.9	**Abdichten Anschluss Durchdringungen bis DN 200** Fachgerechter Anschluss der Abdichtung, wie vorbeschrieben, jedoch an Wanddurchdringungen bis DN 200.	**4 Stck**	EP	GP .....
			Übertrag:	.....

Leistungsverzeichnis

Wohnbebauung Birkenstraße West _ Penzberg

01	**LV**	**VE 101 BAUMEISTER**
05	Titel	ABDICHTUNGSARBEITEN AUSSENWÄNDE
05.01	Untertitel	ABDICHTUNGSARBEITEN AUSSENWÄNDE

Nr.	Leistungsbeschreibung	Menge/ Einh.	Preis (EP)	Gesamt (GP)

Übertrag: .....

05.01.10 **Abdichten Anschluss Durchdringungen Kabel und Rohre bis DN 20**

Fachgerechter Anschluss der Abdichtung,
wie vorbeschrieben,
jedoch für Kabel, Blitzschutzleitungen, oder dünne Leitungen,
bis max. DN 20.

12 Stck EP ..... GP .....

05.01.11 **Gebäudeeinführung Doppel-Dichtpackung**

Doppel-Dichtpackung HSI 150 V-Body 2
Snap-In-System mit Bajonettaufnahme,
inkl. druckdichtem Verschlussdeckel und Qualitätssiegel.
Geeignet zum beidseitigen Anschluss von Segmento, System-Deckeln, P-CABLE Dichteinsätzen oder KES-Systemen.
Brandschutz-Zulassung S 90 nach DIN 4102-9 für Massivwände
ab 240 mm in Verbindung mit F-CABLE HSS.
Der ökologische Verbund-Dichtstoff TPE (Thermoplastisches Elastomer) gewährleistet über die 3-Stegdichtung eine absolute Dichtheit zum Beton. Bis 2,5 bar gas- und wasserdicht.
Zum bündigen Einbetonieren in Wände oder Decken.
Geeignet zur Paketbildung.
Für Wandstärken ab 100 mm.

Liefern und nach Einbauanleitung des Herstellers einbauen.

Leitprodukt: Hauff HSI 150 - K2/X o. glw.,

Angeb. Fabrikat: '

.....'

(vom Bieter einzutragen)

Doppel-Dichtpackung, 150mm, bis Wandstärke 300mm, zum Einbetonieren
Doppel-Dichtpackung für den schalungsbündigen Einbau, ermöglicht den beidseitigen gas- und wasserdichten Anschluss von Systemabdichtungen für Kabel und Kabelschutzrohre, Paketbildung durch Rahmensystem.
Brandschutz-Zulassung S 90 nach DIN 4102-9 für Massivwände ab 150 mm.
Maße: Rahmenmaß: 220 x 220 mm (pro Dichtpackung); Achsabstand: 210 mm; Mindestwandstärke: 100 mm
Werkstoff: Dichtpackung: ABS mit 3-Stegdichtung aus

- Fortsetzung auf nächster Seite -

Übertrag: .....

Leistungsverzeichnis

Wohnbebauung Birkenstraße West _ Penzberg

01	**LV**	**VE 101 BAUMEISTER**
05	Titel	ABDICHTUNGSARBEITEN AUSSENWÄNDE
05.01	Untertitel	ABDICHTUNGSARBEITEN AUSSENWÄNDE

Nr.	Leistungsbeschreibung	Menge/ Einh.	Preis (EP)	Gesamt (GP)
				Übertrag: .....
	TPE; Verschlussdeckel: ABS mit Dichtung aus TPE; Zwischenrohr: PVC Lastfall: WU-Beton Beanspruchungsklasse 2; WU-Beton Beanspruchungsklasse 1 Dichtheit: gas- und wasserdicht bis 2,5 bar Wandstärke bis (X): 300 mm			
		32 Stck	EP	GP .....
05.01.12	**Flüssigabdichtung von Durchdringungen** Abdichtungsanstrich mit Flüssigkunststoff, zur nachträglichen Abdichtung, mögliche Durchdringungspunkte sind jeweils in einem Umgriff von ca. 50x50cm nachträglich einzudichten. Abdichtungsaufbau nach Herstellervorgaben inkl. Voranstrich, Gewebeeinlage usw. Ausführung mit einem für Erdarbeiten zugelassenen Material, der Nachweis ist spätestens mit Ausführungsbeginn bei der OÜ vorzulegen. Ausführung nur nach Anweisung der BL.			
		12 Stck	EP	GP .....
05.01.13	**Trockenschichtkontrollen** Ausführen von Trockenschichtkontrollen, zur Überprüfung der Schichtdicke in getrocknetem Zustand, Abrechnung nach Stück, Ausführung nach Rücksprache mit der Objektüberwachung des AG. Es ist von ca. 5 Messungen je 100 m2 Abdichtung auszugehen.			
		130 St	EP	GP .....
05.01.14	**Dokumentation der Schichtdickenkontrollen** Dokumentation der Schichtdickenkontrollen, wie vorbeschrieben, Abrechnung als Gesamtpauschale für alle Bauteile.			
		1 psch		GP .....
				Übertrag: .....

Leistungsverzeichnis

Wohnbebauung Birkenstraße West _ Penzberg

01	**LV**	**VE 101 BAUMEISTER**
05	Titel	ABDICHTUNGSARBEITEN AUSSENWÄNDE
05.01	Untertitel	ABDICHTUNGSARBEITEN AUSSENWÄNDE

Nr.	Leistungsbeschreibung	Menge/ Einh.	Preis (EP)	Gesamt (GP)

Summe Untertitel 05.01

ABDICHTUNGSARBEITEN AUSSENWÄNDE, Netto: .....

Summe Titel 05

ABDICHTUNGSARBEITEN AUSSENWÄNDE, Netto: .....

zzgl. MwSt. (19,0 %): .....

Gesamtsumme, Brutto: .....

Leistungsverzeichnis

Leistung (Titel)

06

AUSSENDÄMMARBEITEN

Leistungsverzeichnis

Leistung (Untertitel)

06.01

AUSSENDÄMMARBEITEN

Leistungsverzeichnis

Wohnbebauung Penzberg (M030)

01	**LV**	**VE 101 BAUMEISTER**
06	Titel	AUSSENDÄMMARBEITEN
06.01	Untertitel	AUSSENDÄMMARBEITEN

Nr.	Leistungsbeschreibung	Menge/ Einh.	Preis (EP)	Gesamt (GP)

DÄMMUNGEN UNTER BODENPLATTEN UND FUNDAMENTEN

Die in diesem Abschnitt beschriebenen Dämmungen werden überwiegend mit einer Stärke von 180 mm ausgeführt. Sofern sie nicht mit 180 mm Stärke erhältlich sind, ist eine Verlegung mit 100+80 mm starken Platten, mit versetzten Stößen, vorzusehen.

Alle Zuschnittarbeiten und Anarbeiten sind in die Einheitspreise mit einzurechnen, und werden nicht gesondert vergütet.
Ebenso einzurechnen sind alle Kanten- und Eckausbildungen, sowie sonstige Anarbeiten.

Es wird ausdrücklich auf die Druckanforderungen an die waagrecht angeordneten Dämmungen unter den Bodenplatten verwiesen.

06.01.1 Bodendämmung XPS, WLG 040, 180 mm, druckfest

Lastabtragende Perimeter-Dämmung nach DIN EN 13164 als Hartschaum-Platte aus extrudiertem Polystyrol unter Gründungsplatten
Dämmung für Anwendungsgebiet PB-dh (Bodenplatten gegen Erdreich, ausserhalb Abdichtung, hohe Druckbelastbarkeit, geeignet zur Verlegung in drückendem Wasser),

umlaufend mit Stufenfalz, zweilagig,
im Verband lose auf Sauberkeitsschicht verlegen und gegen seitliches Verschieben sichern.

schwerentflammbar, Brandklasse B1 nach DIN 4102
Dicke 180 m
Wärmeleitfähigkeit W/(mxK) <0,40
Bemessungswert der Dauerdruckspannung fcd max. 300 kPa

die Ausführung hat mit einem DIBt- zertifizierten Produkt zu erfolgen,
bei der Verlegung sind die herstellerspezifischen Vorgaben zu beachten.

Bauteil: Bodenplatten der Treppenhäuser und Aufzüge.
Ausführung zT in Kleinflächen.

Erforderliche Anpassungs- und Zuschnittsarbeiten sind

- Fortsetzung auf nächster Seite -

Übertrag: .....

Leistungsverzeichnis

Wohnbebauung Birkenstraße West _ Penzberg

01	**LV**	**VE 101 BAUMEISTER**
06	Titel	AUSSENDÄMMARBEITEN
06.01	Untertitel	AUSSENDÄMMARBEITEN

Nr.	Leistungsbeschreibung	Menge/ Einh.	Preis (EP)	Gesamt (GP)

Übertrag: .....

in den Einheitspreis mit einzurechnen.

Verlegung auf geglätteter Sauberkeitsschicht, wie weiter oben bei den Stahlbetonarbeiten bei der Gründung beschrieben.

1.533 m² EP ..... GP .....

DÄMMUNGEN AN WÄNDEN UND SENKRECHTEN BAUTEILEN

Auch die Dämmungen an den Wänden werden überwiegend mit einer Stärke von 180 mm ausgeführt, auch hier ist bei Bedarf eine Verlegung mit 100+80 mm starken Platten, mit versetzten Stößen, vorzusehen;
bei der Verlegung ist auch die fabrikatskonforme Aufbringung auf den Aussenwänden mit in den Einheitspreis einzurechnen.

Alle Zuschnittarbeiten und Anarbeiten sind in die Einheitspreise mit einzurechnen, und werden nicht gesondert vergütet.
Ebenso einzurechnen sind alle Kanten- und Eckausbildungen, sowie sonstige Anarbeiten, wie zB an Hauseinführungen.

06.01.2 **Abgedichteten Untergrund reinigen und vorbereiten**

Aussenwände vor Aufbringung von Wanddämmungen und Noppenschutzbahnen reinigen und vorbereiten,

durch geeignetes herstellerkonformes Verfahren, abgestimmt auf das angebotene Produkt, und den Untergrund,.

Untergrund: abgedichtete Außenwand,
Abdichtung als bituminöse Dickbeschichtung ausgeführt, wie im vorhergehenden Abschnitt beschrieben.

2.150 m² EP ..... GP .....

06.01.3 **Beton-Untergrund reinigen und vorbereiten**

Wie Position 06.01.2 jedoch:
Untergrund: nicht abgedichtete Außenwand, aus Stahlbeton WU.

1.550 m² EP ..... GP .....

Übertrag: .....

Leistungsverzeichnis

Wohnbebauung Birkenstraße West _ Penzberg

01	**LV**	**VE 101 BAUMEISTER**
06	Titel	AUSSENDÄMMARBEITEN
06.01	Untertitel	AUSSENDÄMMARBEITEN

Nr.	Leistungsbeschreibung	Menge/ Einh.	Preis (EP)	Gesamt (GP)

Übertrag: .....

06.01.4 **Wanddämmung XPS, WLG 040, 180 mm**

Perimeterdämmung auf Aussenwänden mit extrudierten Polystyrol-Hartschaumplatten XPS DIN EN 13164, vollflächig mit Klebe- und Dichtungsmasse auf Bitumenbasis (2-Komponentenkleber) befestigen.

vollflächig inkl. Plattenstoss verkleben. Plattenstösse verspachteln.

Dämmstoff :	XPS
Brandverhalten DIN EN 13501:	E
Anwendung DIN 4108-10:	PW-dh
WLG nach DIN 4108:	037
Plattendicke :	180 mm

Untergrund: bauseitige Dickbeschichtung / in Teilen Stahlbetonwand
Bauteil: Aussenwände der Treppenhäuser und Aufzugsschächte.

1.200 m² EP ..... GP .....

06.01.5 **Wanddämmung XPS, WLG 040, 100 mm**

Wie Position 06.01.4 jedoch:

WLG nach DIN 4108:	036
Plattendicke :	100 mm

Untergrund wie vorbeschrieben,
Einbauort: Aussenwände der Kellerwände im Bereich der Kellerfenster.

120 m² EP ..... GP .....

SCHUTZLAGEN

Wie bereits weiter oben für die Dämmungen beschrieben, gilt auch hier:

Alle Zuschnittarbeiten sind in die Einheitspreise mit einzurechnen, und werden nicht gesondert vergütet. Ebenso einzurechnen sind alle Kanten- und Eckausbildungen, sowie sonstige Anarbeiten, wie zB an Hauseinführungen.

Übertrag: .....

Leistungsverzeichnis

Wohnbebauung Birkenstraße West _ Penzberg

01	**LV**	**VE 101 BAUMEISTER**
06	Titel	AUSSENDÄMMARBEITEN
06.01	Untertitel	AUSSENDÄMMARBEITEN

Nr.	Leistungsbeschreibung	Menge/ Einh.	Preis (EP)	Gesamt (GP)

Übertrag: .....

06.01.6 **Noppenschutzbahn, vlieskaschiert**

Sickerschicht aus vlieskaschierter Noppenbahnen, für vertikale Flächen, vor Wänden, im erdberührten Bereich, zum Schutz der Dämmung bzw. Abdichtung,
inkl. Eckausbildung, Randabschlüsse und Ausschnitte für Durchdringungen,
sowie Anarbeiten an angrenzende Bauteile und den erforderlichen Nebenarbeiten.
Befestigung mittels systemzugehöriger Befestigungsmittel.

Untergründe:	Wärmedämmung Abdichtung WU-Wand
Material:	Polyolefin o.ä.
Mattendicke:	min. 4mm.
Noppenhöhe:	min. 6mm.
Abflußspende:	0,3l/s.

Untergrund:	Wärmedämmung / Abdichtung
Material:	Polyolefin o.ä.
Mattendicke:	min. 4mm.
Noppenhöhe:	min. 6mm.

3.700 m² EP ..... GP .....

06.01.7 **Provisorische Verwahrung Noppenschutzbahn**

Provisorische Verwahrung Noppenschutzbahn,
zur Sicherung der über die bauseitigen Verfüllungen geführten Bahnen,
durch im Rohbau verdübelte Sicherungsleisten am oberen Bahnenabschluss,
Ausführung umlaufend auf allen Seiten,

die Leisten werden im Zug der Garten- und Lanschaftsbauarbeiten mit Erreichen der fertigen Geländehöhen zurückgebaut, und beseitigt.

1.600 m EP ..... GP .....

Summe Untertitel 06.01

AUSSENDÄMMARBEITEN, Netto: .....

Leistungsverzeichnis

Wohnbebauung Birkenstraße West _ Penzberg

01	**LV**	**VE 101 BAUMEISTER**
06	Titel	AUSSENDÄMMARBEITEN

Nr.	Leistungsbeschreibung	Menge/ Einh.	Preis (EP)	Gesamt (GP)

Summe Titel 06

AUSSENDÄMMARBEITEN, Netto:	.....
zzgl. MwSt. (19,0 %):	.....
Gesamtsumme, Brutto:	**.....**

Leistungsverzeichnis

Leistung (Titel)

07

INNENDÄMMARBEITEN

Leistungsverzeichnis

Leistung (Untertitel)

07.01

VORBEREITENDE MASSNAHMEN UND ALLGEMEINES

Leistungsverzeichnis

Wohnbebauung Penzberg (M030)

01	**LV**	**VE 101 BAUMEISTER**
07	Titel	INNENDÄMMARBEITEN
07.01	Untertitel	VORBEREITENDE MASSNAHMEN UND ALLGEMEINES

Nr.	Leistungsbeschreibung	Menge/ Einh.	Preis (EP)	Gesamt (GP)
07.01.1	**Untergrund reinigen und vorbereiten** Untergrund reinigen und vorbereiten Decken und Wände, . als Vorbereitung zur Aufbringung von Dämmungen, wie in den nachfolgend beschriebenen Positionen aufgeführt, durch geeignetes produktkonformes Verfahren, anfallender Schmutz geht in das Eigentum des AN über und ist von ihm fachgerecht zu entsorgen, Abrechnung nach Ansichtsfläche Dämmung.	**8.080 m²**	EP	GP .....
07.01.2	**Ausgleichsschicht auf Mauerwerk, bis 20mm** Ausgleichen von Unebenheiten über 5mm /lfm durch aufbringen eines Leichtmörtels oder eines Kalkzementputzes als Vorbereitung zur Aufbringung von Dämmungen, wie in den nachfolgend beschriebenen Positionen aufgeführt, durch geeignetes produktkonformes Verfahren, Untergrund: Kalksandstein Druckfestigkeitsklasse 12, Rohdichte 1,4, Format: 2 DF (240x115x113), MG III. Putzkategorie: CS II Mittlere Dicke: 15 mm	**230 m²**	EP	GP .....
07.01.3	**Ausgleichsschicht auf Stahlbeton, bis 10mm** Wie Position 07.01.2 jedoch: Untergrund: Stahlbeton	**400 m²**	EP	GP .....
07.01.4	**Mehrpreis werkseitige Einfärbung, weiß** Mehrpreis werkseitige Einfärbung Mehrpreis für werkseitige Einfärbung der Oberfläche der Tektalan-Platten wie vor beschrieben gemäß Farbpalette des Herstellers. Weiß, RAL 9003	**8.080 m²**	EP	GP .....

Übertrag: .....

Leistungsverzeichnis

Wohnbebauung Birkenstraße West _ Penzberg

01	**LV**	**VE 101 BAUMEISTER**
07	Titel	INNENDÄMMARBEITEN
07.01	Untertitel	VORBEREITENDE MASSNAHMEN UND ALLGEMEINES

Nr.	Leistungsbeschreibung	Menge/ Einh.	Preis (EP)	Gesamt (GP)

Summe Untertitel 07.01

VORBEREITENDE MASSNAHMEN UND ALLGEMEINES, Netto: .....

Leistungsverzeichnis

Leistung (Untertitel)

07.02

TG UND UG (WÄRMESCHUTZ)

Leistungsverzeichnis

Wohnbebauung Penzberg (M030)

01	**LV**	**VE 101 BAUMEISTER**
07	Titel	INNENDÄMMARBEITEN
07.02	Untertitel	TG UND UG (WÄRMESCHUTZ)

Nr.	Leistungsbeschreibung	Menge/ Einh.	Preis (EP)	Gesamt (GP)
07.02.1	**Deckendämmung, d=175mm** Holzwolle-Mehrschichtplatte mit Betonschrauben an Betondecke befestigen. Nichtbrennbare Holzwolle-Mehrschichtplatte nach DIN EN 13168:2012+A1:2015 Zweischichtplatte aus weißzementgebundener Holzwolle-Deckschicht und nichtbrennbarer Steinwolle mit hoher Biolöslichkeit und RAL-Gütezeichen. Wärmedämmend, schallabsorbierend, diffusionsoffen. Oberfläche im Naturton egalisiert Kantenausbildung: umlaufend gefast nichtbrennbar: Zertifikat der Leistungserklärung bzw. DIN EN 13501-1: A2-s1,d0, Glimmverhalten nach DIN EN 16733: keine Neigung zum kontinuierlichen Schwelen Steinwollekern: Bemessungswert der Wärmeleitfähigkeit: 0,035 W/mK Nennwert der Wärmeleitfähigkeit: 0,034 W/mK Kurzzeichen nach DIN 4108-10: DI-dk, WI-dk, Format: 1000 x 600 mm Dicke 175 mm, R = 4,82 m²K/W inkl. geeignetem Befestigungsmaterial Befestigung gemäß allgemeiner Bauartgenehmigung C3 bzw. Korrosionswiderstandsklasse II	**2.840 m²**	EP	GP .....
07.02.2	**Wanddämmung, d=100 mm** Wie Position 07.02.1 jedoch: an Wandflächen aus Stahlbeton oder Mauerwerk, senkrecht Dicke 100 mm, R = 2,68 m²K/W	**1.110 m²**	EP	GP .....
07.02.3	**Wanddämmung, d= 175 mm** Wie Position 07.02.1 jedoch: an Wandflächen aus Stahlbeton oder Mauerwerk, senkrecht	**740 m²**	EP	GP .....

Übertrag: .....

Leistungsverzeichnis

Wohnbebauung Birkenstraße West _ Penzberg

01	**LV**	**VE 101 BAUMEISTER**
07	Titel	INNENDÄMMARBEITEN
07.02	Untertitel	TG UND UG (WÄRMESCHUTZ)

Nr.	Leistungsbeschreibung	Menge/ Einh.	Preis (EP)	Gesamt (GP)

Übertrag: .....

07.02.4 **Flankendämmung horizontal Wände, d=100 mm, h=100cm**

Wie Position 07.02.1 (Seite 212) jedoch:
Flankendämmung an Wänden, an senkrechten Bauteilen,

Dicke 100 mm, R = 2,68 m²K/W
Höhe 1000mm

Leistung einschliesslich der Berücksichtigung der geänderten Anforderung an die Befestigungsmittel.

einschließlich Schnittkantenverwahrung mit Holzwolledeckstreifen

Streifen zur Kantenverwahrungmit Holzwolledeckstreifen Abdeckstreifen [2.0 mm],
Egalisierung im Naturfarbton
liefern und fachgerecht im Bereich der Plattenschnittkanten montieren. Breite des Holzwolledeckstreifens und Klebstoffverbrauch abhängig von der Plattendicke.

Achtung: Wandhohe Dämmungen werden weiter unten gesondert beschrieben.

830 m EP ..... GP .....

07.02.5 **Flankendämmung vertikal Wände, d=175 mm, b=100cm**

Wie Position 07.02.1 (Seite 212) jedoch:
Flankendämmung an Wänden, an senkrechten Bauteilen,

Dicke 175 mm, R = 4,82 m²K/W
Breite 1000mm

Leistung einschliesslich der Berücksichtigung der geänderten Anforderung an die Befestigungsmittel.

einschließlich Schnittkantenverwahrung mit Holzwolledeckstreifen

Streifen zur Kantenverwahrungmit Holzwolledeckstreifen Abdeckstreifen [2.0 mm],
Egalisierung im Naturfarbton
liefern und fachgerecht im Bereich der Plattenschnittkanten montieren. Breite des

- Fortsetzung auf nächster Seite -

Übertrag: .....

Leistungsverzeichnis

Wohnbebauung Birkenstraße West _ Penzberg

01	**LV**	**VE 101 BAUMEISTER**
07	Titel	INNENDÄMMARBEITEN
07.02	Untertitel	TG UND UG (WÄRMESCHUTZ)

Nr.	Leistungsbeschreibung	Menge/ Einh.	Preis (EP)	Gesamt (GP)
			Übertrag:	.....
	Holzwolledeckstreifens und Klebstoffverbrauch abhängig von der Plattendicke. Achtung: Wandhohe Dämmungen werden weiter unten gesondert beschrieben.	**180 m**	EP	GP .....
07.02.6	**Flankendämmung Decke, d=175 mm, b=100cm** Wie Position 07.02.1 (Seite 212) jedoch: Flankendämmung an Decken, an waagerechten Bauteilen, Dicke 175 mm, R = 4,82 m²K/W Breite 1000mm einschließlich Schnittkantenverwahrung mit Holzwolledeckstreifen Streifen zur Kantenverwahrungmit Holzwolledeckstreifen Abdeckstreifen [2.0 mm], Egalisierung im Naturfarbton liefern und fachgerecht im Bereich der Plattenschnittkanten montieren. Breite des Holzwolledeckstreifens und Klebstoffverbrauch abhängig von der Plattendicke.	**410 m**	EP	GP .....
	Verweis auf Position: 07.02.1 (Seite 212)			
07.02.7	**Flankendämmung Stützenkopf, d=100mm** Wie Position 07.02.1 (Seite 212) jedoch: Flankendämmung an Stützenköpfen, vierseitig an senkrechten Bauteilen. Dicke 100 mm, R = 2,68 m²K/W Höhe Dämmung 400mm Abmessungen Stahlbetonstütze: Breite 500mm Länge 300mm Leistung einschliesslich der Berücksichtigung der geänderten Anforderung an die Befestigungsmittel. einschließlich Rückschnitt des Mineralwolledämmkerns an den senkrechten Flächen so dass eine geschlossene Oberfläche mit Holzwolle entsteht. einschließlich Schnittkantenverwahrung mit Holzwolledeckstreifen Hinweis: die Decke ist in diesem Bereich mit 175mm			

- Fortsetzung auf nächster Seite -

Übertrag: .....

Leistungsverzeichnis

Wohnbebauung Birkenstraße West _ Penzberg

01	**LV**	**VE 101 BAUMEISTER**
07	Titel	INNENDÄMMARBEITEN
07.02	Untertitel	TG UND UG (WÄRMESCHUTZ)

Nr.	Leistungsbeschreibung	Menge/ Einh.	Preis (EP)	Gesamt (GP)

Übertrag: .....

Holzwolle-Mehrschichtplatte entsprechend Pos. 07.02.1 gedämmt. Die Dämmung des Unterzuges schließt unterseitig an die Deckendämmung an.

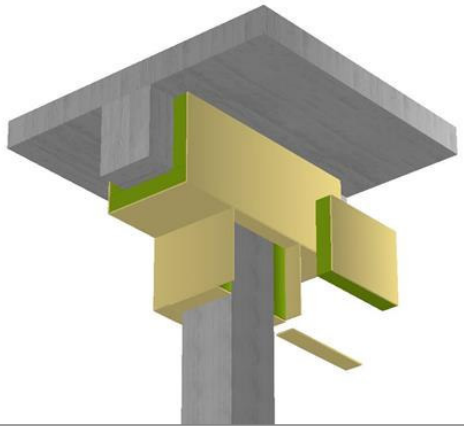

27 St EP ..... GP .....

Verweis auf Position: 07.02.1 (Seite 212)

07.02.8 **Dämmung Unterzüge, d=100 mm, b*h= 30*82cm**

Wie Position 07.02.1 (Seite 212) jedoch:
Flankendämmung an Unterzüge,
dreiseitig an waagerechten und senkrechten Bauteilen.

Dicke 100 mm, R = 2,68 m²K/W

Abmessungen Stahlbetonunterzug:
Höhe 820mm
Breite 300mm

Leistung einschliesslich der Berücksichtigung der geänderten Anforderung an die Befestigungsmittel.

einschließlich Rückschnitt des Mineralwolledämmkerns an den senkrechten Flächen so dass eine geschlossene Oberfläche mit Holzwolle entsteht.

Hinweis: die Decke ist in diesem Bereich mit 175mm Holzwolle-Mehrschichtplatte entsprechend Pos. 07.02.1 gedämmt. Die Dämmung des Unterzuges schließt unterseitig an die Deckendämmung an.

Übertrag: .....

Leistungsverzeichnis

Wohnbebauung Birkenstraße West _ Penzberg

01	**LV**	**VE 101 BAUMEISTER**
07	Titel	INNENDÄMMARBEITEN
07.02	Untertitel	TG UND UG (WÄRMESCHUTZ)

Nr.	Leistungsbeschreibung	Menge/ Einh.	Preis (EP)	Gesamt (GP)

Übertrag: .....

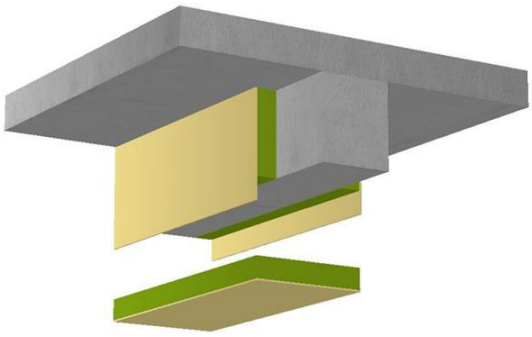

255 m EP ..... GP .....

Verweis auf Position: 07.02.1 (Seite 212)

07.02.9 **Dämmung Unterzüge, d=100 mm, b*h= 50*125cm**

Wie Position 07.02.1 (Seite 212) jedoch:
Flankendämmung an Unterzüge,
dreiseitig an waagerechten und senkrechten Bauteilen.

Dicke 100 mm, R = 2,68 m²K/W

Abmessungen Stahlbetonunterzug:
Höhe 1250mm
Breite 500mm

Leistung einschliesslich der Berücksichtigung der geänderten Anforderung an die Befestigungsmittel.

einschließlich Rückschnitt des Mineralwolledämmkerns an den senkrechten Flächen so dass eine geschlossene Oberfläche mit Holzwolle entsteht.

Hinweis: die Decke ist in diesem Bereich mit 175mm Holzwolle-Mehrschichtplatte entsprechend Pos. 07.02.1 gedämmt. Die Dämmung des Unterzuges schließt unterseitig an die Deckendämmung an.

Übertrag: .....

Leistungsverzeichnis

Wohnbebauung Birkenstraße West _ Penzberg

01	**LV**	**VE 101 BAUMEISTER**
07	Titel	INNENDÄMMARBEITEN
07.02	Untertitel	TG UND UG (WÄRMESCHUTZ)

Nr.	Leistungsbeschreibung	Menge/ Einh.	Preis (EP)	Gesamt (GP)

Übertrag: .....

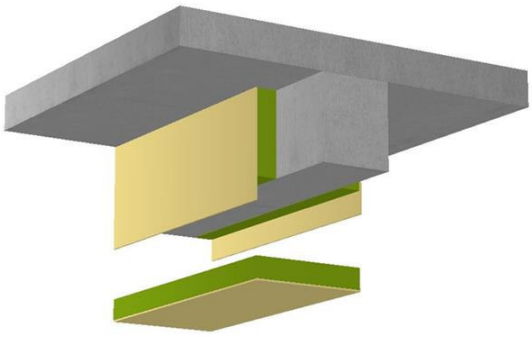

370 m EP ..... GP .....

Verweis auf Position: 07.02.1 (Seite 212)

07.02.10 **Dämmung Unterzüge, d=100 mm, b*h= 50*145cm**

Wie Position 07.02.1 (Seite 212) jedoch:
Flankendämmung an Unterzüge,
dreiseitig an waagerechten und senkrechten Bauteilen.

Dicke 100 mm, R = 2,68 m²K/W

Abmessungen Stahlbetonunterzug:
Höhe 1450mm
Breite 500mm

Leistung einschliesslich der Berücksichtigung der geänderten Anforderung an die Befestigungsmittel.

einschließlich Rückschnitt des Mineralwolledämmkerns an den senkrechten Flächen so dass eine geschlossene Oberfläche mit Holzwolle entsteht.

Hinweis: die Decke ist in diesem Bereich mit 175mm Holzwolle-Mehrschichtplatte entsprechend Pos. 07.02.1 gedämmt. Die Dämmung des Unterzuges schließt unterseitig an die Deckendämmung an.

Übertrag: .....

Leistungsverzeichnis

Wohnbebauung Birkenstraße West _ Penzberg

01	**LV**	**VE 101 BAUMEISTER**
07	Titel	INNENDÄMMARBEITEN
07.02	Untertitel	TG UND UG (WÄRMESCHUTZ)

Nr.	Leistungsbeschreibung	Menge/ Einh.	Preis (EP)	Gesamt (GP)
			Übertrag:	

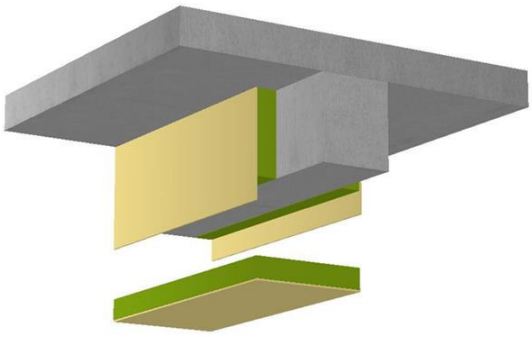

355 m EP ..... GP .....

07.02.11 **Zulage Befestigung auf Mauerwerk**

Zulage für die Verwendung von geeigneten Dübeln für die Montage an Mauerwerkswänden

420 m² EP ..... GP .....

07.02.12 **Zulage Anarbeiten an runde Durchdringungen, d<10cm**

Zulage für das Anarbeiten an Durchdringungen Durchmesser < 10cm

z.B. Installationen und Steckdosen, Sanitärleitungen, usw.

600 St EP ..... GP .....

07.02.13 **Zulage Anarbeiten an eckige Durchdringungen, <1000ccm**

Zulage für das Anarbeiten an Durchdringungen <1000ccm

z.B. Lüftungskanäle, ELT-Trassen, usw.

130 St EP ..... GP .....

Verweis auf Position: 07.02.2 (Seite 212)

07.02.14 **Zulage Türöffnung herstellen, b*h= 113,5*213,5cm**

Zulage für Herstellen einer Türöffnung in Wanddämmungen der Pos. 07.02.2 f.

Rohbauöffnung:
Breite: 113,5cm
Höhe: 213,5cm

einzukalkulieren sind:
- erforderliche Plattenschnitte

- Fortsetzung auf nächster Seite -

Übertrag: .....

Leistungsverzeichnis

Wohnbebauung Birkenstraße West _ Penzberg

01	**LV**	**VE 101 BAUMEISTER**
07	Titel	INNENDÄMMARBEITEN
07.02	Untertitel	TG UND UG (WÄRMESCHUTZ)

Nr.	Leistungsbeschreibung	Menge/ Einh.	Preis (EP)	Gesamt (GP)
	Übertrag:			
	• zusätzliche Befestigungen • Schnittkantenverwahrung mit Blechprofil: Verzinkter Stahlblechwinkel für Schnittkantenverwahrung Zweifach gekantet und an Betonwand mit geeigneten Befestigungsmitteln montiert. Die Blockzargen sitzen bündig mit der Betonwand und werden 40mm überdämmt. der Schenkel an der Wand ist dementsprechend zu verlängern dass die Montage an der Wand erfolgen kann. Pulverbeschichtet im RAL-Farbton nach Wahl AG Materialdicke 1 mm • dauerelastische Abfugung zwischen Profil und Türzarge			
		50 St	EP	GP .....

Summe Untertitel 07.02

TG UND UG (WÄRMESCHUTZ), Netto: .....

Leistungsverzeichnis

Leistung (Untertitel)

07.03

TG-EINFAHRTEN (SCHALLSCHUTZ)

Leistungsverzeichnis

Wohnbebauung Penzberg (M030)

01	**LV**	**VE 101 BAUMEISTER**
07	Titel	INNENDÄMMARBEITEN
07.03	Untertitel	TG-EINFAHRTEN (SCHALLSCHUTZ)

Nr.	Leistungsbeschreibung	Menge/ Einh.	Preis (EP)	Gesamt (GP)

07.03.1 **Deckendämmung, d=100 mm**

Holzwolle-Mehrschichtplatte mit Betonschrauben an Betondecke befestigen.

Nichtbrennbare Holzwolle-Mehrschichtplatte nach DIN EN 13168:2012+A1:2015
Dicken: 100 mm:

Zweischichtplatte aus weißzementgebundener Holzwolle-Deckschicht und nichtbrennbarer Steinwolle mit hoher Biolöslichkeit und RAL-Gütezeichen.
Wärmedämmend, schallabsorbierend, diffusionsoffen.
Oberfläche im Naturton egalisiert
Kantenausbildung: umlaufend gefast
nichtbrennbar: Zertifikat der Leistungserklärung bzw. DIN EN 13501-1: A2-s1,d0,
Glimmverhalten nach DIN EN 16733: keine Neigung zum kontinuierlichen Schwelen

Bewerteter Schallabsorptionsgrad: aw = 0,80 gemäß Prüfzeugnis

Steinwollekern:
Bemessungswert der Wärmeleitfähigkeit: 0,035 W/mK
Nennwert der Wärmeleitfähigkeit: 0,034 W/mK

Kurzzeichen nach DIN 4108-10: DI-dk, WI-dk,
Format: 1000 x 600 mm

Dicke 100 mm, R = 2,68 m²K/W,

inkl. geeignetem Befestigungsmaterial
Befestigung gemäß allgemeiner Bauartgenehmigung

Bedarf an Befestigungsmittel: 2 Stk./Platte bzw. 3,3 Stk./m²
liefern und nach den Verarbeitungsrichtlinien des Herstellers im Verband an der Decke befestigen.

165 m² EP ..... GP .....

07.03.2 **Wanddämmung, d=100 mm**

Wie Position 07.03.1 jedoch:
Wärmedämmung der Wände bzw. Wandstreifen unterhalb der Decke mit Holzwolle-Mehrschichtplatte, Beschreibung wie vor,

- Fortsetzung auf nächster Seite -

Übertrag: .....

Leistungsverzeichnis

Wohnbebauung Birkenstraße West _ Penzberg

01	**LV**	**VE 101 BAUMEISTER**
07	Titel	INNENDÄMMARBEITEN
07.03	Untertitel	TG-EINFAHRTEN (SCHALLSCHUTZ)

Nr.	Leistungsbeschreibung	Menge/ Einh.	Preis (EP)	Gesamt (GP)
			Übertrag:	.....
	Plattendicke 100mm Höhe des Schleppstreifens 1000mm oder gesamte Wandfläche liefern und nach den Verarbeitungsrichtlinien des Herstellers dicht gestoßen im Verband an der Wand befestigen.	**190 m²**	EP	GP .....
07.03.3	**Schnittkantenverwahrung mit Aluminiumprofil** Verzinkter Stahlblechwinkel für Schnittkantenverwahrung im Sockelbereich. Zweifach gekantet und an Betonwand mit geeigneten Befestigungsmitteln montiert. Pulverbeschichtet im RAL-Farbton nach Wahl AG Zuschnitt 175mm 10 mm / 103 mm / 62 mm. Materialdicke 1 mm	**1 m**	EP	GP .....

Summe Untertitel 07.03

TG-EINFAHRTEN (SCHALLSCHUTZ), Netto: .....

Summe Titel 07

INNENDÄMMARBEITEN, Netto: .....

zzgl. MwSt. (19,0 %): .....

Gesamtsumme, Brutto: .....

Leistungsverzeichnis

Leistung (Titel)

08

KG 440 - ELEKTRISCHE ANLAGEN

Leistungsverzeichnis

Leistung (Untertitel)

08. 1

KG 444 - HAUSEINFÜHRUNGEN

Leistungsverzeichnis

Wohnbebauung Penzberg (M030)

01	**LV**	**VE 101 BAUMEISTER**
08	Titel	KG 440 - ELEKTRISCHE ANLAGEN
08.1	Untertitel	KG 444 - HAUSEINFÜHRUNGEN

Nr.	Leistungsbeschreibung	Menge/ Einh.	Preis (EP)	Gesamt (GP)
	Hauseinführungen 150mm			
08.1.1	**Doppel-Dichtpackung, 150mm, bis Wandstärke 300mm** Doppel-Dichtpackung, 150mm, bis Wandstärke 300mm, zum Einbetonieren Doppel-Dichtpackung für den schalungsbündigen Einbau, ermöglicht den beidseitigen gas- und wasserdichten Anschluss von Systemabdichtungen für Kabel und Kabelschutzrohre, Paketbildung durch Rahmensystem. Brandschutz-Zulassung S 90 nach DIN 4102-9 für Massivwände ab 150 mm. Maße: Rahmenmaß: 220 x 220 mm (pro Dichtpackung); Achsabstand: 210 mm; Mindestwandstärke: 100 mm Werkstoff: Dichtpackung: ABS mit 3-Stegdichtung aus TPE; Verschlussdeckel: ABS mit Dichtung aus TPE; Zwischenrohr: PVC Lastfall: WU-Beton Beanspruchungsklasse 2; WU-Beton Beanspruchungsklasse 1 Dichtheit: gas- und wasserdicht bis 2,5 bar Wandstärke bis (X): 300 mm	**56 Stk**	EP	GP .....
	Schwanenhals, Dachdurchführungen			
08.1.2	**Schwanenhalsdurchführung 100 mm** Schwanenhalsdurchführung 100 mm Schwanenhalsdurchführung für alle gängigen Flachdachaufbauten geeignet. Die Abdichtung zu den Kabeln erfolgt über speziell auf die Schwanenhalsdurchführung abgestimmte Ringraumdichtungen. Mit angeschweißter Anschlussplatte, Ausführung als Klebeflansch gegen nicht drückendes Wasser nach DIN 18195 Teil 9 Werkstoff: St 37 feuerverzinkt D (Ø mm): 100 Höhe 1 (mm): 600 - 950 Gesamthöhe (mm): 1050 - 1400 Eigenschaften: durch Einzelkomponenten geringes Transportgewicht	**11 Stk**	EP	GP .....

Übertrag: .....

Leistungsverzeichnis

Wohnbebauung Birkenstraße West _ Penzberg

01	**LV**	**VE 101 BAUMEISTER**
08	Titel	KG 440 - ELEKTRISCHE ANLAGEN
08.1	Untertitel	KG 444 - HAUSEINFÜHRUNGEN

Nr.	Leistungsbeschreibung	Menge/ Einh.	Preis (EP)	Gesamt (GP)

Übertrag: .....

08.1.3 **Kabelschutzrohr für Erdverlegung, biegsam, DN110**

Kabelschutzrohr für Erdverlegung, biegsam, DN110

- gem. DIN EN 61386-24, Verbundrohrbauweise gem. DIN 16961
- Nenndurchmesser DN 110 mm
- Außendurchmesser 110 mm
- Innendurchmesser 93 mm
- Biegeradius 0,5 m
- Druckfestigkeit 450, hohe Druckfestigkeit
- mit Innenhaut, außen schwarz gewellt, innen glatt
- biegsames Kunststoffrohr aus PE-HD halogenfrei
- in vorhandenen verlegefähigen Graben
- inkl. Doppelsteckmuffen transparent und Endkappen
- mit Einzugsschnur

100 m EP ..... GP .....

Summe Untertitel 08. 1

KG 444 - HAUSEINFÜHRUNGEN, Netto: .....

Leistungsverzeichnis

Leistung (Untertitel)

08. 2

KG 446 - ERDUNGSANLAGEN

Leistungsverzeichnis

01	**LV**	**VE 101 BAUMEISTER**
08	Titel	KG 440 - ELEKTRISCHE ANLAGEN
08.2	Untertitel	KG 446 - ERDUNGSANLAGEN

Nr.	Leistungsbeschreibung	Menge/ Einh.	Preis (EP)	Gesamt (GP)

Technische Vorbemerkungen Erdungs- und Blitzschutzanlage

Allgemeine Angaben

Die nachfolgenden Angaben erheben keinen Anspruch auf Vollständigkeit, Gültigkeit und Anwendbarkeit der zitierten Normen.

Nach DIN EN 62305-2 wurde die zu erstellende bauliche Anlage in die Schutzklasse . eingestuft. Alle normativen Forderungen entsprechend dieser Schutzklasse sind zu beachten.
Die einzuhaltenden Trennungsabstände sind rechnerisch nachzuweisen und bei der Errichtung des Blitzschutzsystems zu beachten.

In DIN EN 62305-3, Absatz 5.2.1 wird "eine geeignet ausgelegte Fangeinrichtung" beschrieben. Diese Aussage spezifiziert nicht nur die Materialien und Materialstärken, sondern auch die Beachtung der zu erwartenden Windlast. Als geeignete Dimensionierungsgrundlage für die Windlastberechnung haben sich die Eurocodes herausgestellt, da diese Normen den aktuellsten Stand von Windlastberechnungen aufzeigen.

Erdungsanlagen

Für jedes neue Gebäude ist ein Fundamenterder nach DIN 18014 zu errichten. Die erforderliche Maschenweite im Betonfundament bzw. unter dem Betonfundament (WU-Beton, Schwarze Wanne, Perimeterdämmung od. Folienisolierung) ist der DIN 18014 bzw. der DIN EN 62305-3 bzw. DIN EN 62305-4 zu entnehmen.

Bei einem stahlarmierten Betonfundament mit einem Typ-B Erder außerhalb dieses Betonfundamentes muss für diesen Typ-B Erder ein korrosionsfester Erderwerkstoffe (NIRO V4A, z. B. Werkstoff-Nr. 1.4571, 1.4404, .) eingesetzt werden.

Hinsichtlich der Anforderungen an die Erdungsanlage sind eventuelle, mitgeltende Normen des Personenschutzes nach DIN VDE 0100 und für Anlagen > 1kV nach DIN VDE 0101 Teil 1 und 2 zu beachten.

Lage und Anordnung von Anschlussfahnen für den Äußeren und Inneren Blitzschutz, Blitzschutz-Potentialausgleich wie auch für den Schutzpotentialausgleich über die Haupterdungsschiene (HES) sind vor Errichtung der Erdungsanlage festzulegen.

- Fortsetzung auf nächster Seite -

Übertrag: .....

Leistungsverzeichnis

Wohnbebauung Birkenstraße West _ Penzberg

01	**LV**	**VE 101 BAUMEISTER**
08	Titel	KG 440 - ELEKTRISCHE ANLAGEN
08.2	Untertitel	KG 446 - ERDUNGSANLAGEN

Nr.	Leistungsbeschreibung	Menge/ Einh.	Preis (EP)	Gesamt (GP)

Übertrag: .....

Wird für den Erder eines Blitzschutzsystems die schutzklassenspezifische Mindestlänge l1 nicht erreicht, sind im Bereich jeder Ableitung zusätzliche Erder (Tiefen- od. Strahlenerder) einzubringen.

Die Mindestlänge l1 muss nicht berücksichtigt werden, wenn der Erdungswiderstand der Erdungsanlage 10 Ohm unterschreitet.

Fundamenterder und Ringerder

Fundamenterder und Ringerder
Fundamenterder verzinkt und Ringerder V4A, einschließlich Verbindungsmaterial in vorhandenen Fundamentgraben
bauseitigen Einbetonieren auf Abstandhaltern einlegen und einbringen

08.2.1 **Runddraht Stahldraht 10mm / 78mm² St/tZn**

Runddraht Stahldraht 10mm / 78mm² St/tZn

Runddrähte nach DIN EN 62561-2 (VDE 0185 Teil 202), für den Einsatz bei Blitzschutz- oder Erdungsanlagen.
Durchmesser Ø Leiter: 10 mm
Querschnitt: 78 mm2
Werkstoff: St/tZn

2.100 m EP ..... GP .....

08.2.2 **Runddraht Edelstahldraht 10mm / 78mm² NIRO (V4A)**

Runddraht Edelstahldraht 10mm / 78mm² NIRO (V4A)

Runddrähte nach DIN EN 62561-2 (VDE 0185 Teil 202), für den Einsatz bei Blitzschutz- und Erdungsanlagen.
Durchmesser Ø Leiter: 10 mm
Querschnitt: 78 mm2
Werkstoff: NIRO (V4A)
Werkstoff-Nr.: 1.4571 / 1.4404
ASTM / AISI:: 316Ti / 316L

2.100 m EP ..... GP .....

08.2.3 **Kennzeichnung für Anschlussfahnen PVC 70 mm Farbe grün/gelb**

Kennzeichnung für Anschlussfahnen PVC 70 mm Farbe grün/gelb

Kennzeichnung für Anschlussfahnen

- Fortsetzung auf nächster Seite -

Übertrag: .....

Leistungsverzeichnis

Wohnbebauung Birkenstraße West _ Penzberg

01	**LV**	**VE 101 BAUMEISTER**
08	Titel	KG 440 - ELEKTRISCHE ANLAGEN
08.2	Untertitel	KG 446 - ERDUNGSANLAGEN

Nr.	Leistungsbeschreibung	Menge/ Einh.	Preis (EP)	Gesamt (GP)
			Übertrag:	.....
	zum Aufstecken auf Runddrähte oder Bänder Als auffällige Kennzeichnung (wie nach DIN 18014 gefordert) während der Bauphase. Werkstoff: PVC Durchmesser Ø: 70 mm Aufnahme Fl: 30 x 3,5 mm Aufnahme Rd: 10 mm Farbe: grün / gelb			
		4 Stk	EP	GP .....
	Klemmen, Schellen usw.			
08.2.4	**Verbindungsklemmen für Fundamenterder St/tZn** Verbindungsklemmen für Fundamenterder St/tZn Verbindungsklemmen, für Fundamenterder zum Verbinden von Rund- und Flachleitern im Betonfundament Für T-, Kreuz- und Parallelverbindungen, ohne die Leiter einfädeln zu müssen Werkstoff: St/tZn Klemmbereich Rd / Fl: (+) 10 / 30 mm Klemmbereich Fl / Fl: (+/II) 30 / 30 mm Normenbezug: DIN EN 62561-1			
		300 Stk	EP	GP .....
08.2.5	**Verbindungsklemmen für Fundamenterder NIRO** Verbindungsklemmen für Fundamenterder NIRO Verbindungsklemmen, für Fundamenterder zum Verbinden von Rund- und Flachleitern im Betonfundament Für T-, Kreuz- und Parallelverbindungen, ohne die Leiter einfädeln zu müssen Werkstoff: NIRO Klemmbereich Rd / Fl: (+) 10 / 30 mm Klemmbereich Fl / Fl: (+/II) 30 / 30 mm Normenbezug: DIN EN 62561-1			
		300 Stk	EP	GP .....
			Übertrag:	.....

Leistungsverzeichnis

Wohnbebauung Birkenstraße West _ Penzberg

01	**LV**	**VE 101 BAUMEISTER**
08	Titel	KG 440 - ELEKTRISCHE ANLAGEN
08.2	Untertitel	KG 446 - ERDUNGSANLAGEN

Nr.	Leistungsbeschreibung	Menge/ Einh.	Preis (EP)	Gesamt (GP)
			Übertrag:	
08.2.6	**Bewehrungsklemme 8-9 / 10 mm** Bewehrungsklemme 8-9 / 10 mm Bewehrungsklemme, für die schnelle und werkzeuglose Verbindung des Erders mit dem Bewehrungskörper Werkstoff: St/blank Klemmbereich Rd* / Rd: 8-9 / 10 mm Normenbezug: DIN EN 62561-1	**200 Stk**	EP	GP .....
08.2.7	**Bewehrungsklemme 10 / 10 mm** Bewehrungsklemme 10 / 10 mm Bewehrungsklemme, für die schnelle und werkzeuglose Verbindung des Erders mit dem Bewehrungskörper Werkstoff: St/blank Klemmbereich Rd* / Rd: 10 / 10 mm Normenbezug: DIN EN 62561-1	**1.000 Stk**	EP	GP .....
08.2.8	**Kreuzstücke mit Zwischenplatte für Rund- und Flachleiter NIRO (V4A)** Kreuzstücke mit Zwischenplatte für Rund- und Flachleiter NIRO (V4A) Kreuzstücke, für ober- und unterirdische Verbindungen zum Verbinden von Leitern, in Kreuz- und T-Anordnung Werkstoff Klemme: NIRO (V4A) Klemmbereich Rd / Rd: 8-10 / 8-10 mm Klemmbereich Rd / Fl: 8-10 / 30 mm Klemmbereich Fl / Fl: 30 / 30 mm Werkstoff-Nr.: 1.4571 / 1.4404 / 1.4401 ASTM / AISI:: 316Ti / 316L / 316 Zwischenplatte: ja Normenbezug: DIN EN 62561-1	**50 Stk**	EP	GP .....
08.2.9	**Kreuzstücke mit Zwischenplatte für Rund- und Flachleiter St/tZn** Kreuzstücke mit Zwischenplatte für Rund- und Flachleiter St/tZn Kreuzstücke, für ober- und unterirdische Verbindungen zum Verbinden von Leitern, in Kreuz- und T-Anordnung			

- Fortsetzung auf nächster Seite -

Übertrag: .....

Leistungsverzeichnis

Wohnbebauung Birkenstraße West _ Penzberg

01	**LV**	**VE 101 BAUMEISTER**
08	Titel	KG 440 - ELEKTRISCHE ANLAGEN
08.2	Untertitel	KG 446 - ERDUNGSANLAGEN

Nr.	Leistungsbeschreibung	Menge/ Einh.	Preis (EP)	Gesamt (GP)
			Übertrag:	.....
	Werkstoff Klemme: St/tZn Klemmbereich Rd / Rd: 8-10 / 8-10 mm Klemmbereich Rd / Fl: 8-10 / 30 mm Klemmbereich Fl / Fl: 30 / 30 mm Zwischenplatte: ja Normenbezug: DIN EN 62561-1			
		50 Stk	EP	GP .....
	Potentialausgleich, Erdungsfestpunkte, Anschlussfahnen			
08.2.10	**Erdungsfestpunkt NIRO (V4A) M10/M12** Erdungsfestpunkt NIRO (V4A) M10/M12 Erdungsfestpunkte als korrosionsfreien Anschluss z.B. der Ableitung an die Bewehrung von Gebäuden oder an die Erdungsanlage für den Schutzpotentialausgleich und/oder den Funktionspotentialausgleich mit Anschlussachse (l = 180 mm, Ø10 mm) Anschlussgewinde: M10 / M12 Werkstoff Platte: NIRO (V4A) Werkstoff-Nr.: 1.4571 / 1.4404 / 1.4401 ASTM / AISI:: 316Ti / 316L / 316 Werkstoff Achse: NIRO Kurzschlussstrom (50 Hz): 3,9 kA Normenbezug: DIN EN 62561-1 Ausführung an Wänden.			
		30 Stk	EP	GP .....
08.2.11	**Anschlussfahne Runddraht NIRO (V4A)** Anschlussfahne Runddraht NIRO (V4A) Anschlussfahnen gerichtet für den Anschluss der Ableitungen an die Erdungsanlage aus korrosionsfestem Edelstahl NIRO (V4A) Nach DIN EN 62561-2 (VDE 0185 Teil 202). Werkstoff: NIRO (V4A) Werkstoff-Nr.: 1.4571 / 1.4404 ASTM / AISI:: 316Ti / 316L Länge: 1500 mm Abmessung: Ø10 mm Querschnitt: 78 mm2 Normenbezug: DIN EN 62561-2			
		5 Stk	EP	GP .....
			Übertrag:	.....

Leistungsverzeichnis

Wohnbebauung Birkenstraße West _ Penzberg

01	**LV**	**VE 101 BAUMEISTER**
08	Titel	KG 440 - ELEKTRISCHE ANLAGEN
08.2	Untertitel	KG 446 - ERDUNGSANLAGEN

Nr.	Leistungsbeschreibung	Menge/ Einh.	Preis (EP)	Gesamt (GP)

Übertrag: .....

Messung, Dokumentation usw.

08.2.12 **Dokumentation inkl. Fotodokumentation**

Dokumentation inkl. Fotodokumentation

Fotodokumentation aller Trenn- und Verbindungsstellen usw.
Übergabe in digitaler Form und ausreichender Qualität/Auflösung der Fotos.

Es müssen min. folgende Daten erfasst werden:
- Ersteller der Dokumentation
- Eigentümer des Gebäudes
- Angaben zum Gebäude (Art usw.)
- Planer der Anlage
- Errichterfirma
- u.a. Verwendung der Erdungsanlage
- Ausführungsart der Erdungsanlage, verwendete Materalien usw.
- Beschreibung / Erläuterung
- Zeichnungen/Pläne in 1zu50 Maßstab und zugehörige Bilder/Foto Dokumentation
- Prüfergebnis
- Bei Blitzschutz: Trennungsabstand, Lage der Trennstellen und Nummerierung usw.
- Wartungsprotokolle
- Einweisungsprotokolle

Die Bestandsunterlagen mit allen erforderlichen Grundrissen in pdf/dwg und in 3-facher Papier Ausführung
in jeweils DIN A4 Ordner und in digitaler Form.

Die Unterlagen sind dem Planungsbüro zur Prüfung vorzulegen und dürfen erst nach Freigabe dem Auftraggeber übergeben werden.

Ohne oder mit unvollständigen Bestandsunterlagen erfolgt keine Endabnahme!

1 psch GP .....

Übertrag: .....

Leistungsverzeichnis

Wohnbebauung Birkenstraße West _ Penzberg

01	**LV**	**VE 101 BAUMEISTER**
08	Titel	KG 440 - ELEKTRISCHE ANLAGEN
08.2	Untertitel	KG 446 - ERDUNGSANLAGEN

Nr.	Leistungsbeschreibung	Menge/ Einh.	Preis (EP)	Gesamt (GP)
			Übertrag:	.....
08.2.13	**Prüfung und Messung der gesamten Blitzschutz- und Erdungsanlage** Prüfung und Messung der gesamten Blitzschutz- und Erdungsanlage mit Planunterlagen, Messprotokollen und Prüfbericht. Erforderliche Sachkundigenabnahmen sind in die Leistungen mit einzurechnen.	**1 psch**		GP .....

Summe Untertitel 08. 2

KG 446 - ERDUNGSANLAGEN, Netto: .....

Summe Titel 08

KG 440 - ELEKTRISCHE ANLAGEN, Netto: .....

zzgl. MwSt. (19,0 %): .....

Gesamtsumme, Brutto: **.....**

Leistungsverzeichnis

Leistung (Titel)

09

KG 460 - FÖRDERANLAGEN

Leistungsverzeichnis

Leistung (Untertitel)

09. 1

KG 461 NEBENLEISTUNGEN

Leistungsverzeichnis

Wohnbebauung Penzberg (M030)

01	**LV**	**VE 101 BAUMEISTER**
09	Titel	KG 460 - FÖRDERANLAGEN
09.1	Untertitel	KG 461 NEBENLEISTUNGEN

Nr.	Leistungsbeschreibung	Menge/ Einh.	Preis (EP)	Gesamt (GP)
09.1.1	**Einbauteile im Schacht von 6 Aufzügen mit 4 Haltestellen** Einbauteile im Schacht von 6 Aufzügen mit 4 Haltestellen Es sind 6 Aufzüge mit 4 Haltestelle im Gebäude. Nachfolgend die Einbauteile für jeweils einen Schacht: Einbau von Halfenschienen je Aufzugsschacht Größe 40/22 Gesamtzahl: 22 Stück Einbau von einem Lasthaken min. 20kN in der Schachtdecke Einbau von Rüstpunkten/Rüsthülsen: 7 Stück Die Einbauteile werden vom Aufzugsbauer zur Verfügung gestellt. Einbau erfolgt nach der Montagezeichnung vom jeweiligen Aufzugshersteller, diese wird dem AN bereitgestellt.	**1 psch**		GP .....
09.1.2	**Einbauteile im Schacht von 6 Aufzügen mit 5 Haltestellen** Einbauteile im Schacht von 6 Aufzügen mit 5 Haltestellen Es sind 6 Aufzüge mit 5 Haltestelle im Gebäude. Nachfolgend die Einbauteile für jeweils einen Schacht: Einbau von Halfenschienen je Aufzugsschacht Größe 40/22 Gesamtzahl: 26 Stück Einbau von einem Lasthaken min. 20kN in der Schachtdecke Einbau von Rüstpunkten/Rüsthülsen: 8 Stück Die Einbauteile werden vom Aufzugsbauer zur Verfügung gestellt. Einbau erfolgt nach der Montagezeichnung vom jeweiligen Aufzugshersteller, diese wird dem AN bereitgestellt.	**1 psch**		GP .....

Summe Untertitel 09. 1

KG 461 NEBENLEISTUNGEN, Netto: .....

Leistungsverzeichnis

Wohnbebauung Birkenstraße West _ Penzberg

01	**LV**	**VE 101 BAUMEISTER**
09	Titel	KG 460 - FÖRDERANLAGEN

Nr.	Leistungsbeschreibung	Menge/ Einh.	Preis (EP)	Gesamt (GP)

Summe Titel 09

KG 460 - FÖRDERANLAGEN, Netto:	.....
zzgl. MwSt. (19,0 %):	.....
Gesamtsumme, Brutto:	**.....**

Leistungsverzeichnis

Leistung (Titel)

10
GRUNDLEITUNGEN

Leistungsverzeichnis

Leistung (Untertitel)

10.01

GRUNDLEITUNGEN ZEILE 1

Leistungsverzeichnis

Wohnbebauung Penzberg (M030)

01	**LV**	**VE 101 BAUMEISTER**
10	Titel	GRUNDLEITUNGEN
10.01	Untertitel	GRUNDLEITUNGEN ZEILE 1

Nr.	Leistungsbeschreibung	Menge/ Einh.	Preis (EP)	Gesamt (GP)
	Übergeordnete Vorbemerkungen Grundleitungen innerhalb der Gebäudes (Gültig für alle Zeilen) Die Grundleitungen im Gebäude sind entsprechend Ausführungsplan zu liefern und zu verlegen. Als Material ist PEHD-Rohr oder PP-Rohr mit den entsprechenden Verbindungsstellen zu verwenden. Nach Abnahme der Grundleitungen ist eine Druckprobe gemäß Auflage des Entwässerungsamtes durchzuführen. Offene Rohre und Kanalteile sind zu schützen. Alle Kanäle sind sorgfältig im vorgeschriebenen Gefälle zu verlegen und an der Bodenarmierung zu befestigen. Die Arbeiten sind rechtzeitig vor Beginn bei der zuständigen Behörde mit den erforderlichen Unterlagen anzumelden. Zur Abnahme der erdverlegten Leitungen ist eine Druckprobe gemäß Auflage des Entwässerungsamtes durchzuführen. Die Abnahme durch den Prüfdienst ist rechtzeitig vor der Betonage vorzunehmen. Zur Leistung gehört auch der Schutz derselben, wie zB die Abdeckung von Abläufen mit robusten Deckeln. Nachfolgende Einheitpreise beinhalten Material und Lohn. **Zeile 1 / Haus 1**			
10.01.1	**PP-Abwasserrohre SN16 DN100,** mit allgemein bauaufsichtlicher Zulassung des DIBt, Berlin. Hochlast-Vollwand-Kanalrohr nach DIN EN 1852. Rohre und Formstücke mit Doppelsteckmuffenverbindung für erdverlegte Abwasserkanäle. Wurzelfest nach DIN 4060. Fabrikat: Rehau oder gleichwertig Typ: Awadukt PP SN16 Angebotenes Fabr./Typ: '.....'	**83 m**	EP	GP .....
10.01.2	**PP-Bogen SN16 DN100,** aller Grade, entsprechend den Vorbemerkungen, liefern und verlegen.	**29 St**	EP	GP .....

Übertrag: .....

Leistungsverzeichnis

Wohnbebauung Birkenstraße West _ Penzberg

01	**LV**	**VE 101 BAUMEISTER**
10	Titel	GRUNDLEITUNGEN
10.01	Untertitel	GRUNDLEITUNGEN ZEILE 1

Nr.	Leistungsbeschreibung	Menge/ Einh.	Preis (EP)	Gesamt (GP)
			Übertrag:	
10.01.3	**PP-Abzweig SN16 DN100,** aller Grade, aller Dimensionen, entsprechend den Vorbemerkungen, liefern und verlegen.	**9 St**	EP	GP .....
10.01.4	**PP-Enddeckel SN16 DN100,** entsprechend den Vorbemerkungen, liefern und verlegen.	**7 St**	EP	GP .....
10.01.5	**Abwasserdruckrohr DN50 SN16 SDR11 (63x5,8mm),** aus PE100-RC (Resistance to Crack), für offene und sandbettfreie Verlegung, liefern und verlegen.	**8 m**	EP	GP .....
10.01.6	**Bogen Abwasserdruckrohr DN50 PN16,** aller Grade, mit Schweissverbindungen, entsprechend den Vorbemerkungen, liefern und verlegen.	**3 St**	EP	GP .....
10.01.7	**Konfix-Verbinder DN50** als Schutzkappe, einschl. Spannband, liefern und montieren.	**2 St**	EP	GP .....
10.01.8	**Rieselbettung der Kanalleitungen bis DN100,** mit Rieselüberdeckung der Rohre von 10 cm unter Sohle Rohr bis 10 cm über Scheitel Rohr, einschl. Unterplanie der Rohrgrabensohle.	**95 m**	EP	GP .....
			Übertrag:	

Leistungsverzeichnis

Wohnbebauung Birkenstraße West _ Penzberg

01	**LV**	**VE 101 BAUMEISTER**
10	Titel	GRUNDLEITUNGEN
10.01	Untertitel	GRUNDLEITUNGEN ZEILE 1

Nr.	Leistungsbeschreibung	Menge/ Einh.	Preis (EP)	Gesamt (GP)

Übertrag: .....

10.01.9 **Mauerkragen DN50,**

für Rohrleitung, zur Erstellung druckwasserdichter Rohrleitungsdurchführungen von Betonwänden und Bodenplatten. Aus EPDM einschl. Befestigungsmaterial liefern und montieren.

Ø-Bereich Montageset 63-69 mm

1 St EP ..... GP .....

10.01.10 **Mauerkragen DN100,**

für Rohrleitung, zur Erstellung druckwasserdichter Rohrleitungsdurchführungen von Betonwänden und Bodenplatten. Aus EPDM einschl. Befestigungsmaterial liefern und montieren.

Ø-Bereich Montageset 98-109 mm

10 St EP ..... GP .....

10.01.11 **Dichtungseinsatz gegen drückendes Wasser DN50,**

zum Einbau in Kernbohrungen für Bauten ohne Dichtungseinsatz, zur Abdichtung gegen drückendes Wasser, gasdicht.

Wandstärke: > 100 mm
Kernbohrdurchmesser: 100 mm
Rohraußendurchmesser: 40 - 63 mm

einschl. Grundierung und Nachbehandlung der Kernbohrwandung, liefern und montieren.

Fabrikat: Doyma oder gleichwertig
Typ: Curaflex Nova Uno

Angebotenes Fabr./Typ: '.....'

1 St EP ..... GP .....

Übertrag: .....

Leistungsverzeichnis

Wohnbebauung Birkenstraße West _ Penzberg

01	**LV**	**VE 101 BAUMEISTER**
10	Titel	GRUNDLEITUNGEN
10.01	Untertitel	GRUNDLEITUNGEN ZEILE 1

Nr.	Leistungsbeschreibung	Menge/ Einh.	Preis (EP)	Gesamt (GP)

Übertrag: .....

10.01.12 **Dichtungseinsatz gegen drückendes Wasser DN100,**

zum Einbau in Kernbohrungen für Bauten ohne Dichtungseinsatz, zur Abdichtung gegen drückendes Wasser, gasdicht.

Wandstärke: > 100 mm
Kernbohrdurchmesser: 150 mm
Rohraußendurchmesser: 110 mm

einschl. Grundierung und Nachbehandlung der Kernbohrwandung, liefern und montieren.

Fabrikat: Doyma oder gleichwertig
Typ: Curaflex Nova Uno

Angebotenes Fabr./Typ: '.....'

2 St EP ..... GP .....

10.01.13 **Bodenablauf DN100 CN ohne Rand,**

für Bodenplatten ohne Bodenaufbau,
aus Edelstahl, mit senkrechtem Ablauf 90°, ohne Anschlussrand, mit Geruchverschluss, mit Rost lose eingelegt, Belastungsklasse M125, einschl. Eimer, liefern und montieren.

Abflussleistung: 1,6 l/s

Vor Bestellung ist der Bodenaufbau der Werkplanung (Architekt) zwingend zu prüfen und ggfs. mit der Bauleitung abzustimmen!

Fabrikat: ACO oder gleichwertig
Typ: 5919.00.10+9579.92.20+9579.10.19

Angebotenes Fabr./Typ: '.....'

2 St EP ..... GP .....

Übertrag: .....

Leistungsverzeichnis

Wohnbebauung Birkenstraße West _ Penzberg

01	**LV**	**VE 101 BAUMEISTER**
10	Titel	GRUNDLEITUNGEN
10.01	Untertitel	GRUNDLEITUNGEN ZEILE 1

Nr.	Leistungsbeschreibung	Menge/ Einh.	Preis (EP)	Gesamt (GP)

Übertrag: .....

10.01.14 **Parkdeckablauf DN100 mit Anschlussrand,**

aus Gusseisen mit Anstrich, zum direkten Einbau in Bodenplatte. Stutzenneigung 90 Grad, ohne Geruchverschluss, Schlitzrost rund mit Verschlusssystem, Belastungsklasse M125, einschl. Schlammeimer, Dichtungs- und Befestigungsmaterial, liefern und montiern.

Abflussleistung: 2,0 l/s
Aussenmass: 247x247 mm
Durchmesser Rost: 233 mm

Fabrikat: Kessel oder gleichwertig
Typ: Ecoguss 48501

Angebotenes Fabr./Typ: '.....'

3 St EP ..... GP .....

10.01.15 **Finor DN100 Guss,**

aus Gusseisen mit Anstrich, Stutzenneigung 90°, Deckel verschraubbar, geruchs- und wasserdicht, Belastungsklasse L15, liefern und montieren.

Rückstausicher bis: 0,5 bar

Vor Bestellung ist der Bodenaufbau der Werkplanung (Architekt) zwingend zu prüfen und ggfs. mit der Bauleitung abzustimmen!

Fabrikat: ACO oder gleichwertig
Typ: 5288.10.00

Angebotenes Fabr./Typ: '.....'

1 St EP ..... GP .....

Übertrag: .....

Leistungsverzeichnis

Wohnbebauung Birkenstraße West _ Penzberg

01	**LV**	**VE 101 BAUMEISTER**
10	Titel	GRUNDLEITUNGEN
10.01	Untertitel	GRUNDLEITUNGEN ZEILE 1

Nr.	Leistungsbeschreibung	Menge/ Einh.	Preis (EP)	Gesamt (GP)

Übertrag: .....

10.01.16 **Zuschlag für das Einmessen vom Schnurgerüst**

Zuschlag für das Einmessen vom Schnurgerüst

1 psch GP .....

10.01.17 **Erdaushub mit Gerät Tiefe bis 1,0m,**

Erdaushub mit Gerät Tiefe bis 1,0 m,
Bodenklasse 3-5 für Rohrgräben und Schächte, seitliche Lagerung des Aushubs, Sicherung der Gräben im Sinne der Unfallverhütungsvorschriften, Verschalung und Verbolzung der Baugrube incl. Entfernen des Schalmaterials. Humus und Kies sind getrennt zu lagern.
Wiedereinfüllen unter schichtweisem Verdichten, einschl. Vorhalten des vor-
schriftmässigen Schalmaterials, der Geräte, Werkzeuge und Transportmittel.
Der Verdichtungsgrad beträgt:
- bis 500 mm zur Rohrwand: 95-97 %
- ab 500 mm zur Rohrwand: 97-100%

Die Abrechnungsbreite für Rohrgräben beträgt:

bis DN 250	1,00 m
bis DN 400	Da + 0,80
bis DN 800	Da +

Die Abrechnungsbreite für Schächte beträgt:
Schachtdurchmesser +2x 0,50 m.
Abrechnungseinheit: **Feste Masse**

Baggerstandgebühren werden nicht bezahlt,
Spartensicherung ist einzurechnen.

45 m3 EP ..... GP .....

10.01.18 **Erdaushub per Hand oder Kleingerät,**

Erdaushub per Hand oder Kleingerät,
Bodenklasse 3-5 für Rohrgräben und Schächte, seitliche Lagerung des Aushubs, Sicherung der Gräben im Sinne der Unfallverhütungsvorschriften, Verschalung und Verbolzung der Baugrube incl. Entfernen des Schalmaterials.
Wiedereinfüllen unter schichtweisem Verdichten, einschl. Vorhalten des vor-
schriftmässigen Schalmaterials, der Geräte, Werkzeuge und Transportmittel.
Der Verdichtungsgrad beträgt:
- bis 500 mm zur Rohrwand: 95-97 %
- ab 500 mm zur Rohrwand: 97-100%

- Fortsetzung auf nächster Seite -

Übertrag: .....

Leistungsverzeichnis

Wohnbebauung Birkenstraße West _ Penzberg

01	**LV**	**VE 101 BAUMEISTER**
10	Titel	GRUNDLEITUNGEN
10.01	Untertitel	GRUNDLEITUNGEN ZEILE 1

Nr.	Leistungsbeschreibung	Menge/ Einh.	Preis (EP)	Gesamt (GP)
			Übertrag:	
	Die Abrechnungsbreite für Rohrgräben beträgt: bis DN 250 1,00 m bis DN 400 Da + 0,80 bis DN 800 Da + Die Abrechnungsbreite für Schächte beträgt: Schachtdurchmesser +2x 0,50 m. Abrechnungseinheit: Feste Masse	**5 m3**	EP	GP .....
10.01.19	**Abfuhr Aushub zu Zwischenlagerstelle** des übriggebliebenen Aushubmaterials, zur Beprobung. Entsorgung erfolgt über Positionen des Erdaushubs.	**11 m3**	EP	GP .....
10.01.20	**Beprobung Aushub,** als Nachweis für Entsorgung/Deponie.	**1 St**	EP	GP .....
10.01.21	**Kernbohrung Wand <D100mm STB,** bis 100 mm Bohrdurchmesser, in Stahlbeton, waagerecht, in Wänden. Zu den Rahmenbdingungen für die Kernbohrungen wird auf die ZTV weiter oben unter 3.1.3.33 ff verwiesen, die Kernbohrungen wurden hier wegen der direkten Zuordnung zu den Grundleitungen aufgeführt.	**20 cm**	EP	GP .....
10.01.22	**Kernbohrung Wand <D200mm STB,** sonst wie vor beschrieben.	**40 cm**	EP	GP .....
10.01.23	**Anmeldung/Druckprüfung der Kanal-und Grundleitungsarbeiten.** Anmeldung/Druckprüfung der Kanal-und Grundleitungsarbeiten. - Einholung der entsprechenden Sparten - Druckprüfung zur Druckprobe - Abnahme des Kanals durch einen Kontrollmeister, oder einer durch den Zweckverband zugelassenen Fachfirma			

- Fortsetzung auf nächster Seite -

Übertrag: .....

Leistungsverzeichnis

Wohnbebauung Birkenstraße West _ Penzberg

01	**LV**	**VE 101 BAUMEISTER**
10	Titel	GRUNDLEITUNGEN
10.01	Untertitel	GRUNDLEITUNGEN ZEILE 1

Nr.	Leistungsbeschreibung	Menge/ Einh.	Preis (EP)	Gesamt (GP)

Übertrag: .....

welche vorort die Druckprüfung durchführen darf.
komplett mit Behördengängen und Fahrtkosten.

1.) Die Druckprüfung ist ordnungsgemäß
für Schmutzwasserkanal und Revisionsschächte
mit Diagramm zu protokollieren.
Die Prüfung ist in Anlehnung an die Regelwerke
DIN EN 1610, 12889 und ATV-DVWK-A 139 durchzuführen.

2.) Die Zuordnung der Schächte und Teilstrecken muss
mit den
Bestandsplänen übereinstimmen.

3.) Das Druckprotokoll ist vor der Schlussrechnung der
Bauleitung und zuständigen Stelle zu übergeben.

Erforderliche Spül- und Reinigungsleistungen sind in
den EP mit einzurechnen.

1 psch GP .....

10.01.24 **Facharbeiterstunde im Zeitnachweis**

Facharbeiterstunde im Zeitnachweis,
Ausführung nur auf besondere Anweisung durch die OÜ,
bzw. nach deren Freigabe.

Es gelten die Auflagen und Anmerkungen zu den
Regiestunden, wie im entsprechenden Abschnitt vermerkt.

1 h EP ..... GP .....

10.01.25 **Bestandsunterlagen**

Die Bestandsunterlagen sind vom AN bei Abnahme in
3-facher Ausfertigung in Mappen geordnet mit
Inhaltsangabe zu übergeben,
jeweils nach den Zeilen 1 bis 4:

- Bestandspläne 1:50
- Anlagenbeschreibung,
- Bedienungs- u. Wartungsanleitungen,
- Protokoll über die Einweisung des Bedienungs- u.
Wartungspersonals,
- Protokolle über durchgeführte Druckproben
- Protokolle über den hydraulischen Abgleich im
Hinblick auf Zirkulation
- Prospekte und Kopien der Einbauteile,
- Auflistung der Firmenanschriften und der
Vertreteranschriften.
- Fachunternehmererklärung zur Eignung der
Anlagenerrichtung
- Fachunternehmererklärung zur Erfüllung der ENEV 2009

- Fortsetzung auf nächster Seite -

Übertrag: .....

Leistungsverzeichnis

Wohnbebauung Birkenstraße West _ Penzberg

01	**LV**	**VE 101 BAUMEISTER**
10	Titel	GRUNDLEITUNGEN
10.01	Untertitel	GRUNDLEITUNGEN ZEILE 1

Nr.	Leistungsbeschreibung	Menge/ Einh.	Preis (EP)	Gesamt (GP)
			Übertrag:	.....
	- Unternehmererklärung für brandschutztechnische Maßnahmen mit Zulassungsbescheid und Übereinstimmungserklärung Dokumente sind in gängigen DWG - und PDF - Formaten abzulegen. Abrechnung als Stückpauschale, für jede Zeile.	**1 Stck**	EP	GP .....

Summe Untertitel 10.01

GRUNDLEITUNGEN ZEILE 1, Netto: .....

Leistungsverzeichnis

Leistung (Untertitel)

10.02

GRUNDLEITUNGEN ZEILE 2

Leistungsverzeichnis

Wohnbebauung Penzberg (M030)

01	**LV**	**VE 101 BAUMEISTER**
10	Titel	GRUNDLEITUNGEN
10.02	Untertitel	GRUNDLEITUNGEN ZEILE 2

Nr.	Leistungsbeschreibung	Menge/ Einh.	Preis (EP)	Gesamt (GP)
	Zeile 2 / Haus 2A und 2B Zeile 2 / Haus 2A und 2B			
10.02.1	**PP-Abwasserrohre SN16 DN100,** mit allgemein bauaufsichtlicher Zulassung des DIBt, Berlin. Hochlast-Vollwand-Kanalrohr nach DIN EN 1852. Rohre und Formstücke mit Doppelsteckmuffenverbindung für erdverlegte Abwasserkanäle. Wurzelfest nach DIN 4060. Fabrikat: Rehau oder gleichwertig Typ: Awadukt PP SN16 Angebotenes Fabr./Typ: '.....'	**103 m**	EP	GP .....
10.02.2	**PP-Bogen SN16 DN100,** aller Grade, entsprechend den Vorbemerkungen, liefern und verlegen.	**31 St**	EP	GP .....
10.02.3	**PP-Abzweig SN16 DN100,** aller Grade, aller Dimensionen, entsprechend den Vorbemerkungen, liefern und verlegen.	**10 St**	EP	GP .....
10.02.4	**PP-Enddeckel SN16 DN100,** entsprechend den Vorbemerkungen, liefern und verlegen.	**13 St**	EP	GP .....
10.02.5	**Abwasserdruckrohr DN50 SN16 SDR11 (63x5,8mm),** aus PE100-RC (Resistance to Crack), für offene und sandbettfreie Verlegung, liefern und verlegen.	**8 m**	EP	GP .....
10.02.6	**Bogen Abwasserdruckrohr DN50 PN16,** aller Grade, mit Schweissverbindungen, entsprechend den Vorbemerkungen, liefern und verlegen.	**3 St**	EP	GP .....

Übertrag: .....

Leistungsverzeichnis

Wohnbebauung Birkenstraße West _ Penzberg

01	**LV**	**VE 101 BAUMEISTER**
10	Titel	GRUNDLEITUNGEN
10.02	Untertitel	GRUNDLEITUNGEN ZEILE 2

Nr.	Leistungsbeschreibung	Menge/ Einh.	Preis (EP)	Gesamt (GP)

Übertrag: .....

10.02.7 **Konfix-Verbinder DN50**

als Schutzkappe, einschl. Spannband, liefern und montieren.

2 St EP ..... GP .....

10.02.8 **Rieselbettung der Kanalleitungen bis DN100,**

mit Rieselüberdeckung der Rohre von 10 cm unter Sohle Rohr bis 10 cm über Scheitel Rohr, einschl. Unterplanie der Rohrgrabensohle.

111 m EP ..... GP .....

10.02.9 **Mauerkragen DN50,**

für Rohrleitung, zur Erstellung druckwasserdichter Rohrleitungsdurchführungen von Betonwänden und Bodenplatten. Aus EPDM einschl. Befestigungsmaterial liefern und montieren.

Ø-Bereich Montageset 63-69 mm

1 St EP ..... GP .....

10.02.10 **Mauerkragen DN100,**

für Rohrleitung, zur Erstellung druckwasserdichter Rohrleitungsdurchführungen von Betonwänden und Bodenplatten. Aus EPDM einschl. Befestigungsmaterial liefern und montieren.

Ø-Bereich Montageset 98-109 mm

11 St EP ..... GP .....

10.02.11 **Dichtungseinsatz gegen drückendes Wasser DN50,**

zum Einbau in Kernbohrungen für Bauten ohne Dichtungseinsatz, zur Abdichtung gegen drückendes Wasser, gasdicht.

Wandstärke: > 100 mm
Kernbohrdurchmesser: 100 mm
Rohraußendurchmesser: 40 - 63 mm

einschl. Grundierung und Nachbehandlung der Kernbohrwandung, liefern und montieren.

- Fortsetzung auf nächster Seite -

Übertrag: .....

Leistungsverzeichnis

Wohnbebauung Birkenstraße West _ Penzberg

01	**LV**	**VE 101 BAUMEISTER**
10	Titel	GRUNDLEITUNGEN
10.02	Untertitel	GRUNDLEITUNGEN ZEILE 2

Nr.	Leistungsbeschreibung	Menge/ Einh.	Preis (EP)	Gesamt (GP)
			Übertrag:	

Fabrikat: Doyma oder gleichwertig
Typ: Curaflex Nova Uno

Angebotenes Fabr./Typ: '.....'

1 St EP ..... GP .....

10.02.12 **Dichtungseinsatz gegen drückendes Wasser DN100,**

zum Einbau in Kernbohrungen für Bauten ohne Dichtungseinsatz, zur Abdichtung gegen drückendes Wasser, gasdicht.

Wandstärke: > 100 mm
Kernbohrdurchmesser: 150 mm
Rohraußendurchmesser: 110 mm

einschl. Grundierung und Nachbehandlung der Kernbohrwandung, liefern und montieren.

Fabrikat: Doyma oder gleichwertig
Typ: Curaflex Nova Uno

Angebotenes Fabr./Typ: '.....'

4 St EP ..... GP .....

10.02.13 **Bodenablauf DN100 CN ohne Rand,**

für Bodenplatten ohne Bodenaufbau,
aus Edelstahl, mit senkrechtem Ablauf 90°, ohne Anschlussrand, mit Geruchverschluss, mit Rost lose eingelegt, Belastungsklasse M125, einschl. Eimer, liefern und montieren.

Abflussleistung: 1,6 l/s

Vor Bestellung ist der Bodenaufbau der Werkplanung (Architekt) zwingend zu prüfen und ggfs. mit der Bauleitung abzustimmen!

- Fortsetzung auf nächster Seite -

Übertrag: .....

Leistungsverzeichnis

Wohnbebauung Birkenstraße West _ Penzberg

01	**LV**	**VE 101 BAUMEISTER**
10	Titel	GRUNDLEITUNGEN
10.02	Untertitel	GRUNDLEITUNGEN ZEILE 2

Nr.	Leistungsbeschreibung	Menge/ Einh.	Preis (EP)	Gesamt (GP)

Übertrag: .....

Fabrikat: ACO oder gleichwertig
Typ: 5919.00.10+9579.92.20+9579.10.19

Angebotenes Fabr./Typ: '.....'

2 St EP ..... GP .....

10.02.14 **Parkdeckablauf DN100 mit Anschlussrand,**

aus Gusseisen mit Anstrich, zum direkten Einbau in Bodenplatte. Stutzenneigung 90 Grad, ohne Geruchverschluss, Schlitzrost rund mit Verschlusssystem, Belastungsklasse M125, einschl. Schlammeimer, Dichtungs- und Befestigungsmaterial, liefern und montiern.

Abflussleistung: 2,0 l/s
Aussenmass: 247x247 mm
Durchmesser Rost: 233 mm

Fabrikat: Kessel oder gleichwertig
Typ: Ecoguss 48501

Angebotenes Fabr./Typ: '.....'

4 St EP ..... GP .....

10.02.15 **Finor DN100 Guss,**

aus Gusseisen mit Anstrich, Stutzenneigung 90°, Deckel verschraubbar, geruchs- und wasserdicht, Belastungsklasse L15, liefern und montieren.

Rückstausicher bis: 0,5 bar

Vor Bestellung ist der Bodenaufbau der Werkplanung (Architekt) zwingend zu prüfen und ggfs. mit der Bauleitung abzustimmen!

- Fortsetzung auf nächster Seite -

Übertrag: .....

Leistungsverzeichnis

Wohnbebauung Birkenstraße West _ Penzberg

01	**LV**	**VE 101 BAUMEISTER**
10	Titel	GRUNDLEITUNGEN
10.02	Untertitel	GRUNDLEITUNGEN ZEILE 2

Nr.	Leistungsbeschreibung	Menge/ Einh.	Preis (EP)	Gesamt (GP)

Übertrag: .....

Fabrikat: ACO oder gleichwertig
Typ: 5288.10.00

Angebotenes Fabr./Typ: '.....'

2 St EP ..... GP .....

10.02.16 **Zuschlag für das Einmessen vom Schnurgerüst**

Zuschlag für das Einmessen vom Schnurgerüst

1 psch GP .....

10.02.17 **Erdaushub mit Gerät Tiefe bis 1,0m,**

Erdaushub mit Gerät Tiefe bis 1,0 m,
Bodenklasse 3-5 für Rohrgräben und Schächte, seitliche Lagerung des Aushubs, Sicherung der Gräben im Sinne der Unfallverhütungsvorschriften, Verschalung und Verbolzung der Baugrube incl. Entfernen des Schalmaterials. Humus und Kies sind getrennt zu lagern. Wiedereinfüllen unter schichtweisem Verdichten, einschl. Vorhalten des vor-
schriftmässigen Schalmaterials, der Geräte, Werkzeuge und Transportmittel.
Der Verdichtungsgrad beträgt:
- bis 500 mm zur Rohrwand: 95-97 %
- ab 500 mm zur Rohrwand: 97-100%

Die Abrechnungsbreite für Rohrgräben beträgt:
bis DN 250 1,00 m
bis DN 400 Da + 0,80
bis DN 800 Da +

Die Abrechnungsbreite für Schächte beträgt:
Schachtdurchmesser +2x 0,50 m.
Abrechnungseinheit: **Feste Masse**

Baggerstandgebühren werden nicht bezahlt,
Spartensicherung ist einzurechnen.

50 m3 EP ..... GP .....

Übertrag: .....

Leistungsverzeichnis

Wohnbebauung Birkenstraße West _ Penzberg

01	**LV**	**VE 101 BAUMEISTER**
10	Titel	GRUNDLEITUNGEN
10.02	Untertitel	GRUNDLEITUNGEN ZEILE 2

Nr.	Leistungsbeschreibung	Menge/ Einh.	Preis (EP)	Gesamt (GP)

Übertrag: .....

10.02.18 **Erdaushub per Hand oder Kleingerät,**

Erdaushub per Hand oder Kleingerät,
Bodenklasse 3-5 für Rohrgräben und Schächte, seitliche Lagerung des Aushubs, Sicherung der Gräben im Sinne der Unfallverhütungsvorschriften, Verschalung und Verbolzung der Baugrube incl. Entfernen des Schalmaterials.
Wiedereinfüllen unter schichtweisem Verdichten, einschl. Vorhalten des vor-
schriftmässigen Schalmaterials, der Geräte, Werkzeuge und Transportmittel.
Der Verdichtungsgrad beträgt:
- bis 500 mm zur Rohrwand: 95-97 %
- ab 500 mm zur Rohrwand: 97-100%

Die Abrechnungsbreite für Rohrgräben beträgt:

bis DN 250	1,00 m
bis DN 400	Da + 0,80
bis DN 800	Da +

Die Abrechnungsbreite für Schächte beträgt:
Schachtdurchmesser +2x 0,50 m.
Abrechnungseinheit: Feste Masse

5 m3 EP ..... GP .....

10.02.19 **Abfuhr Aushub zu Zwischenlagerstelle**

des übriggebliebenen Aushubmaterials, zur Beprobung.
Entsorgung erfolgt über Positionen des Erdaushubs.

15 m3 EP ..... GP .....

10.02.20 **Beprobung Aushub,**

als Nachweis für Entsorgung/Deponie.

1 St EP ..... GP .....

10.02.21 **Kernbohrung Wand <D100mm STB,**

bis 100 mm Bohrdurchmesser, in Stahlbeton, waagerecht, in Wänden.

Zu den Rahmenbdingungen für die Kernbohrungen wird auf die ZTV weiter oben unter 3.1.3.33 ff verwiesen, die Kernbohrungen wurden hier wegen der direkten Zuordnung zu den Grundleitungen aufgeführt.

20 cm EP ..... GP .....

Übertrag: .....

Leistungsverzeichnis

Wohnbebauung Birkenstraße West _ Penzberg

01	**LV**	**VE 101 BAUMEISTER**
10	Titel	GRUNDLEITUNGEN
10.02	Untertitel	GRUNDLEITUNGEN ZEILE 2

Nr.	Leistungsbeschreibung	Menge/ Einh.	Preis (EP)	Gesamt (GP)
			Übertrag:	.....
10.02.22	**Kernbohrung Wand <D200mm STB,** sonst wie vor beschrieben.	**80 cm**	EP	GP .....
10.02.23	**Anmeldung/Druckprüfung der Kanal-und Grundleitungsarbeiten.** Anmeldung/Druckprüfung der Kanal-und Grundleitungsarbeiten. - Einholung der entsprechenden Sparten - Druckprüfung zur Druckprobe - Abnahme des Kanals durch einen Kontrollmeister, oder einer durch den Zweckverband zugelassenen Fachfirma welche vorort die Druckprüfung durchführen darf. komplett mit Behördengängen und Fahrtkosten. 1.) Die Druckprüfung ist ordnungsgemäß für Schmutzwasserkanal und Revisionsschächte mit Diagramm zu protokollieren. Die Prüfung ist in Anlehnung an die Regelwerke DIN EN 1610, 12889 und ATV-DVWK-A 139 durchzuführen. 2.) Die Zuordnung der Schächte und Teilstrecken muss mit den Bestandsplänen übereinstimmen. 3.) Das Druckprotokoll ist vor der Schlussrechnung der Bauleitung und zuständigen Stelle zu übergeben. Erforderliche Spül- und Reinigungsleistungen sind in den EP mit einzurechnen.	**1 psch**		GP .....
10.02.24	**Facharbeiterstunde im Zeitnachweis** Facharbeiterstunde im Zeitnachweis, Ausführung nur auf besondere Anweisung durch die OÜ, bzw. nach deren Freigabe. Es gelten die Auflagen und Anmerkungen zu den Regiestunden, wie im entsprechenden Abschnitt vermerkt.	**1 h**	EP	GP .....
10.02.25	**Bestandsunterlagen** Die Bestandsunterlagen sind vom AN bei Abnahme in 3-facher Ausfertigung in Mappen geordnet mit Inhaltsangabe zu übergeben, jeweils nach den Zeilen 1 bis 4:			

- Fortsetzung auf nächster Seite -

Übertrag: .....

Leistungsverzeichnis

Wohnbebauung Birkenstraße West _ Penzberg

01	**LV**	**VE 101 BAUMEISTER**
10	Titel	GRUNDLEITUNGEN
10.02	Untertitel	GRUNDLEITUNGEN ZEILE 2

Nr.	Leistungsbeschreibung	Menge/ Einh.	Preis (EP)	Gesamt (GP)

Übertrag: .....

- Bestandspläne 1:50
- Anlagenbeschreibung,
- Bedienungs- u. Wartungsanleitungen,
- Protokoll über die Einweisung des Bedienungs- u. Wartungspersonals,
- Protokolle über durchgeführte Druckproben
- Protokolle über den hydraulischen Abgleich im Hinblick auf Zirkulation
- Prospekte und Kopien der Einbauteile,
- Auflistung der Firmenanschriften und der Vertreteranschriften.
- Fachunternehmererklärung zur Eignung der Anlagenerrichtung
- Fachunternehmererklärung zur Erfüllung der ENEV 2009
- Unternehmererklärung für brandschutztechnische Maßnahmen mit Zulassungsbescheid und Übereinstimmungserklärung

Dokumente sind in gängigen DWG - und PDF - Formaten abzulegen.

Abrechnung als Stückpauschale, für jede Zeile.

1 Stck EP ..... GP .....

Summe Untertitel 10.02

GRUNDLEITUNGEN ZEILE 2, Netto: .....

Leistungsverzeichnis

Leistung (Untertitel)

10.03

GRUNDLEITUNGEN ZEILE 3

Leistungsverzeichnis

Wohnbebauung Penzberg (M030)

01	**LV**	**VE 101 BAUMEISTER**
10	Titel	GRUNDLEITUNGEN
10.03	Untertitel	GRUNDLEITUNGEN ZEILE 3

Nr.	Leistungsbeschreibung	Menge/ Einh.	Preis (EP)	Gesamt (GP)
	Zeile 3 / Haus 3A und 3B Zeile 3 / Haus 3A und 3B			
10.03.1	**PP-Abwasserrohre SN16 DN100,** mit allgemein bauaufsichtlicher Zulassung des DIBt, Berlin. Hochlast-Vollwand-Kanalrohr nach DIN EN 1852. Rohre und Formstücke mit Doppelsteckmuffenverbindung für erdverlegte Abwasserkanäle. Wurzelfest nach DIN 4060. Fabrikat: Rehau oder gleichwertig Typ: Awadukt PP SN16 Angebotenes Fabr./Typ: '.....'	**103 m**	EP	GP .....
10.03.2	**PP-Bogen SN16 DN100,** aller Grade, entsprechend den Vorbemerkungen, liefern und verlegen.	**31 St**	EP	GP .....
10.03.3	**PP-Abzweig SN16 DN100,** aller Grade, aller Dimensionen, entsprechend den Vorbemerkungen, liefern und verlegen.	**10 St**	EP	GP .....
10.03.4	**PP-Enddeckel SN16 DN100,** entsprechend den Vorbemerkungen, liefern und verlegen.	**13 St**	EP	GP .....
10.03.5	**Abwasserdruckrohr DN50 SN16 SDR11 (63x5,8mm),** aus PE100-RC (Resistance to Crack), für offene und sandbettfreie Verlegung, liefern und verlegen.	**8 m**	EP	GP .....
10.03.6	**Bogen Abwasserdruckrohr DN50 PN16,** aller Grade, mit Schweissverbindungen, entsprechend den Vorbemerkungen, liefern und verlegen.	**3 St**	EP	GP .....

Übertrag: .....

Leistungsverzeichnis

Wohnbebauung Birkenstraße West _ Penzberg

01	**LV**	**VE 101 BAUMEISTER**
10	Titel	GRUNDLEITUNGEN
10.03	Untertitel	GRUNDLEITUNGEN ZEILE 3

Nr.	Leistungsbeschreibung	Menge/ Einh.	Preis (EP)	Gesamt (GP)

Übertrag: .....

10.03.7 **Konfix-Verbinder DN50**

als Schutzkappe, einschl. Spannband, liefern und montieren.

2 St EP ..... GP .....

10.03.8 **Rieselbettung der Kanalleitungen bis DN100,**

mit Rieselüberdeckung der Rohre von 10 cm unter Sohle Rohr bis 10 cm über Scheitel Rohr, einschl. Unterplanie der Rohrgrabensohle.

111 m EP ..... GP .....

10.03.9 **Mauerkragen DN50,**

für Rohrleitung, zur Erstellung druckwasserdichter Rohrleitungsdurchführungen von Betonwänden und Bodenplatten. Aus EPDM einschl. Befestigungsmaterial liefern und montieren.

Ø-Bereich Montageset 63-69 mm

1 St EP ..... GP .....

10.03.10 **Mauerkragen DN100,**

für Rohrleitung, zur Erstellung druckwasserdichter Rohrleitungsdurchführungen von Betonwänden und Bodenplatten. Aus EPDM einschl. Befestigungsmaterial liefern und montieren.

Ø-Bereich Montageset 98-109 mm

11 St EP ..... GP .....

10.03.11 **Dichtungseinsatz gegen drückendes Wasser DN50,**

zum Einbau in Kernbohrungen für Bauten ohne Dichtungseinsatz, zur Abdichtung gegen drückendes Wasser, gasdicht.

Wandstärke: > 100 mm
Kernbohrdurchmesser: 100 mm
Rohraußendurchmesser: 40 - 63 mm

einschl. Grundierung und Nachbehandlung der Kernbohrwandung, liefern und montieren.

- Fortsetzung auf nächster Seite -

Übertrag: .....

Leistungsverzeichnis

Wohnbebauung Birkenstraße West _ Penzberg

01	**LV**	**VE 101 BAUMEISTER**
10	Titel	GRUNDLEITUNGEN
10.03	Untertitel	GRUNDLEITUNGEN ZEILE 3

Nr.	Leistungsbeschreibung	Menge/ Einh.	Preis (EP)	Gesamt (GP)

Übertrag: .....

Fabrikat: Doyma oder gleichwertig
Typ: Curaflex Nova Uno

Angebotenes Fabr./Typ: '.....'

1 St EP ..... GP .....

10.03.12 **Dichtungseinsatz gegen drückendes Wasser DN100,**

zum Einbau in Kernbohrungen für Bauten ohne Dichtungseinsatz, zur Abdichtung gegen drückendes Wasser, gasdicht.

Wandstärke: > 100 mm
Kernbohrdurchmesser: 150 mm
Rohraußendurchmesser: 110 mm

einschl. Grundierung und Nachbehandlung der Kernbohrwandung, liefern und montieren.

Fabrikat: Doyma oder gleichwertig
Typ: Curaflex Nova Uno

Angebotenes Fabr./Typ: '.....'

4 St EP ..... GP .....

10.03.13 **Bodenablauf DN100 CN ohne Rand,**

für Bodenplatten ohne Bodenaufbau,
aus Edelstahl, mit senkrechtem Ablauf 90°, ohne Anschlussrand, mit Geruchverschluss, mit Rost lose eingelegt, Belastungsklasse M125, einschl. Eimer, liefern und montieren.

Abflussleistung: 1,6 l/s

Vor Bestellung ist der Bodenaufbau der Werkplanung (Architekt) zwingend zu prüfen und ggfs. mit der Bauleitung abzustimmen!

- Fortsetzung auf nächster Seite -

Übertrag: .....

Leistungsverzeichnis

Wohnbebauung Birkenstraße West _ Penzberg

01	**LV**	**VE 101 BAUMEISTER**
10	Titel	GRUNDLEITUNGEN
10.03	Untertitel	GRUNDLEITUNGEN ZEILE 3

Nr.	Leistungsbeschreibung	Menge/ Einh.	Preis (EP)	Gesamt (GP)

Übertrag: .....

Fabrikat: ACO oder gleichwertig
Typ: 5919.00.10+9579.92.20+9579.10.19

Angebotenes Fabr./Typ: '.....'

2 St EP ..... GP .....

10.03.14 **Parkdeckablauf DN100 mit Anschlussrand,**

aus Gusseisen mit Anstrich, zum direkten Einbau in Bodenplatte. Stutzenneigung 90 Grad, ohne Geruchverschluss, Schlitzrost rund mit Verschlusssystem, Belastungsklasse M125, einschl. Schlammeimer, Dichtungs- und Befestigungsmaterial, liefern und montiern.

Abflussleistung: 2,0 l/s
Aussenmass: 247x247 mm
Durchmesser Rost: 233 mm

Fabrikat: Kessel oder gleichwertig
Typ: Ecoguss 48501

Angebotenes Fabr./Typ: '.....'

4 St EP ..... GP .....

10.03.15 **Finor DN100 Guss,**

aus Gusseisen mit Anstrich, Stutzenneigung 90°, Deckel verschraubbar, geruchs- und wasserdicht, Belastungsklasse L15, liefern und montieren.

Rückstausicher bis: 0,5 bar

Vor Bestellung ist der Bodenaufbau der Werkplanung (Architekt) zwingend zu prüfen und ggfs. mit der Bauleitung abzustimmen!

- Fortsetzung auf nächster Seite -

Übertrag: .....

Leistungsverzeichnis

Wohnbebauung Birkenstraße West _ Penzberg

01	**LV**	**VE 101 BAUMEISTER**
10	Titel	GRUNDLEITUNGEN
10.03	Untertitel	GRUNDLEITUNGEN ZEILE 3

Nr.	Leistungsbeschreibung	Menge/ Einh.	Preis (EP)	Gesamt (GP)

Übertrag: .....

Fabrikat: ACO oder gleichwertig
Typ: 5288.10.00

Angebotenes Fabr./Typ: '.....'

2 St EP ..... GP .....

10.03.16 **Zuschlag für das Einmessen vom Schnurgerüst**

Zuschlag für das Einmessen vom Schnurgerüst

1 psch GP .....

10.03.17 **Erdaushub mit Gerät Tiefe bis 1,0m,**

Erdaushub mit Gerät Tiefe bis 1,0 m,
Bodenklasse 3-5 für Rohrgräben und Schächte, seitliche Lagerung des Aushubs, Sicherung der Gräben im Sinne der Unfallverhütungsvorschriften, Verschalung und Verbolzung der Baugrube incl. Entfernen des Schalmaterials. Humus und Kies sind getrennt zu lagern. Wiedereinfüllen unter schichtweisem Verdichten, einschl. Vorhalten des vor-
schriftmässigen Schalmaterials, der Geräte, Werkzeuge und Transportmittel.
Der Verdichtungsgrad beträgt:
- bis 500 mm zur Rohrwand: 95-97 %
- ab 500 mm zur Rohrwand: 97-100%

Die Abrechnungsbreite für Rohrgräben beträgt:
bis DN 250 1,00 m
bis DN 400 Da + 0,80
bis DN 800 Da +

Die Abrechnungsbreite für Schächte beträgt:
Schachtdurchmesser +2x 0,50 m.
Abrechnungseinheit: **Feste Masse**

Baggerstandgebühren werden nicht bezahlt,
Spartensicherung ist einzurechnen.

50 m3 EP ..... GP .....

Übertrag: .....

Leistungsverzeichnis

Wohnbebauung Birkenstraße West _ Penzberg

01	**LV**	**VE 101 BAUMEISTER**
10	Titel	GRUNDLEITUNGEN
10.03	Untertitel	GRUNDLEITUNGEN ZEILE 3

Nr.	Leistungsbeschreibung	Menge/ Einh.	Preis (EP)	Gesamt (GP)
			Übertrag:	
10.03.18	**Erdaushub per Hand oder Kleingerät,** Erdaushub per Hand oder Kleingerät, Bodenklasse 3-5 für Rohrgräben und Schächte, seitliche Lagerung des Aushubs, Sicherung der Gräben im Sinne der Unfallverhütungsvorschriften, Verschalung und Verbolzung der Baugrube incl. Entfernen des Schalmaterials. Wiedereinfüllen unter schichtweisem Verdichten, einschl. Vorhalten des vor- schriftmässigen Schalmaterials, der Geräte, Werkzeuge und Transportmittel. Der Verdichtungsgrad beträgt: - bis 500 mm zur Rohrwand: 95-97 % - ab 500 mm zur Rohrwand: 97-100% Die Abrechnungsbreite für Rohrgräben beträgt: bis DN 250 1,00 m bis DN 400 Da + 0,80 bis DN 800 Da + Die Abrechnungsbreite für Schächte beträgt: Schachtdurchmesser +2x 0,50 m. Abrechnungseinheit: Feste Masse	**5 m3**	EP	GP .....
10.03.19	**Abfuhr Aushub zu Zwischenlagerstelle** des übriggebliebenen Aushubmaterials, zur Beprobung. Entsorgung erfolgt über Positionen des Erdaushubs.	**15 m3**	EP	GP .....
10.03.20	**Beprobung Aushub,** als Nachweis für Entsorgung/Deponie.	**1 St**	EP	GP .....
10.03.21	**Kernbohrung Wand <D100mm STB,** bis 100 mm Bohrdurchmesser, in Stahlbeton, waagerecht, in Wänden. Zu den Rahmenbdingungen für die Kernbohrungen wird auf die ZTV weiter oben unter 3.1.3.33 ff verwiesen, die Kernbohrungen wurden hier wegen der direkten Zuordnung zu den Grundleitungen aufgeführt.	**20 cm**	EP	GP .....
			Übertrag:	

Leistungsverzeichnis

Wohnbebauung Birkenstraße West _ Penzberg

01	**LV**	**VE 101 BAUMEISTER**
10	Titel	GRUNDLEITUNGEN
10.03	Untertitel	GRUNDLEITUNGEN ZEILE 3

Nr.	Leistungsbeschreibung	Menge/ Einh.	Preis (EP)	Gesamt (GP)

Übertrag: .....

10.03.22 **Kernbohrung Wand <D200mm STB,**

sonst wie vor beschrieben.

80 cm EP ..... GP .....

10.03.23 **Anmeldung/Druckprüfung der Kanal-und Grundleitungsarbeiten.**

Anmeldung/Druckprüfung der Kanal-und
Grundleitungsarbeiten.
- Einholung der entsprechenden Sparten
- Druckprüfung zur Druckprobe
- Abnahme des Kanals durch einen Kontrollmeister,
oder einer durch den Zweckverband zugelassenen
Fachfirma
welche vorort die Druckprüfung durchführen darf.
komplett mit Behördengängen und Fahrtkosten.

1.) Die Druckprüfung ist ordnungsgemäß
für Schmutzwasserkanal und Revisionsschächte
mit Diagramm zu protokollieren.
Die Prüfung ist in Anlehnung an die Regelwerke
DIN EN 1610, 12889 und ATV-DVWK-A 139 durchzuführen.

2.) Die Zuordnung der Schächte und Teilstrecken muss
mit den
Bestandsplänen übereinstimmen.

3.) Das Druckprotokoll ist vor der Schlussrechnung der
Bauleitung und zuständigen Stelle zu übergeben.

Erforderliche Spül- und Reinigungsleistungen sind in
den EP mit einzurechnen.

1 psch GP .....

10.03.24 **Facharbeiterstunde im Zeitnachweis**

Facharbeiterstunde im Zeitnachweis,
Ausführung nur auf besondere Anweisung durch die OÜ,
bzw. nach deren Freigabe.

Es gelten die Auflagen und Anmerkungen zu den
Regiestunden, wie im entsprechenden Abschnitt vermerkt.

1 h EP ..... GP .....

10.03.25 **Bestandsunterlagen**

Die Bestandsunterlagen sind vom AN bei Abnahme in
3-facher Ausfertigung in Mappen geordnet mit
Inhaltsangabe zu übergeben,
jeweils nach den Zeilen 1 bis 4:

- Fortsetzung auf nächster Seite -

Übertrag: .....

Leistungsverzeichnis

Wohnbebauung Birkenstraße West _ Penzberg

01	**LV**	**VE 101 BAUMEISTER**
10	Titel	GRUNDLEITUNGEN
10.03	Untertitel	GRUNDLEITUNGEN ZEILE 3

Nr.	Leistungsbeschreibung	Menge/ Einh.	Preis (EP)	Gesamt (GP)

Übertrag: .....

- Bestandspläne 1:50
- Anlagenbeschreibung,
- Bedienungs- u. Wartungsanleitungen,
- Protokoll über die Einweisung des Bedienungs- u. Wartungspersonals,
- Protokolle über durchgeführte Druckproben
- Protokolle über den hydraulischen Abgleich im Hinblick auf Zirkulation
- Prospekte und Kopien der Einbauteile,
- Auflistung der Firmenanschriften und der Vertreteranschriften.
- Fachunternehmererklärung zur Eignung der Anlagenerrichtung
- Fachunternehmererklärung zur Erfüllung der ENEV 2009
- Unternehmererklärung für brandschutztechnische Maßnahmen mit Zulassungsbescheid und Übereinstimmungserklärung

Dokumente sind in gängigen DWG - und PDF - Formaten abzulegen.

Abrechnung als Stückpauschale, für jede Zeile.

1 Stck EP ..... GP .....

Summe Untertitel 10.03

GRUNDLEITUNGEN ZEILE 3, Netto: .....

Leistungsverzeichnis

Leistung (Untertitel)

10.04

GRUNDLEITUNGEN ZEILE 4

Leistungsverzeichnis

Wohnbebauung Penzberg (M030)

01	**LV**	**VE 101 BAUMEISTER**
10	Titel	GRUNDLEITUNGEN
10.04	Untertitel	GRUNDLEITUNGEN ZEILE 4

Nr.	Leistungsbeschreibung	Menge/ Einh.	Preis (EP)	Gesamt (GP)
	Zeile 4 / Haus 4A und 4B Zeile 4 / Haus 4B und 4B			
10.04.1	**PP-Abwasserrohre SN16 DN100,** mit allgemein bauaufsichtlicher Zulassung des DIBt, Berlin. Hochlast-Vollwand-Kanalrohr nach DIN EN 1852. Rohre und Formstücke mit Doppelsteckmuffenverbindung für erdverlegte Abwasserkanäle. Wurzelfest nach DIN 4060. Fabrikat: Rehau oder gleichwertig Typ: Awadukt PP SN16 Angebotenes Fabr./Typ: '.....'	**103 m**	EP	GP .....
10.04.2	**PP-Bogen SN16 DN100,** aller Grade, entsprechend den Vorbemerkungen, liefern und verlegen.	**31 St**	EP	GP .....
10.04.3	**PP-Abzweig SN16 DN100,** aller Grade, aller Dimensionen, entsprechend den Vorbemerkungen, liefern und verlegen.	**10 St**	EP	GP .....
10.04.4	**PP-Enddeckel SN16 DN100,** entsprechend den Vorbemerkungen, liefern und verlegen.	**13 St**	EP	GP .....
10.04.5	**Abwasserdruckrohr DN50 SN16 SDR11 (63x5,8mm),** aus PE100-RC (Resistance to Crack), für offene und sandbettfreie Verlegung, liefern und verlegen.	**8 m**	EP	GP .....
10.04.6	**Bogen Abwasserdruckrohr DN50 PN16,** aller Grade, mit Schweissverbindungen, entsprechend den Vorbemerkungen, liefern und verlegen.	**3 St**	EP	GP .....

Übertrag: .....

Leistungsverzeichnis

Wohnbebauung Birkenstraße West _ Penzberg

01	**LV**	**VE 101 BAUMEISTER**
10	Titel	GRUNDLEITUNGEN
10.04	Untertitel	GRUNDLEITUNGEN ZEILE 4

Nr.	Leistungsbeschreibung	Menge/ Einh.	Preis (EP)	Gesamt (GP)

Übertrag: .....

10.04.7 **Konfix-Verbinder DN50**

als Schutzkappe, einschl. Spannband, liefern und montieren.

2 St EP ..... GP .....

10.04.8 **Rieselbettung der Kanalleitungen bis DN100,**

mit Rieselüberdeckung der Rohre von 10 cm unter Sohle Rohr bis 10 cm über Scheitel Rohr, einschl. Unterplanie der Rohrgrabensohle.

111 m EP ..... GP .....

10.04.9 **Mauerkragen DN50,**

für Rohrleitung, zur Erstellung druckwasserdichter Rohrleitungsdurchführungen von Betonwänden und Bodenplatten. Aus EPDM einschl. Befestigungsmaterial liefern und montieren.

Ø-Bereich Montageset 63-69 mm

1 St EP ..... GP .....

10.04.10 **Mauerkragen DN100,**

für Rohrleitung, zur Erstellung druckwasserdichter Rohrleitungsdurchführungen von Betonwänden und Bodenplatten. Aus EPDM einschl. Befestigungsmaterial liefern und montieren.

Ø-Bereich Montageset 98-109 mm

11 St EP ..... GP .....

10.04.11 **Dichtungseinsatz gegen drückendes Wasser DN50,**

zum Einbau in Kernbohrungen für Bauten ohne Dichtungseinsatz, zur Abdichtung gegen drückendes Wasser, gasdicht.

Wandstärke: > 100 mm
Kernbohrdurchmesser: 100 mm
Rohraußendurchmesser: 40 - 63 mm

einschl. Grundierung und Nachbehandlung der Kernbohrwandung, liefern und montieren.

- Fortsetzung auf nächster Seite -

Übertrag: .....

Leistungsverzeichnis

Wohnbebauung Birkenstraße West _ Penzberg

01	**LV**	**VE 101 BAUMEISTER**
10	Titel	GRUNDLEITUNGEN
10.04	Untertitel	GRUNDLEITUNGEN ZEILE 4

Nr.	Leistungsbeschreibung	Menge/ Einh.	Preis (EP)	Gesamt (GP)

Übertrag: .....

Fabrikat: Doyma oder gleichwertig
Typ: Curaflex Nova Uno

Angebotenes Fabr./Typ: '.....'

1 St EP ..... GP .....

10.04.12 **Dichtungseinsatz gegen drückendes Wasser DN100,**

zum Einbau in Kernbohrungen für Bauten ohne Dichtungseinsatz, zur Abdichtung gegen drückendes Wasser, gasdicht.

Wandstärke: > 100 mm
Kernbohrdurchmesser: 150 mm
Rohraußendurchmesser: 110 mm

einschl. Grundierung und Nachbehandlung der Kernbohrwandung, liefern und montieren.

Fabrikat: Doyma oder gleichwertig
Typ: Curaflex Nova Uno

Angebotenes Fabr./Typ: '.....'

4 St EP ..... GP .....

10.04.13 **Bodenablauf DN100 CN ohne Rand,**

für Bodenplatten ohne Bodenaufbau,
aus Edelstahl, mit senkrechtem Ablauf 90°, ohne Anschlussrand, mit Geruchverschluss, mit Rost lose eingelegt, Belastungsklasse M125, einschl. Eimer, liefern und montieren.

Abflussleistung: 1,6 l/s

Vor Bestellung ist der Bodenaufbau der Werkplanung (Architekt) zwingend zu prüfen und ggfs. mit der Bauleitung abzustimmen!

- Fortsetzung auf nächster Seite -

Übertrag: .....

Leistungsverzeichnis

Wohnbebauung Birkenstraße West _ Penzberg

01	**LV**	**VE 101 BAUMEISTER**
10	Titel	GRUNDLEITUNGEN
10.04	Untertitel	GRUNDLEITUNGEN ZEILE 4

Nr.	Leistungsbeschreibung	Menge/ Einh.	Preis (EP)	Gesamt (GP)

Übertrag: .....

Fabrikat: ACO oder gleichwertig
Typ: 5919.00.10+9579.92.20+9579.10.19

Angebotenes Fabr./Typ: '.....'

2 St EP ..... GP .....

10.04.14 **Parkdeckablauf DN100 mit Anschlussrand,**

aus Gusseisen mit Anstrich, zum direkten Einbau in Bodenplatte. Stutzenneigung 90 Grad, ohne Geruchverschluss, Schlitzrost rund mit Verschlusssystem, Belastungsklasse M125, einschl. Schlammeimer, Dichtungs- und Befestigungsmaterial, liefern und montiern.

Abflussleistung: 2,0 l/s
Aussenmass: 247x247 mm
Durchmesser Rost: 233 mm

Fabrikat: Kessel oder gleichwertig
Typ: Ecoguss 48501

Angebotenes Fabr./Typ: '.....'

4 St EP ..... GP .....

10.04.15 **Finor DN100 Guss,**

aus Gusseisen mit Anstrich, Stutzenneigung 90°, Deckel verschraubbar, geruchs- und wasserdicht, Belastungsklasse L15, liefern und montieren.

Rückstausicher bis: 0,5 bar

Vor Bestellung ist der Bodenaufbau der Werkplanung (Architekt) zwingend zu prüfen und ggfs. mit der Bauleitung abzustimmen!

- Fortsetzung auf nächster Seite -

Übertrag: .....

Leistungsverzeichnis

Wohnbebauung Birkenstraße West _ Penzberg

01	**LV**	**VE 101 BAUMEISTER**
10	Titel	GRUNDLEITUNGEN
10.04	Untertitel	GRUNDLEITUNGEN ZEILE 4

Nr.	Leistungsbeschreibung	Menge/ Einh.	Preis (EP)	Gesamt (GP)

Übertrag: .....

Fabrikat: ACO oder gleichwertig
Typ: 5288.10.00

Angebotenes Fabr./Typ: '.....'

2 St EP ..... GP .....

10.04.16 **Zuschlag für das Einmessen vom Schnurgerüst**

Zuschlag für das Einmessen vom Schnurgerüst

1 psch GP .....

10.04.17 **Erdaushub mit Gerät Tiefe bis 1,0m,**

Erdaushub mit Gerät Tiefe bis 1,0 m,
Bodenklasse 3-5 für Rohrgräben und Schächte, seitliche Lagerung des Aushubs, Sicherung der Gräben im Sinne der Unfallverhütungsvorschriften, Verschalung und Verbolzung der Baugrube incl. Entfernen des Schalmaterials. Humus und Kies sind getrennt zu lagern. Wiedereinfüllen unter schichtweisem Verdichten, einschl. Vorhalten des vor-
schriftmässigen Schalmaterials, der Geräte, Werkzeuge und Transportmittel.
Der Verdichtungsgrad beträgt:
- bis 500 mm zur Rohrwand: 95-97 %
- ab 500 mm zur Rohrwand: 97-100%

Die Abrechnungsbreite für Rohrgräben beträgt:
bis DN 250 1,00 m
bis DN 400 Da + 0,80
bis DN 800 Da +

Die Abrechnungsbreite für Schächte beträgt:
Schachtdurchmesser +2x 0,50 m.
Abrechnungseinheit: **Feste Masse**

Baggerstandgebühren werden nicht bezahlt,
Spartensicherung ist einzurechnen.

50 m3 EP ..... GP .....

Übertrag: .....

Leistungsverzeichnis

Wohnbebauung Birkenstraße West _ Penzberg

01	**LV**	**VE 101 BAUMEISTER**
10	Titel	GRUNDLEITUNGEN
10.04	Untertitel	GRUNDLEITUNGEN ZEILE 4

Nr.	Leistungsbeschreibung	Menge/ Einh.	Preis (EP)	Gesamt (GP)
			Übertrag:	.....
10.04.18	**Erdaushub per Hand oder Kleingerät,** Erdaushub per Hand oder Kleingerät, Bodenklasse 3-5 für Rohrgräben und Schächte, seitliche Lagerung des Aushubs, Sicherung der Gräben im Sinne der Unfallverhütungsvorschriften, Verschalung und Verbolzung der Baugrube incl. Entfernen des Schalmaterials. Wiedereinfüllen unter schichtweisem Verdichten, einschl. Vorhalten des vor- schriftmässigen Schalmaterials, der Geräte, Werkzeuge und Transportmittel. Der Verdichtungsgrad beträgt: - bis 500 mm zur Rohrwand: 95-97 % - ab 500 mm zur Rohrwand: 97-100% Die Abrechnungsbreite für Rohrgräben beträgt: bis DN 250 1,00 m bis DN 400 Da + 0,80 bis DN 800 Da + Die Abrechnungsbreite für Schächte beträgt: Schachtdurchmesser +2x 0,50 m. Abrechnungseinheit: Feste Masse	**5 m3**	EP	GP .....
10.04.19	**Abfuhr Aushub zu Zwischenlagerstelle** des übriggebliebenen Aushubmaterials, zur Beprobung. Entsorgung erfolgt über Positionen des Erdaushubs.	**15 m3**	EP	GP .....
10.04.20	**Beprobung Aushub,** als Nachweis für Entsorgung/Deponie.	**1 St**	EP	GP .....
10.04.21	**Kernbohrung Wand <D100mm STB,** bis 100 mm Bohrdurchmesser, in Stahlbeton, waagerecht, in Wänden. Zu den Rahmenbdingungen für die Kernbohrungen wird auf die ZTV weiter oben unter 3.1.3.33 ff verwiesen, die Kernbohrungen wurden hier wegen der direkten Zuordnung zu den Grundleitungen aufgeführt.	**20 cm**	EP	GP .....
			Übertrag:	.....

Leistungsverzeichnis

Wohnbebauung Birkenstraße West _ Penzberg

01	**LV**	**VE 101 BAUMEISTER**
10	Titel	GRUNDLEITUNGEN
10.04	Untertitel	GRUNDLEITUNGEN ZEILE 4

Nr.	Leistungsbeschreibung	Menge/ Einh.	Preis (EP)	Gesamt (GP)
			Übertrag:	.....
10.04.22	**Kernbohrung Wand <D200mm STB,** sonst wie vor beschrieben.	**80 cm**	EP	GP .....
10.04.23	**Anmeldung/Druckprüfung der Kanal-und Grundleitungsarbeiten.** Anmeldung/Druckprüfung der Kanal-und Grundleitungsarbeiten. - Einholung der entsprechenden Sparten - Druckprüfung zur Druckprobe - Abnahme des Kanals durch einen Kontrollmeister, oder einer durch den Zweckverband zugelassenen Fachfirma welche vorort die Druckprüfung durchführen darf. komplett mit Behördengängen und Fahrtkosten. 1.) Die Druckprüfung ist ordnungsgemäß für Schmutzwasserkanal und Revisionsschächte mit Diagramm zu protokollieren. Die Prüfung ist in Anlehnung an die Regelwerke DIN EN 1610, 12889 und ATV-DVWK-A 139 durchzuführen. 2.) Die Zuordnung der Schächte und Teilstrecken muss mit den Bestandsplänen übereinstimmen. 3.) Das Druckprotokoll ist vor der Schlussrechnung der Bauleitung und zuständigen Stelle zu übergeben. Erforderliche Spül- und Reinigungsleistungen sind in den EP mit einzurechnen.	**1 psch**		GP .....
10.04.24	**Facharbeiterstunde im Zeitnachweis** Facharbeiterstunde im Zeitnachweis, Ausführung nur auf besondere Anweisung durch die OÜ, bzw. nach deren Freigabe. Es gelten die Auflagen und Anmerkungen zu den Regiestunden, wie im entsprechenden Abschnitt vermerkt.	**1 h**	EP	GP .....
10.04.25	**Bestandsunterlagen** Die Bestandsunterlagen sind vom AN bei Abnahme in 3-facher Ausfertigung in Mappen geordnet mit Inhaltsangabe zu übergeben, jeweils nach den Zeilen 1 bis 4:			

- Fortsetzung auf nächster Seite -

Übertrag: .....

Leistungsverzeichnis

Wohnbebauung Birkenstraße West _ Penzberg

01	**LV**	**VE 101 BAUMEISTER**
10	Titel	GRUNDLEITUNGEN
10.04	Untertitel	GRUNDLEITUNGEN ZEILE 4

Nr.	Leistungsbeschreibung	Menge/ Einh.	Preis (EP)	Gesamt (GP)

Übertrag: .....

- Bestandspläne 1:50
- Anlagenbeschreibung,
- Bedienungs- u. Wartungsanleitungen,
- Protokoll über die Einweisung des Bedienungs- u. Wartungspersonals,
- Protokolle über durchgeführte Druckproben
- Protokolle über den hydraulischen Abgleich im Hinblick auf Zirkulation
- Prospekte und Kopien der Einbauteile,
- Auflistung der Firmenanschriften und der Vertreteranschriften.
- Fachunternehmererklärung zur Eignung der Anlagenerrichtung
- Fachunternehmererklärung zur Erfüllung der ENEV 2009
- Unternehmererklärung für brandschutztechnische Maßnahmen mit Zulassungsbescheid und Übereinstimmungserklärung

Dokumente sind in gängigen DWG - und PDF - Formaten abzulegen.

Abrechnung als Stückpauschale, für jede Zeile.

1 Stck EP ..... GP .....

Summe Untertitel 10.04

GRUNDLEITUNGEN ZEILE 4, Netto: .....

Summe Titel 10

GRUNDLEITUNGEN, Netto: .....

zzgl. MwSt. (19,0 %): .....

Gesamtsumme, Brutto: .....

Leistungsverzeichnis

Leistung (Titel)

11

STUNDENLOHNARBEITEN / ERGÄNZENDE LEISTUNGEN

Leistungsverzeichnis

Leistung (Untertitel)

11.01

STUNDENLOHNARBEITEN

Leistungsverzeichnis

Wohnbebauung Penzberg (M030)

01	**LV**	**VE 101 BAUMEISTER**
11	Titel	STUNDENLOHNARBEITEN / ERGÄNZENDE LEISTUNGEN
11.01	Untertitel	STUNDENLOHNARBEITEN

Nr.	Leistungsbeschreibung	Menge/ Einh.	Preis (EP)	Gesamt (GP)
	STUNDENLOHNARBEITEN			
	Ausführung von Leistungen im Stundenlohn, gemäß DIN 18 299 VOB C. Der Stundensatz versteht sich einschließlich Handwerkszeug und Kleingerät bis zu einem Neuwert von 3000,- € Aufsichtsstunden sowie An- und Abfahrt werden nicht gesondert vergütet, es sei denn, diese sind vom Auftraggeber angeordnet oder objektiv notwendig, z.B. aufgrund gesetzlicher Unfallverhütungsvorschriften. Die Bescheinigung durch den AG, bzw. die OÜ auf dem Stundenlohnzettel begründet keinen Vergütungsanspruch. Die Anerkennungswirkung betrifft nur Art und Umfang der erbrachten Leistung (Aufmaß). Ergibt die spätere Rechnungsprüfung die Zugehörigkeit der Stundenlohnarbeiten zu anderen Vertragsleistungen, ist die Vergütung ausgeschlossen. Die Stundenlohnzettel müssen als solche erkennbar getrennt von Bautagesberichten eingereicht werden. Stundenlohnarbeiten in Bautagesberichten werden nicht anerkannt und dienen auch nicht der Nachweisführung.			
11.01.1	**Verrechnungssatz Vorarbeiter** Verrechnungssatz Vorarbeiter für unvorhergesehene Arbeiten bei den Beton- oder Mauerbeiten.	**100 h**	EP	GP .....
11.01.2	**Verrechnungssatz Fachwerker** Verrechnungssatz Fachwerker für unvorhergesehene Arbeiten bei den Beton- oder Mauerbeiten.	**200 h**	EP	GP .....
11.01.3	**Verrechnungssatz Helfer** Verrechnungssatz Helfer für unvorhergesehene Arbeiten bei den Beton- oder Mauerbeiten.	**200 h**	EP	GP .....

Übertrag: .....

Leistungsverzeichnis

Wohnbebauung Birkenstraße West _ Penzberg

01	**LV**	**VE 101 BAUMEISTER**
11	Titel	STUNDENLOHNARBEITEN / ERGÄNZENDE LEISTUNGEN
11.01	Untertitel	STUNDENLOHNARBEITEN

Nr.	Leistungsbeschreibung	Menge/ Einh.	Preis (EP)	Gesamt (GP)

Summe Untertitel 11.01

STUNDENLOHNARBEITEN, Netto: .....

Leistungsverzeichnis

Leistung (Untertitel)

11.02

MATERIALSÄTZE

Leistungsverzeichnis

Wohnbebauung Penzberg (M030)

01	**LV**	**VE 101 BAUMEISTER**
11	Titel	STUNDENLOHNARBEITEN / ERGÄNZENDE LEISTUNGEN
11.02	Untertitel	MATERIALSÄTZE

Nr.	Leistungsbeschreibung	Menge/ Einh.	Preis (EP)	Gesamt (GP)
	MATERIALSÄTZE			
	für Leistungen, welche nicht in den Positionen erfasst sind und gegen Nachweis zur Ausführung kommen. Die Verrechnungssätze für Baumaterial beinhalten die Lieferung frei Verwendungsstelle, das Abladen, Lagern und ggf. abfahren des Materials. Es sind die reinen Materialkosten ohne Lohnanteile für Montage bzw. Verarbeitung und ohne Zuschläge für Verschnitt u.dgl. anzugeben. Die angegebenen Einheitspreise gelten unabhängig von der abgerechneten Menge.			
11.02.1	**Beton C 8/10** Beton C 8/10	**1 m3**	EP	GP .....
11.02.2	**Beton C 12/15, XA1** Materialpreis für Beton C 12/15, XA1	**1 m3**	EP	GP .....
11.02.3	**Beton C 25/30, XA1** Materialpreis für Beton C 25/30, XA1	**1 m3**	EP	GP .....
11.02.4	**Beton C 30/37, XA1** Materialpreis für Beton C 30/37, XA1	**1 m3**	EP	GP .....
11.02.5	**Beton C 35/45, XA1** Materialpreis für Beton C 35/45, XA1	**1 m3**	EP	GP .....

Übertrag: .....

Leistungsverzeichnis

Wohnbebauung Birkenstraße West _ Penzberg

01	**LV**	**VE 101 BAUMEISTER**
11	Titel	STUNDENLOHNARBEITEN / ERGÄNZENDE LEISTUNGEN
11.02	Untertitel	MATERIALSÄTZE

Nr.	Leistungsbeschreibung	Menge/ Einh.	Preis (EP)	Gesamt (GP)
			Übertrag:	
11.02.6	**Zementmörtel** Zementmörtel (Sackware 25 kg)	**1 Stck**	EP	GP .....
11.02.7	**Schaltafeln, 24 mm** Schaltafeln Seekiefer	**1 m²**	EP	GP .....
11.02.8	**Kantholz, alle Querschnitte** Kantholz, alle Querschnitte	**1 m3**	EP	GP .....
11.02.9	**Bohlen, alle Querschnitte** Bohlen, alle Querschnitte	**1 m3**	EP	GP .....
11.02.10	**Schalung ohne Anforderung** Materialpreis für Schalung ohne Anforderung	**1 m2**	EP	GP .....
11.02.11	**Schalung SHK2** Materialpreis für Schalung der Schalhautklasse 2	**1 m2**	EP	GP .....
11.02.12	**Schalung SHK3** Materialpreis für Schalung der Schalhautklasse 3	**1 m2**	EP	GP .....
11.02.13	**Betonspachtel** Materialpreis für Betonspachtel	**1 kg**	EP	GP .....
11.02.14	**Bretterschalung d = 24 mm** Materialpreis für Bretterschalung NH d = 24 mm	**1 m2**	EP	GP .....
			Übertrag:	

Leistungsverzeichnis

Wohnbebauung Birkenstraße West _ Penzberg

01	**LV**	**VE 101 BAUMEISTER**
11	Titel	STUNDENLOHNARBEITEN / ERGÄNZENDE LEISTUNGEN
11.02	Untertitel	MATERIALSÄTZE

Nr.	Leistungsbeschreibung	Menge/ Einh.	Preis (EP)	Gesamt (GP)
			Übertrag:	.....
11.02.15	**PE-Folie 0,2 mm** Materialpreis für PE-Folie 0,2 mm	**1 m2**	EP	GP .....

Summe Untertitel 11.02

MATERIALSÄTZE, Netto: .....

Leistungsverzeichnis

Leistung (Untertitel)

11.03

GERÄTESÄTZE

Leistungsverzeichnis

Wohnbebauung Penzberg (M030)

01	**LV**	**VE 101 BAUMEISTER**
11	Titel	STUNDENLOHNARBEITEN / ERGÄNZENDE LEISTUNGEN
11.03	Untertitel	GERÄTESÄTZE

Nr.	Leistungsbeschreibung	Menge/ Einh.	Preis (EP)	Gesamt (GP)
	GERÄTESÄTZE Stundenlohnarbeiten durch Baugeräte sind nur auf Anordnung des Auftraggebers ausführen. Der Verrechnungssatz für das jeweilige Fahrzeug / Hebezeug umfasst sämtliche Aufwendungen für den Einsatz, insbesondere Gerätevorhalte- und Betriebsstoffkosten, Verschleissteile und Betriebsmittel, sowie sämtliche sonstigen Zuschläge, aber ohne Bedienpersonal, ausser wenn in den Positionen ausdrücklich die Bedienung mit gefordert wird (Kran, Fahrzeuge). . Der Verrechnungssatz gilt für das zum Zeitpunkt des Abrufes einsatzbereit auf der Baustelle befindliche Baugerät. Vergütet werden die tatsächlich geleisteten Arbeitsstunden.			
11.03.1	**Turmdrehkran** Turmdrehkran mit Ausladung bis ca. 45m einschließlich Bedienpersonal / Kranführer.	**1 h**	EP	GP .....
11.03.2	**LKW 7,5 t** LKW 7,5 t einschliesslich Bedienung / Fahrer.	**1 h**	EP	GP .....
11.03.3	**LKW 14 t** LKW 14 t einschliesslich Bedienung / Fahrer.	**1 h**	EP	GP .....
11.03.4	**LKW 18 t** LKW 18 t einschliesslich Bedienung / Fahrer.	**1 h**	EP	GP .....

Übertrag: .....

Leistungsverzeichnis

Wohnbebauung Birkenstraße West _ Penzberg

01	**LV**	**VE 101 BAUMEISTER**
11	Titel	STUNDENLOHNARBEITEN / ERGÄNZENDE LEISTUNGEN
11.03	Untertitel	GERÄTESÄTZE

Nr.	Leistungsbeschreibung	Menge/ Einh.	Preis (EP)	Gesamt (GP)
			Übertrag:	
11.03.5	**Radlader** Radlader einschließlich Bedienpersonal / Laderfahrer.	**1 h**	EP	GP .....
11.03.6	**Hydraulikbagger Schaufelinhalt 1 m3** Hydraulikbagger Schaufel 1 m3 Inhalt, einschließlich Bedienpersonal / Baggerführer.f	**1 h**	EP	GP .....
11.03.7	**Minibagger** Minibagger, ca. 0,3 m³ Löffelinhalt einschliesslich Bedienung / Baggerführer.	**1 h**	EP	GP .....
11.03.8	**Kompressor** Kompressor 4 m³, schallgedämmt, ohne Arbeitsgerät	**1 h**	EP	GP .....
11.03.9	**Bohr- und Abbruchhammer** Bohr- und Abbruchhammer über 20 kg	**1 h**	EP	GP .....
11.03.10	**Tauchpumpe** Tauchpumpe inkl. elektrischer Zuleitung sowie Abflussleitung in den erforderlichen Längen.	**1 h**	EP	GP .....
			Übertrag:	

Leistungsverzeichnis

Wohnbebauung Birkenstraße West _ Penzberg

01	**LV**	**VE 101 BAUMEISTER**
11	Titel	STUNDENLOHNARBEITEN / ERGÄNZENDE LEISTUNGEN
11.03	Untertitel	GERÄTESÄTZE

Nr.	Leistungsbeschreibung	Menge/ Einh.	Preis (EP)	Gesamt (GP)
			Übertrag:	.....
11.03.11	**Stundensatz Rüttelplatte AT 5000** Rüttelplatte AT 5000, einschließlich Bedienpersonal für Arbeiten, welche nicht in den Positionen erfasst sind und gegen Nachweis zur Ausführung kommen.	**1 h**	EP	GP .....
11.03.12	**Elt. Bohrhammer für Betonabbruch** Elt. Bohrhammer für Beton- und Abbrucharbeiten	**1 h**	EP	GP .....
11.03.13	**Kleiner Bohrhammer** Keiner Bohrhammer	**1 h**	EP	GP .....
11.03.14	**Motorsäge** Motorsäge (Kettensäge) einschließlich Betriebsmittel.	**1 h**	EP	GP .....
11.03.15	**Handkreissäge** Handkreissäge	**1 h**	EP	GP .....
11.03.16	**Trennschleifer** Trennschleifer, einschliesslich Trennscheiben.	**1 h**	EP	GP .....

Summe Untertitel 11.03

GERÄTESÄTZE, Netto: .....

Leistungsverzeichnis

Leistung (Untertitel)

11.04

VERWERTUNG UND ENTSORGUNG

Leistungsverzeichnis

Wohnbebauung Penzberg (M030)

01	**LV**	**VE 101 BAUMEISTER**
11	Titel	STUNDENLOHNARBEITEN / ERGÄNZENDE LEISTUNGEN
11.04	Untertitel	VERWERTUNG UND ENTSORGUNG

Nr.	Leistungsbeschreibung	Menge/ Einh.	Preis (EP)	Gesamt (GP)
	ZU VERWERTUNG UND ENTSORGUNG Der AN hat grundsätzlich allen Schutt, allen Verschnitt, und alle sonstigen Reste, und Abfälle, die aus seinen Leistungen resultieren, selbst zu entsorgen, und die Kosten dafür in seine Leistungen mit einzurechnen. Die nachfolgenden Positionen kommen nur für die Abfuhr und Entsorgung von Fremdmaterial, oder Material aus unvorhergesehenen Leistungen, zur Ausführung, nur nach vorheriger Anordnung, und Freigabe, durch die Objektüberwachung des AG. Dabei sind grunsätzlich alle Entsorgungsgebühren für das anfallende Material einzurechnen. Der lückenlose Nachweis der ordnungsgemäßen Entsorgung ist Bestandteil der Projektdokumentation.			
11.04.1	**Beton** Beton, fach- und umweltgerecht entsorgen. Abfallschlüsselnummer 17 01 01	**1 t**	EP	GP .....
11.04.2	**Fliesen, Ziegel und Keramik** Fliesen, Ziegel und Keramik fach- und umweltgerecht entsorgen. Abfallschlüsselnummer 17 01 03	**1 t**	EP	GP .....
11.04.3	**Abbruchholz, stofflich verwertbar, A I** Abbruchholz, stofflich verwertbar, fach- und umweltgerecht entsorgen. Altholzkategorie A I Abfallschlüsselnummer 17 02 01	**1 t**	EP	GP .....

Übertrag: .....

Leistungsverzeichnis

Wohnbebauung Birkenstraße West _ Penzberg

01	**LV**	**VE 101 BAUMEISTER**
11	Titel	STUNDENLOHNARBEITEN / ERGÄNZENDE LEISTUNGEN
11.04	Untertitel	VERWERTUNG UND ENTSORGUNG

Nr.	Leistungsbeschreibung	Menge/ Einh.	Preis (EP)	Gesamt (GP)
			Übertrag:	
11.04.4	**Abbruchholz, stofflich verwertbar A II** Abbruchholz, stofflich verwertbar, fach- und umweltgerecht entsorgen. Altholzkategorie A II Abfallschlüsselnummer 17 02 01	**1 t**	EP	GP .....
11.04.5	**Kunststoffe (PE, PP)** Kunststoffe (PE, PP), fach- und umweltgerecht entsorgen. Abfallschlüsselnummer 17 02 03	**1 t**	EP	GP .....
11.04.6	**Dachpappen, Flachdachabdichtungssystem, teerfrei** Dachpappen, Flachdachabdichtungssystem, teerfrei, fach- und umweltgerecht entsorgen. Abfallschlüsselnummer 17 03 02	**1 t**	EP	GP .....
11.04.7	**Altmetall / gemischtem Schrott** Altmetall / gemischtem Schrott Abfallschlüsselnummer 17 04 07	**1 t**	EP	GP .....
11.04.8	**Kabelabfälle** Kabelabfälle (überwigend Kabel mit Cu- Seele) Abfallschlüsselnummer 17 04 11	**1 t**	EP	GP .....
11.04.9	**Dämmmaterial I** Dämmmaterial I PU-/ PS-Schaum, Mineralwolle, fach- und umweltgerecht entsorgen. Abfallschlüsselnummer 17 06 04	**1 t**	EP	GP .....
			Übertrag:	

Leistungsverzeichnis

Wohnbebauung Birkenstraße West _ Penzberg

01	**LV**	**VE 101 BAUMEISTER**
11	Titel	STUNDENLOHNARBEITEN / ERGÄNZENDE LEISTUNGEN
11.04	Untertitel	VERWERTUNG UND ENTSORGUNG

Nr.	Leistungsbeschreibung	Menge/ Einh.	Preis (EP)	Gesamt (GP)
			Übertrag:	
11.04.10	**Baustoffe auf Gipsbasis, Leichtbaustoffe** Baustoffe auf Gipsbasis, Leichtbaustoffe fach- und umweltgerecht entsorgen. Abfallschlüsselnummer 17 08 02	**1 t**	EP	GP .....
11.04.11	**Bauschutt mit Sortieraufwand** Bauschutt mit Sortieraufwand < 10 Vol% Leichtbestandteile fach- und umweltgerecht entsorgen. Abfallschlüsselnummer 17 09 04	**1 t**	EP	GP .....
11.04.12	**Bau- und Abbruchabfälle, gemischt** Bau- und Abbruchabfälle, gemischt, fach- und umweltgerecht entsorgen. Abfallschlüsselnummer 17 09 04	**1 t**	EP	GP .....
11.04.13	**Verpackungen aus Papier und Pappe** Verpackungen aus Papier und Pappe Abfallschlüsselnummer 15 01 01	**1 t**	EP	GP .....
11.04.14	**Verpackungen mit schädlichen Restinhalt, Kunststoff** Verpackungen mit schädlichen Restinhalt aus Kunststoff, fach- und umweltgerecht entsorgen Abfallschlüsselnummer 15 01 10	**1 t**	EP	GP .....
11.04.15	**Gemischte Siedlungsabfälle** Gemischte Siedlungsabfälle fach- und umweltgerecht entsorgen. Abfallschlüsselnummer 20 03 01	**1 t**	EP	GP .....
			Übertrag:	

Leistungsverzeichnis

Wohnbebauung Birkenstraße West _ Penzberg

01	**LV**	**VE 101 BAUMEISTER**
11	Titel	STUNDENLOHNARBEITEN / ERGÄNZENDE LEISTUNGEN
11.04	Untertitel	VERWERTUNG UND ENTSORGUNG

Nr.	Leistungsbeschreibung	Menge/ Einh.	Preis (EP)	Gesamt (GP)
			Übertrag:	
	Zum Abtransport Zum Abtransport Der Abtransport der Abfallfraktionen von den Wertstoffhöfen und den einzelnen Baustellen erfolgt in Abstimmung mit der Disposition des Entsorgers. Stoßzeiten (übliche Lieferzeiten) an der Baustelle und den Wertstoffhöfen müssen nach Möglichkeit vermieden werden. Der Transport sollte immer mit den gleichen, baustellenkundigen Fahrern erfolgen. Die Entsorgung erfolgt ausschließlich zu genehmigten Deponien, Entsorgungs- und Verwertungsstellen. Es dürfen nur verschließbare Container verwendet werden. Der Austausch der vollen gegen leere Mulden ist in den EP einzubeziehen. Zur Abrechnung sind die Abfuhrscheine einzureichen. Es werden nur seitens der Bauleitung des AG freigezeichnete Abfuhrscheine anerkannt. Die Vorlage hat - wenn nicht direkt möglich - spätestens am Tag nach der Abfuhr bei der Bauleitung des AG zu erfolgen.			
11.04.16	**Abtransport 3 m³Absetz - Container** Abtransport und Austausch von 3 m³ Absetz - Containern, nur für kleinere Mengen zum Einsatz kommend.	**1 St**	EP	GP .....
11.04.17	**Abtransport 7 m³Absetz - Container** Abtransport und Austausch von 7 m³ Absetz - Containern, wie überwiegend im Einsatz.	**1 St**	EP	GP .....
11.04.18	**Abtransport 20 m³Abroll - Container** Abtransport und Austausch von 20 m³ Abroll - Containern, nur für größere Mengen zum Einsatz kommend.	**1 St**	EP	GP .....
			Übertrag:	

Leistungsverzeichnis

Wohnbebauung Birkenstraße West _ Penzberg

01	**LV**	**VE 101 BAUMEISTER**
11	Titel	STUNDENLOHNARBEITEN / ERGÄNZENDE LEISTUNGEN
11.04	Untertitel	VERWERTUNG UND ENTSORGUNG

Nr.	Leistungsbeschreibung	Menge/ Einh.	Preis (EP)	Gesamt (GP)

Summe Untertitel 11.04

VERWERTUNG UND ENTSORGUNG, Netto: .....

Leistungsverzeichnis

Leistung (Untertitel)

11.05

BESUCHERBEDARF

Leistungsverzeichnis

Wohnbebauung Penzberg (M030)

01	**LV**	**VE 101 BAUMEISTER**
11	Titel	STUNDENLOHNARBEITEN / ERGÄNZENDE LEISTUNGEN
11.05	Untertitel	BESUCHERBEDARF

Nr.	Leistungsbeschreibung	Menge/ Einh.	Preis (EP)	Gesamt (GP)
11.05.1	**Schutzhelm weiss** Schutzhelm, DIn EN 397, weiß, wie vom Arbeitsschutz vorgeschrieben, für die Nutzung durch Baustellenbesucher zur Verfügung stellen.	**20 St**	EP	GP .....
11.05.2	**Baustellensicherheitsschuhe** Baustellensicherheitsschuhe EN 345 55, in der ausgeschriebenen Anzahl, aufgeteilt in die gängisten Größen von 40 bis 47, für Besucher zur Verfügung stellen. Füßlinge und deren Ersatz sind in die Postion einzukalkulieren.	**20 St**	EP	GP .....
11.05.3	**Warnweste signalgelb mit Reflekorstreifen** Warnweste signalgelb, einfache Ausführung mit Reflektorstreifen, für Besucher zur Verfügung stellen.	**20 St**	EP	GP .....

Summe Untertitel 11.05

BESUCHERBEDARF, Netto: .....

Leistungsverzeichnis

Leistung (Untertitel)

11.06

PROJEKTDOKUMENTATION

Leistungsverzeichnis

Wohnbebauung Penzberg (M030)

01	**LV**	**VE 101 BAUMEISTER**
11	Titel	STUNDENLOHNARBEITEN / ERGÄNZENDE LEISTUNGEN
11.06	Untertitel	PROJEKTDOKUMENTATION

Nr.	Leistungsbeschreibung	Menge/ Einh.	Preis (EP)	Gesamt (GP)
	ZUR PROJEKTDOKUMENTATION Eswird ausdrücklich darauf hingewiesen, dass die Projektdokumentation rechtzeitig vor der Abnahme vorzulegen ist. Die vollständige Vorlage ist Voraussetzung für die abschließende Leistungsabnahme, sowie die Schlussrechnungsstellung. Die Dokumentation hat nach den einzelnen Zeilen aufgegliedert zu erfolgen, und wird daher nachfolgend mit 4 Stückpauschalen abgesetzt.			
11.06.1	**Projektdokumentation Baumeisterarbeiten** Projektdokumentation für die Baumeisterarbeiten, wie in diesem Leistungsverzeichnis beschrieben, mit folgenden Inhalten: • Entsorgungsnachweise • Statische Nachweise (zB Verbau), Berechnungen, Pläne und Zeichnungen, soweit Nebenleistung, oder beauftragt • Prüfprotokolle Betonüberwachung • Dokumentation aller verwendeten Materialien und Bauteile, einschließlich Technischer Datenblätter und Sicherheitsdatenblätter des jeweiligen Herstellers (zB Stahltüren) • AN- seitige Planungsleistungen (zB Stahlbetonfertigteile, WU- Konstruktion, Leerrohre, Blitzschutz, u.vgl.) • Nachweise und Überwachungsprotokolle sonstige (zB Blitzschutz) • Fremdabnahmen (zB Grundleitungen Abnahme durch den Versorger) • Unterlagen zu Brandschutz technischer Anlagenteile • Prüfzeugnisse • bauaufsichtliche Zulassungen • Ergebnisse der vom AN durchzuführenden Baustoffprüfungen • Bautagesberichte+ Fotodokumentation mit Archiv-Suchfunktion im Volltext, zum leichten Auffinden von Tagen bzw. Bauteilen • Pflege-, Betriebs-, Bedienungs- und Wartungsanleitungen und sonstige technische Unterlagen zu allen entsprechenden Bauteilen, Geräten, Einrichtungen und Anlagen, soweit vorhanden • Sonstige nach Anfall • Übergabe der Dokumentation • 1-fach in Papierform (DIN A4) in Ordnern			

- Fortsetzung auf nächster Seite -

Übertrag: .....

Leistungsverzeichnis

Wohnbebauung Birkenstraße West _ Penzberg

01	**LV**	**VE 101 BAUMEISTER**
11	Titel	STUNDENLOHNARBEITEN / ERGÄNZENDE LEISTUNGEN
11.06	Untertitel	PROJEKTDOKUMENTATION

Nr.	Leistungsbeschreibung	Menge/ Einh.	Preis (EP)	Gesamt (GP)
			Übertrag:	.....
	• 1- fach auf Datenträger im pdf-Format • an die Objektüberwachung des AG, für jede der vier Gebäudezeilen nach Fertigstellung. Vor bzw. im Zuge der Abnahme sind alle erforderlichen Bedienwerkzeuge dem AG auszuhändigen. Für die öffentlich-rechtliche Prüfung sind die erforderlichen Nachweise frühzeitig einzureichen. Alle für die Benutzung und den Betrieb des Gebäudes erforderlichen Abnahmeprotokolle und Prüfberichte im Original.	**4 St**	EP	GP .....

Summe Untertitel 11.06

PROJEKTDOKUMENTATION, Netto: .....

Summe Titel 11

STUNDENLOHNARBEITEN / ERGÄNZENDE LEISTUNGEN, Netto: .....

zzgl. MwSt. (19,0 %): .....

Gesamtsumme, Brutto: **.....**

LV-Zusammenfassung

Wohnbebauung Birkenstraße West _ Penzberg

01 LV VE 101 BAUMEISTER

Nr.	Bezeichnung		Seite	Gesamt in EUR
00	**Titel**	**VORBEMERKUNGEN**	3	nur Textinformation
01	**Titel**	**BAUSTELLENEINRICHTUNG**	19	.....
01.01	Untertitel	BAUSTELLENEINRICHTUNG AUFTRAGNEHMER	20	.....
01.02	Untertitel	BAUSTELLENABSICHERUNG	31	.....
01.03	Untertitel	CONTAINERANLAGEN	40	.....
01.04	Untertitel	BAUWASSER UND ABWASSER	47	.....
01.05	Untertitel	EINRÜSTUNG UND SCHUTZEINRICHTUNGEN	51	.....
01.06	Untertitel	WINTERBAUMASSNAHMEN	57	.....
01.07	Untertitel	ROHRVERLEGUNG IM VERDRÄNGUNGSVERFAHREN	66	.....
02	**Titel**	**BAUGRUBE**	68	.....
02.01	Untertitel	ERDARBEITEN	69	.....
02.02	Untertitel	BODENVERWERTUNG	79	.....
02.03	Untertitel	WASSERHALTUNG	84	nur Textinformation
02.04	Untertitel	VERBAUARBEITEN	86	.....
02.05	Untertitel	MIKROPFÄHLE	94	.....
02.06	Untertitel	SONSTIGE SICHERUNGSMASSNAHMEN	99	.....
03	**Titel**	**STAHLBETONARBEITEN**	102	.....
03.01	Untertitel	ALLGEMEINE LEISTUNGEN	103	.....
03.02	Untertitel	GRÜNDUNG	107	.....
03.03	Untertitel	WÄNDE UND STÜTZEN	119	.....
03.04	Untertitel	DECKEN	131	.....
03.05	Untertitel	UNTER - / ÜBERZÜGE	144	.....
03.06	Untertitel	FERTIGTEILE	151	.....
03.07	Untertitel	BEWEHRUNG UND EINBAUTEILE	168	.....
03.08	Untertitel	EINBAUTEILE SONSTIGE	178	.....
04	**Titel**	**MAUERWERKSARBEITEN**	183	.....
04.01	Untertitel	MAUERWERKSARBEITEN INNEN	184	.....
05	**Titel**	**ABDICHTUNGSARBEITEN AUSSENWÄNDE**	191	.....

LV-Zusammenfassung

Wohnbebauung Birkenstraße West _ Penzberg

01 LV VE 101 BAUMEISTER

Nr.	Bezeichnung		Seite	Gesamt in EUR
05.01	Untertitel	ABDICHTUNGSARBEITEN AUSSENWÄNDE	192	.....
06	**Titel**	**AUSSENDÄMMARBEITEN**	200	**.....**
06.01	Untertitel	AUSSENDÄMMARBEITEN	201	.....
07	**Titel**	**INNENDÄMMARBEITEN**	207	**.....**
07.01	Untertitel	VORBEREITENDE MASSNAHMEN UND ALLGEMEINES	208	.....
07.02	Untertitel	TG UND UG (WÄRMESCHUTZ)	211	.....
07.03	Untertitel	TG-EINFAHRTEN (SCHALLSCHUTZ)	220	.....
08	**Titel**	**KG 440 - ELEKTRISCHE ANLAGEN**	223	**.....**
08. 1	Untertitel	KG 444 - HAUSEINFÜHRUNGEN	224	.....
08. 2	Untertitel	KG 446 - ERDUNGSANLAGEN	227	.....
09	**Titel**	**KG 460 - FÖRDERANLAGEN**	235	**.....**
09. 1	Untertitel	KG 461 NEBENLEISTUNGEN	236	.....
10	**Titel**	**GRUNDLEITUNGEN**	239	**.....**
10.01	Untertitel	GRUNDLEITUNGEN ZEILE 1	240	.....
10.02	Untertitel	GRUNDLEITUNGEN ZEILE 2	250	.....
10.03	Untertitel	GRUNDLEITUNGEN ZEILE 3	259	.....
10.04	Untertitel	GRUNDLEITUNGEN ZEILE 4	268	.....
11	**Titel**	**STUNDENLOHNARBEITEN / ERGÄNZENDE LEISTUNG...**	277	**.....**
11.01	Untertitel	STUNDENLOHNARBEITEN	278	.....
11.02	Untertitel	MATERIALSÄTZE	281	.....
11.03	Untertitel	GERÄTESÄTZE	285	.....
11.04	Untertitel	VERWERTUNG UND ENTSORGUNG	289	.....
11.05	Untertitel	BESUCHERBEDARF	295	.....
11.06	Untertitel	PROJEKTDOKUMENTATION	297	.....

LV-Zusammenfassung

Wohnbebauung Birkenstraße West _ Penzberg

01	LV	VE 101 BAUMEISTER		
Nr.	Bezeichnung		Seite	Gesamt in EUR

Summe LV 01 VE 101 BAUMEISTER

Angebotssumme, Netto:	EUR	.....
zzgl. MwSt. (19,0 %):	EUR	.....
Angebotssumme, Brutto:	EUR	.....

Bieterangabenverzeichnis

01	**LV**	**VE 101 BAUMEISTER**
05	Titel	ABDICHTUNGSARBEITEN AUSSENWÄNDE
05.01	Untertitel	ABDICHTUNGSARBEITEN AUSSENWÄNDE

Nr.	Liste der Positionen mit Bietertextergänzung

05.01.11 **Gebäudeeinführung Doppel-Dichtpackung**
Angeb. Fabrikat: '
.....'

10.01.1 **PP-Abwasserrohre SN16 DN100,**
Angebotenes Fabr./Typ: '.....'

10.01.11 **Dichtungseinsatz gegen drückendes Wasser DN50,**
Angebotenes Fabr./Typ: '.....'

10.01.12 **Dichtungseinsatz gegen drückendes Wasser DN100,**
Angebotenes Fabr./Typ: '.....'

10.01.13 **Bodenablauf DN100 CN ohne Rand,**
Angebotenes Fabr./Typ: '.....'

10.01.14 **Parkdeckablauf DN100 mit Anschlussrand,**
Angebotenes Fabr./Typ: '.....'

10.01.15 **Finor DN100 Guss,**
Angebotenes Fabr./Typ: '.....'

10.02.1 **PP-Abwasserrohre SN16 DN100,**
Angebotenes Fabr./Typ: '.....'

10.02.11 **Dichtungseinsatz gegen drückendes Wasser DN50,**
Angebotenes Fabr./Typ: '.....'

Bieterangabenverzeichnis

01	**LV**	**VE 101 BAUMEISTER**
10	Titel	GRUNDLEITUNGEN
10.02	Untertitel	GRUNDLEITUNGEN ZEILE 2

Nr.	Liste der Positionen mit Bietertextergänzung
10.02.12	**Dichtungseinsatz gegen drückendes Wasser DN100,** Angebotenes Fabr./Typ: '.....'
10.02.13	**Bodenablauf DN100 CN ohne Rand,** Angebotenes Fabr./Typ: '.....'
10.02.14	**Parkdeckablauf DN100 mit Anschlussrand,** Angebotenes Fabr./Typ: '.....'
10.02.15	**Finor DN100 Guss,** Angebotenes Fabr./Typ: '.....'
10.03.1	**PP-Abwasserrohre SN16 DN100,** Angebotenes Fabr./Typ: '.....'
10.03.11	**Dichtungseinsatz gegen drückendes Wasser DN50,** Angebotenes Fabr./Typ: '.....'
10.03.12	**Dichtungseinsatz gegen drückendes Wasser DN100,** Angebotenes Fabr./Typ: '.....'
10.03.13	**Bodenablauf DN100 CN ohne Rand,** Angebotenes Fabr./Typ: '.....'
10.03.14	**Parkdeckablauf DN100 mit Anschlussrand,** Angebotenes Fabr./Typ: '.....'

Bieterangabenverzeichnis

Wohnbebauung Birkenstraße West _ Penzberg

01	**LV**	**VE 101 BAUMEISTER**
10	Titel	GRUNDLEITUNGEN
10.03	Untertitel	GRUNDLEITUNGEN ZEILE 3

Nr.	Liste der Positionen mit Bietertextergänzung

10.03.15 **Finor DN100 Guss,**
Angebotenes Fabr./Typ: '.....'

10.04.1 **PP-Abwasserrohre SN16 DN100,**
Angebotenes Fabr./Typ: '.....'

10.04.11 **Dichtungseinsatz gegen drückendes Wasser DN50,**
Angebotenes Fabr./Typ: '.....'

10.04.12 **Dichtungseinsatz gegen drückendes Wasser DN100,**
Angebotenes Fabr./Typ: '.....'

10.04.13 **Bodenablauf DN100 CN ohne Rand,**
Angebotenes Fabr./Typ: '.....'

10.04.14 **Parkdeckablauf DN100 mit Anschlussrand,**
Angebotenes Fabr./Typ: '.....'

10.04.15 **Finor DN100 Guss,**
Angebotenes Fabr./Typ: '.....'